MONTAGEANLEITUNG
LOWBOARDS/ SIDEBOARDS
LOWBOARDS/ SIDEBOARDS
LOWBOARDS/ BUFFET BAS
LOWBOARDS/ DRESSOIRS

now! by hülsta elements

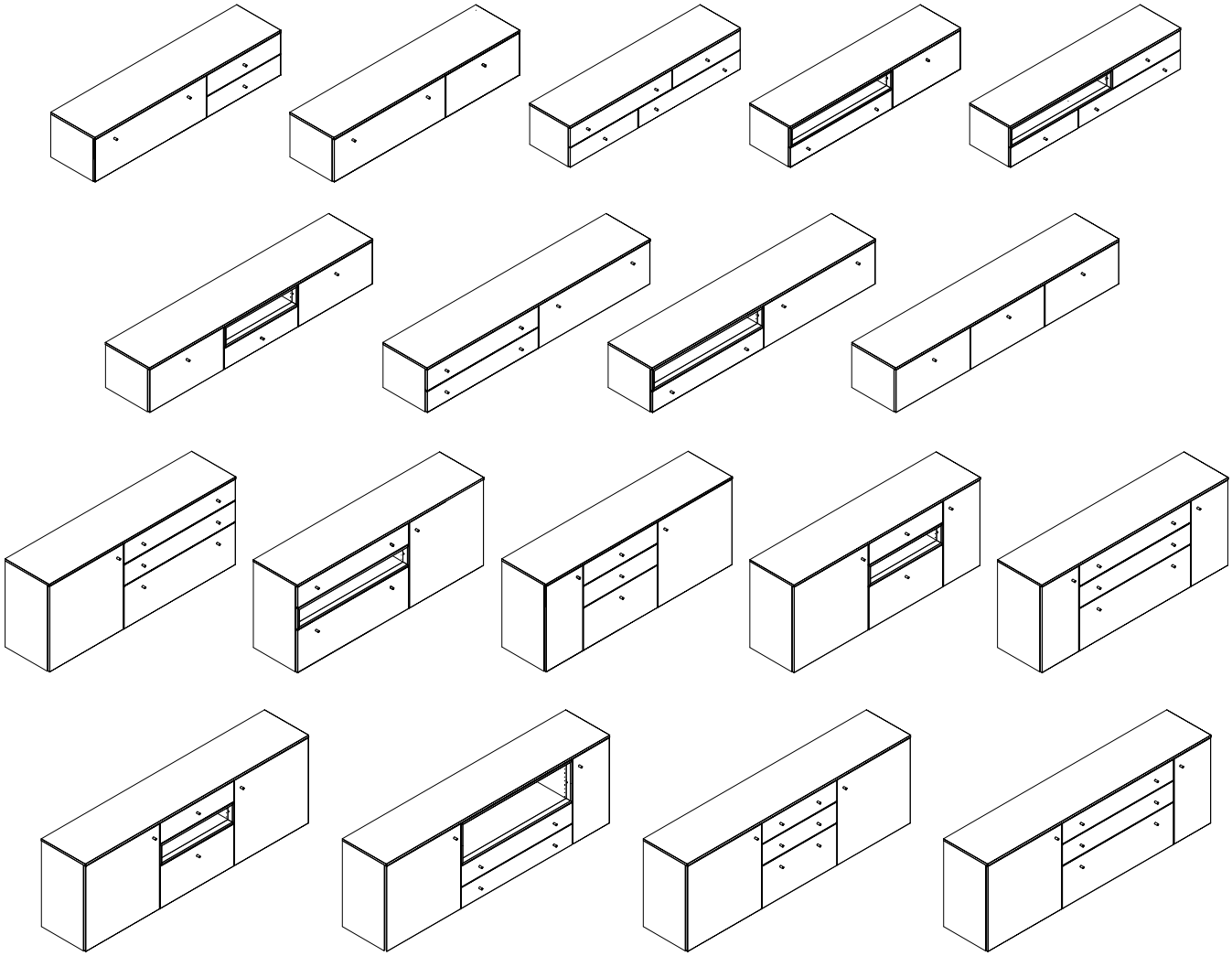

1564889

Lesen Sie zuerst die Anleitung und beginnen Sie dann mit der Montage.
Before starting with the fitting, please read carefully the fitting instruction.
Avant de commencer avec le montage, nous vous prions de bien lire le notice de montage.
Voordat uw met de montage begint, a.u.b. de montagehandleiding lezen.

SERVICE

Stand: 08/2014

hülsta-werke · Karl-Hüls-Straße 1 · 48703 Stadtlohn
TEL +49 2563 86-0 · FAX +49 2563 86-1417
www.huelsta.com · info@huelsta.com

Inhalt

CONTENTS
TABLE DES MATIERS
INHOLD

Allgemeines und Beleuchtung general and illumination *généralités et éclairage* algemeen en verlichting	**Höhenverstellung Möbelfüße** • **Height adjustment of unit legs** • ***Réglage en hauteur des pieds*** • **Hoogteverstelling**	3
	Montage Gestell für Lowboards/ Sideboards (optional) • Assembly of substructure for lowboards/ sideboards (optional) • Montage du piétement pour lowboards ou buffets bas (en option) • Montage onderstel voor lowboards/sideboards (optioneel)	3-6
	Kippsicherung • Anti-tilt device • *Protection contre le basculement* • Omkiepbeveiliging	7-8
	Griffmontage • Handle assembly • *Montage des poignées* • Greepmontage	9-10
	Auswechseln der LED- Lichtleiste für offenes Fach • Exchanging LED light strip for open compartment • *Remplacement de la rampe lumineuse LED pour compartiment ouvert* • Vervangen van de LED-lichtlijst voor open vak	11
Korpusmontage carcase assembly *montage du corps* rompmontage	**Montage Abdeckplatte** • Assembly cover shelf • *Montage du plateau supérieur* • Dekbladmontage	12
	Einlegeboden (optional) • fitted shelf (optional) • *tablette (en option)* • legplanke (optioneel)	13
Fronteneinstellung front adjustment *réglare facade* frontinstelling	**Drehtür** • Hinge door • Porte ouvrante • Draaideur	14-15
	Klappe • Flap • Abbatant • Klep	16-19
	Schubladen • **Drawers** • **Tiroirs** • **Laden**	19
	offenes Fach • **open compartment** • **compartiment ouvert** • **open vak**	20

Für die Montage wird benötigt:
Required for assembly:
Besoins pour le montage:
Benodigheden voor de montage:

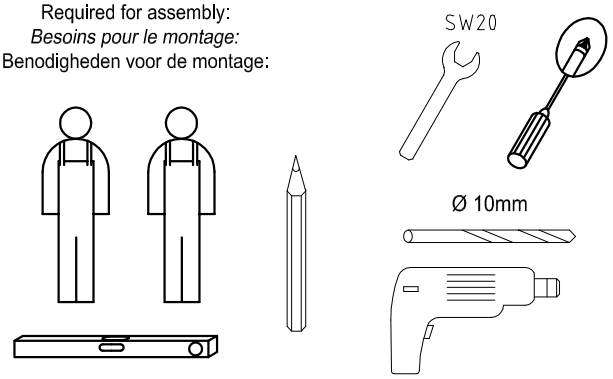

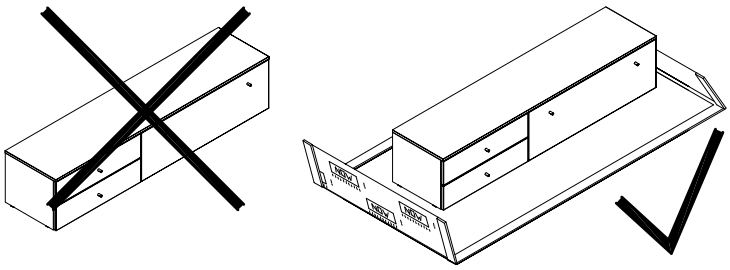

Verehrter Kunde, hier haben Sie die Möglichkeit die mitgelieferten Schrauben nachzumessen.

Dear customer, here you find a possibility to masure the delivered screws!
Cher client, ici vous avez la possibilité de mésurer les vis livrées!
Beste klant, hier heeft uw de moglijkheld de schoeven te meten!

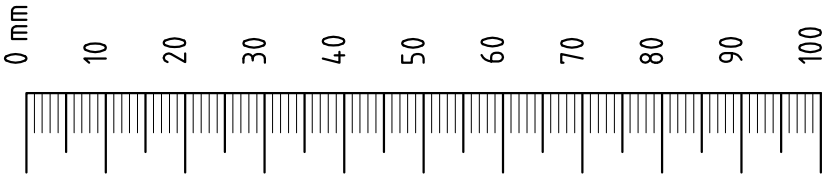

MONTAGEANLEITUNG
ALLGEMEINES UND BELEUCHTUNG
GENERAL AND ILUMINATION
GENERALITES ET ECLAIRAGE
ALGEMEEN EN VERLICHTING

now! by hülsta elements

1

Höhenverstellung Möbelfüße
Height adjustment of unit legs
Réglage en hauteur des pieds
Hoogteverstelling meubelpoten

BB 1090 Mat. Nr. 1032112

A 1x SW 4

BB 2401 Mat. Nr. 1561728
weiß · white · *blanc* · wit
BB 2402 Mat. Nr. 1561729
grau· grey · grls · grijs

B 14x

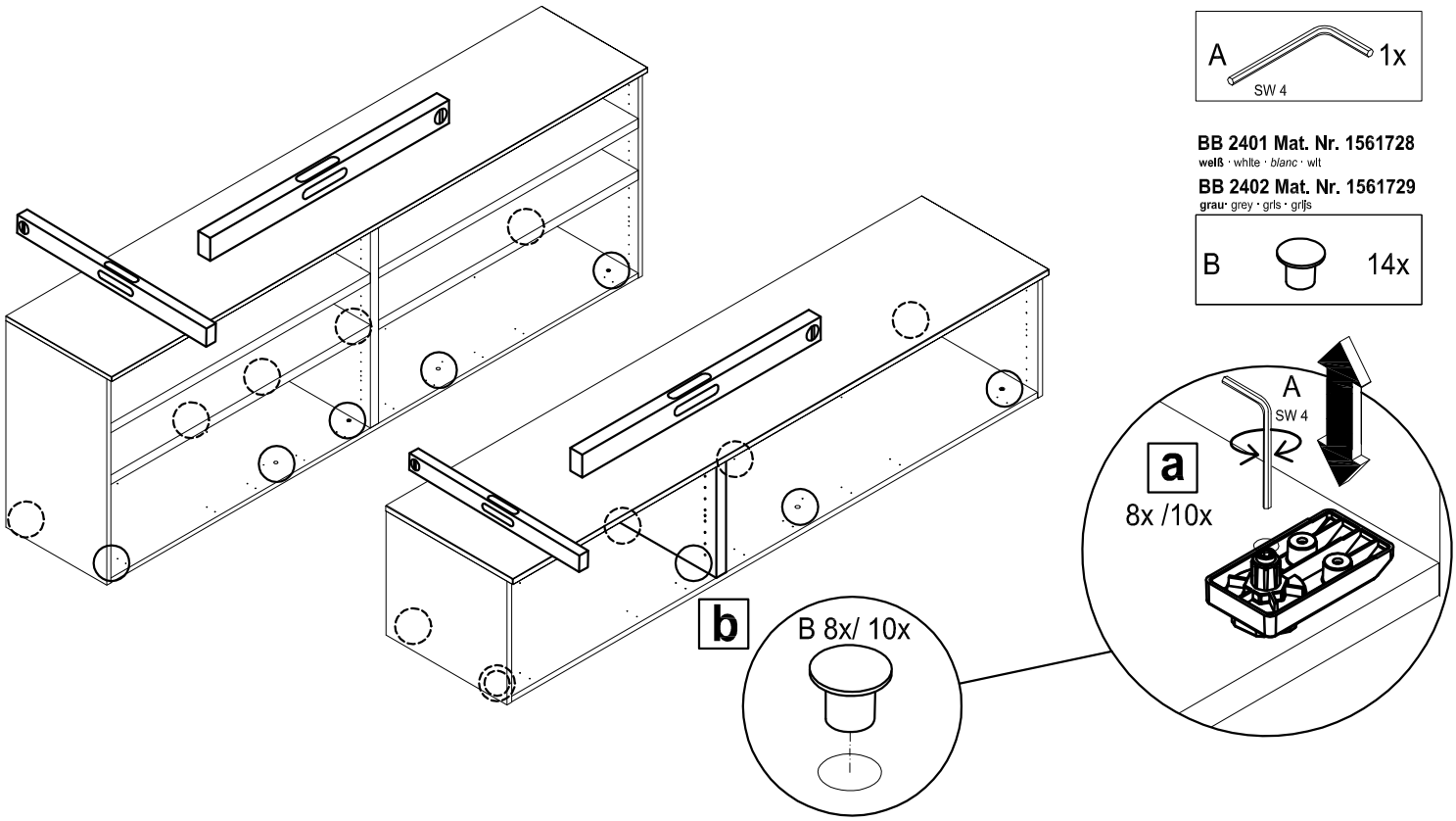

Montage Gestell für Lowboards/ Sideboards (optional)
Assembly of substructure for lowboards/ sideboards (optional)
Montage du piétement pour lowboards ou buffets bas(en option)
Montage onderstell voor lowboards/ sideboards (optioneel)

BB 1090 Mat. Nr. 1032112

E 1x SW 1,5

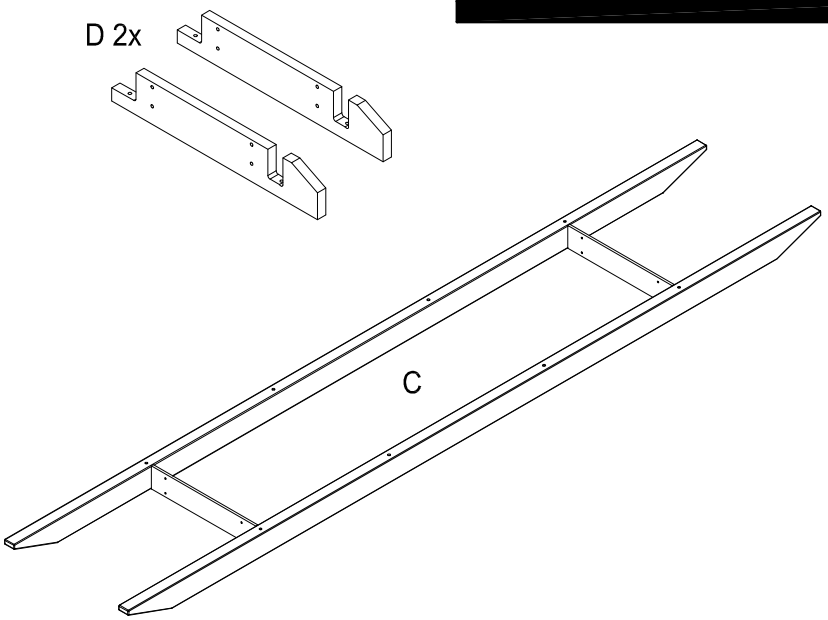

BK 22 Gestellbefestigung now elements Mat. Nr. **1553911**
U 22 Fixing now elements substructure mat. no. 1553911
Elément modulaire 22 fixation piétement now elements matérial n° 1553911
BK 22 Onderstelbevestiging now elements mat.nr. 1553911

F 4x

H 8x 4x23

G 10x 4x15

I 1x SW 19

1

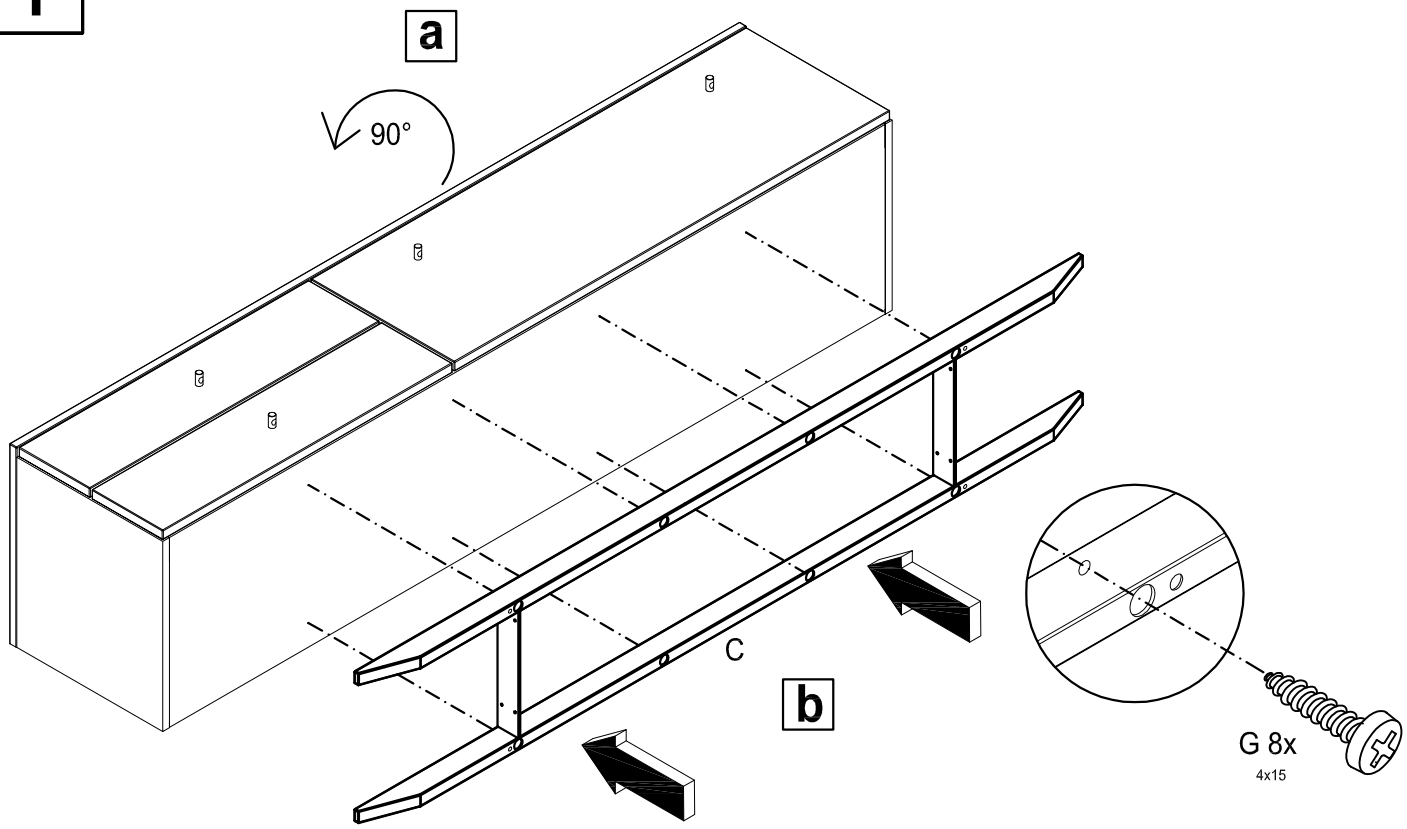

2

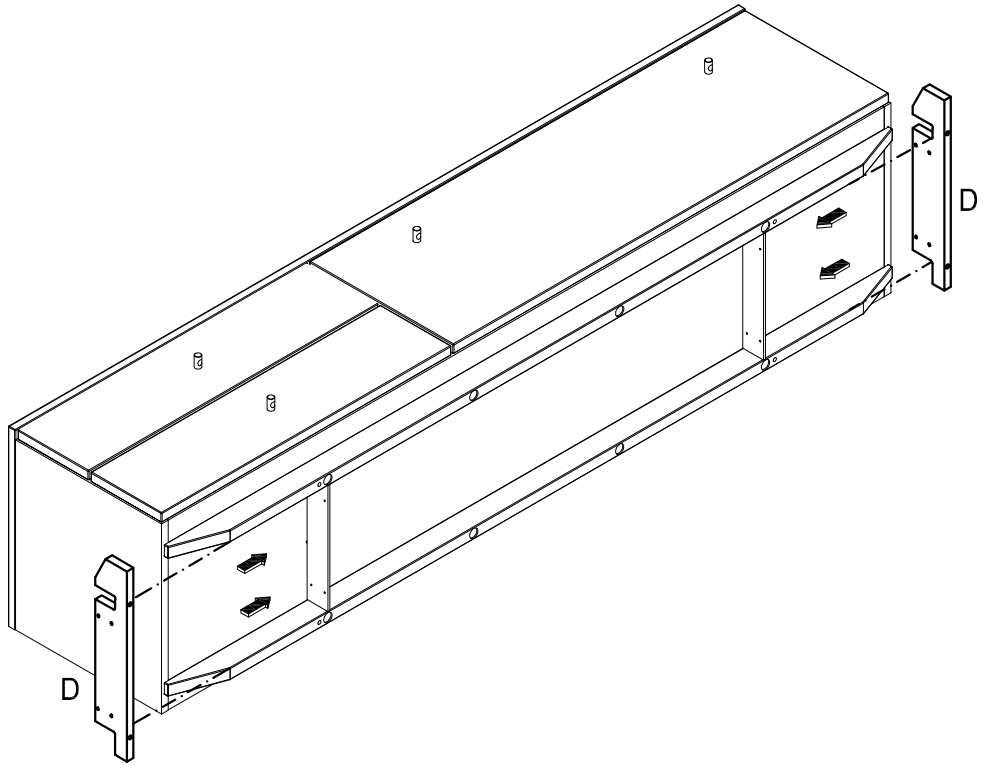

3

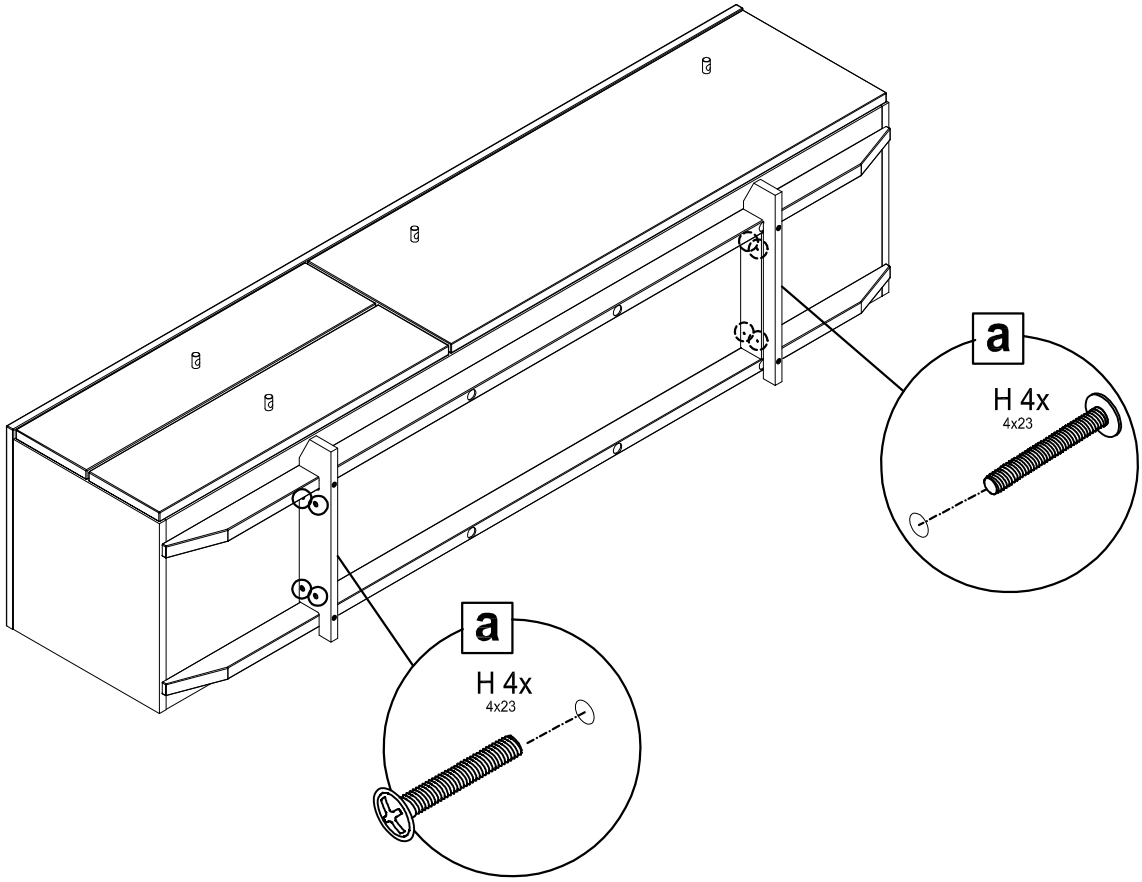
a
H 4x
4x23
a
H 4x
4x23

4

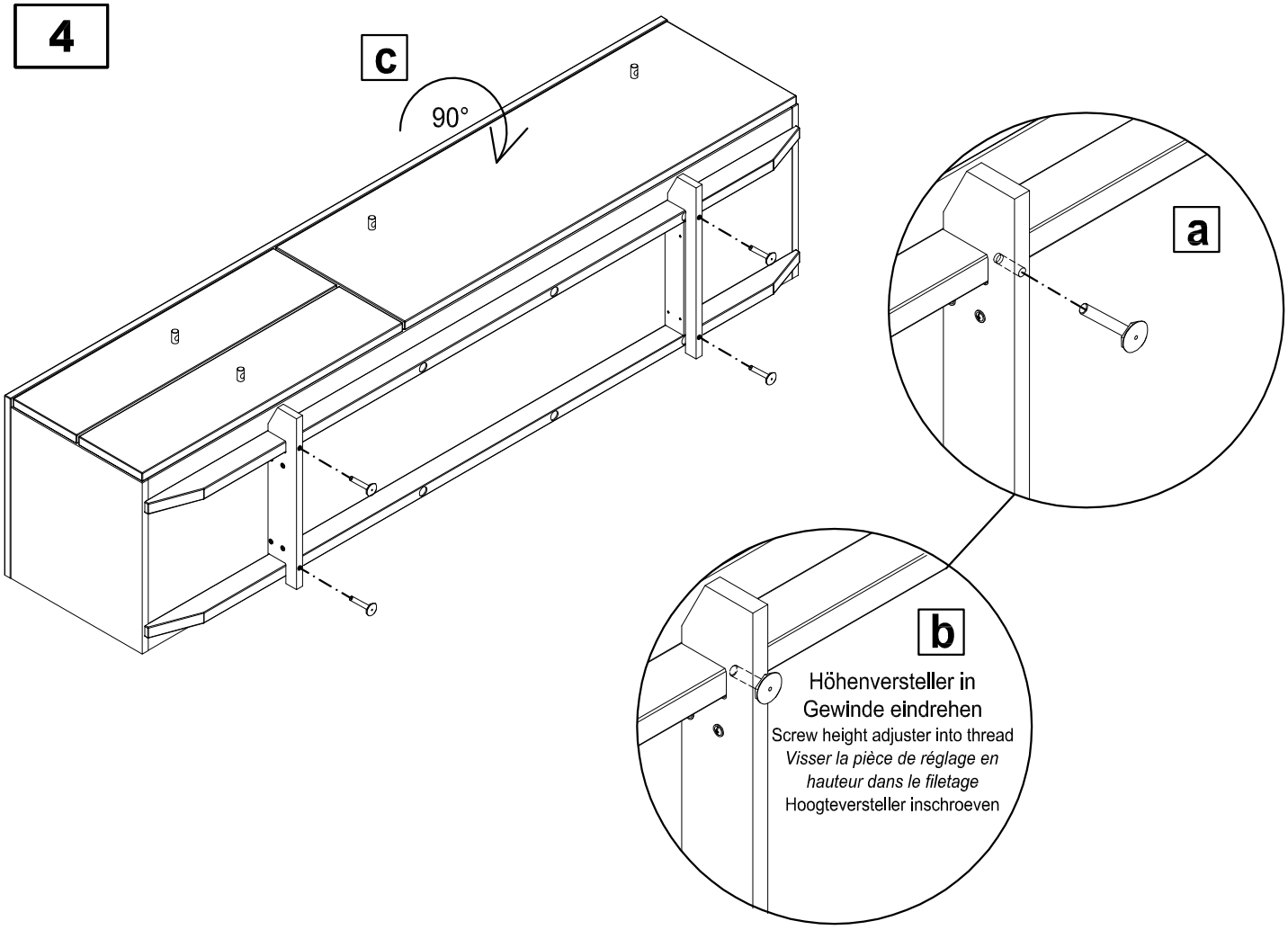
c
90°
a
b
Höhenversteller in
Gewinde eindrehen
Screw height adjuster into thread
Visser la pièce de réglage en
hauteur dans le filetage
Hoogteversteller inschroeven

5

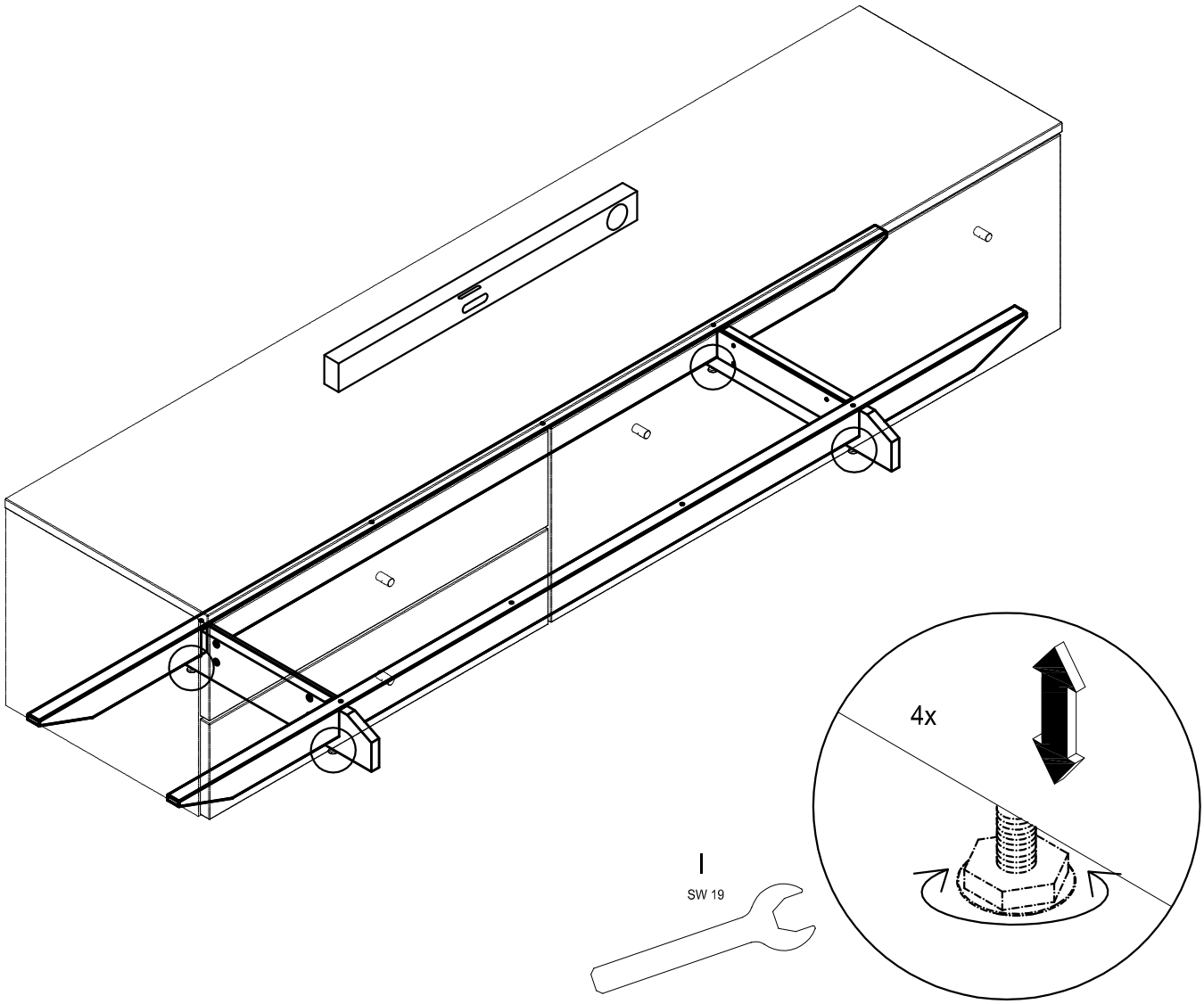

1

Kippsicherung
Anti-tilt device
Protection contre le basculement
Omkiepbeveiliging

BB 2247 Mat. Nr. 1518255

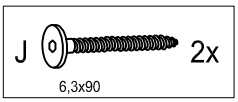

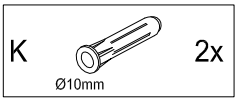

BB 2260 Mat. Nr. 1520634
weiß · white · *blanc* · wit

BB 2259 Mat. Nr. 1520633
grau· grey · gris · grijs

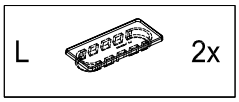

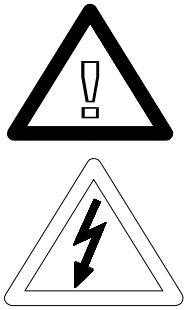

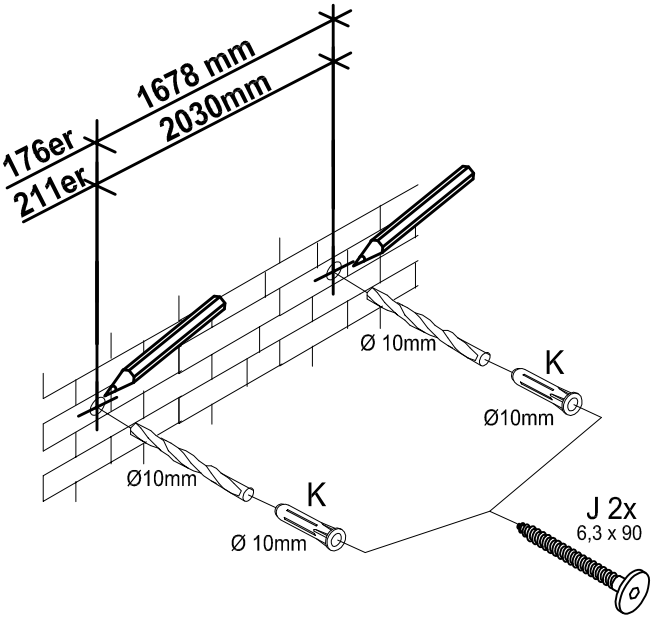

Kippsicherung muss vor der Fronteneinstellung montiert sein!
Ant-tilt device must be fitted before front adjustment!
La protection contre le basculement doit être montée avant le réglage des façades !
De omkiepbeveiliging moet vóór afhangen front gemonteerd zijn!

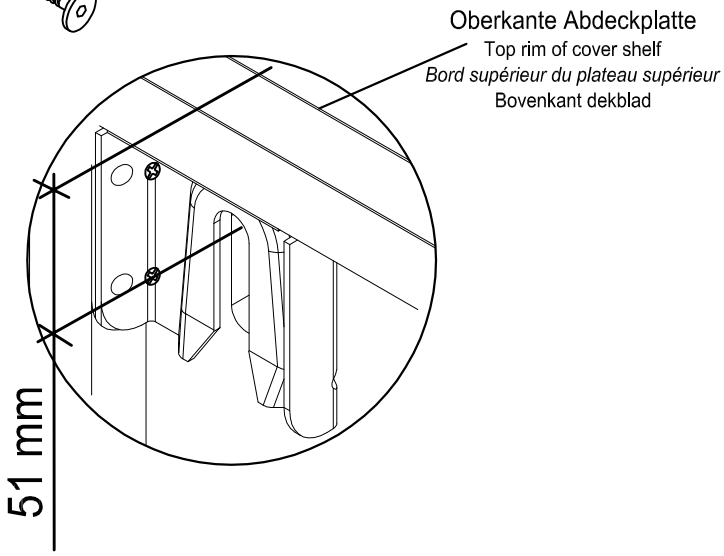

Kippsicherung
Achtung! Die Wandbeschaffenheit ist vor der Montage unbedingt zu prüfen. Verwendung von Dübeln bei Beton und/oder festem Mauerwerk. Bei abweichender Beschaffenheit (z.B. Rahmenbauweise mit Gipskartonplatten, Leichtbausteinen etc.) ist eine andere, der Belastung angemessene Befestigung bauseits vorzunehmen. Beachten Sie, dass in dem Befestigungsbereich keine Elektro-Installationszonen und keine Ver- oder Entsorgungsleitungen vorhanden sein dürfen. Prüfen Sie mit einem geeigneten Leitungssuchgerät. Beachten Sie, dass Kunststoffrohre nicht dedektiert werden.

Anti-tilt device
Please note! Please be sure to test the soundness of walls beforehand. Use plugs for concrete and solid walls. Use a different method that is capable of withstanding the load for lighter types of walls (e.g. framed gypsum plaster board, light brickwork, etc.). Please note that there must not be any electrical installations nor any electrical connections or leads of any kind in the assembly area. Please ensure this is so by testing the area with a suitable electrical leads search device. Please also note that plastic tubing will not be detected.

Protection contre le basculement
Attention! La composition du mur doit absolument être contrôlée. Utilisation de chevilles pour le béton et/ou la maçonnerie dure. Pour les autres types de construction (cloisons en placoplâtre, maçonnerie légère, etc...), il faut prévoir un autre mode de fixation en rapport avec la charge. Veuillez contrôler l'absence d'installations électriques et de conduits dans le secteur de la fixation à l'aide d'un appareil. Veuillez noter que les tubes en matière synthétiques ne sont pas détectés.

Omkiepbeveiliging
Attentie! Controleer, alvorens te beginnen, altijd de aard en de kwaliteit van de muur, waaraan gemonteerd moet worden. Gebruik voor de bevestiging aan beton en schoonmetselwerk de door hülsta meegeleverde standaard pluggen en passende schroeven. In geval van muren van een ander, lichter soort materiaal (bijv. gipsplaten op een raamwerk of lichte bouwstenen) moet een ander, aan het draagvermogen aangepast speciaal bevestigingsmateriaal gebruikt worden. N.B.! In het muurgedeelte waar gemonteerd moet worden, mogen zich geen elektro-installatiezones bevinden resp. mogen geen aan- en/of afvoerleidingen (buizen) lopen. Dit kan gecontroleerd worden met speciale daarvoor bestemde detectieapparatuur. N.B.! Kunststofleidingen kunnen helaas niet worden gedetecteerd.

2

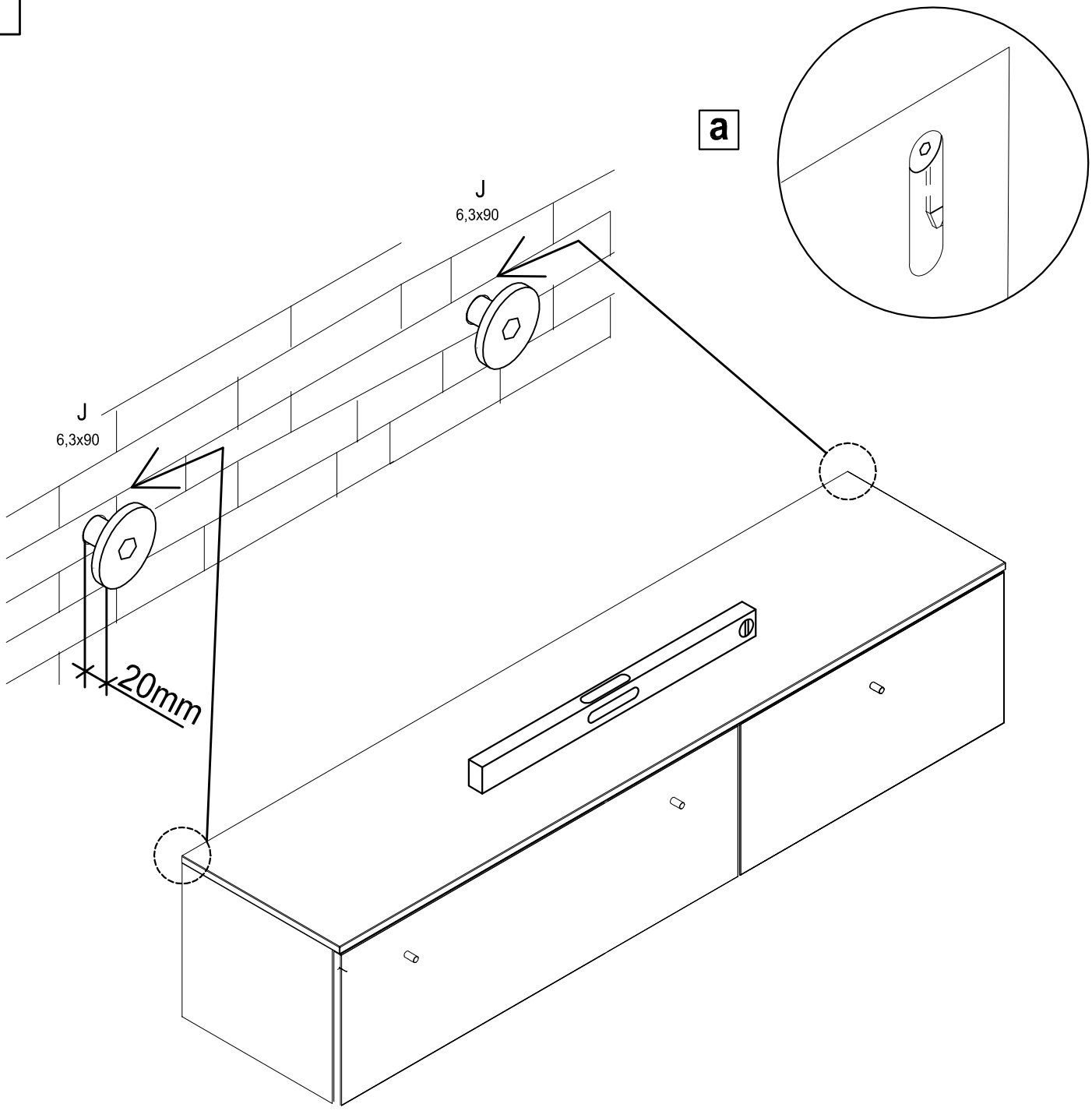

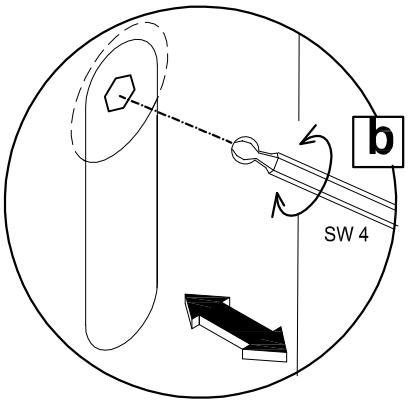

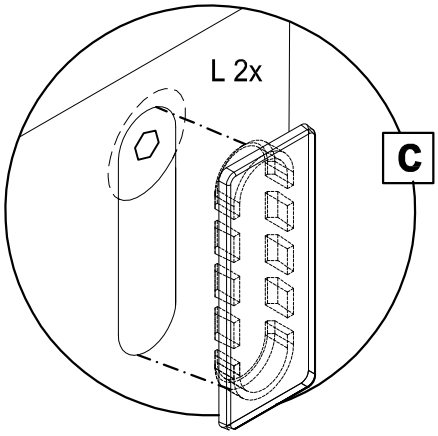

Griffmontage
Handle assembly
Montage des poignées
Greepmontage

3x- 8x
BB 2359 Mat. Nr. 1557137

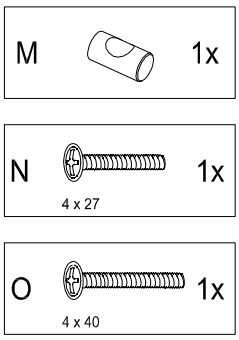

Alternativ sind die Knöpfe auch in den Ausführungen Lack-weiß, Lack-grau, Lack-lemon, Lack-violett, Natureiche oder Räuchereiche möglich.

The knobs are also alternatively available in versions of white lacquer, grey lacquer, lemon lacquer, violet lacquer. Natural oak or dark stained oak available.

Comme autres versions, les poignées en forme de bouton sont possibles dans les finitions en laqué blanc, en laqué gris, en laqué citron vert, en laqué violet, en chêne nature ou en chêne fumé.

Alternatief kunnen de knoppen ook in de uitvoeringen wit laqué, grijs laqué, lemoen laqué, violet laqué, natuurlijk eiken of gerookt eiken worden besteld.

1

Schubkasten
drawer
tiroir
lade

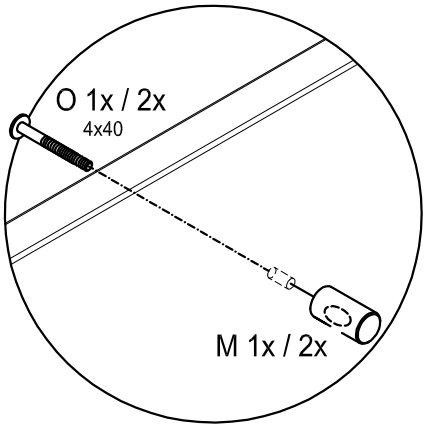

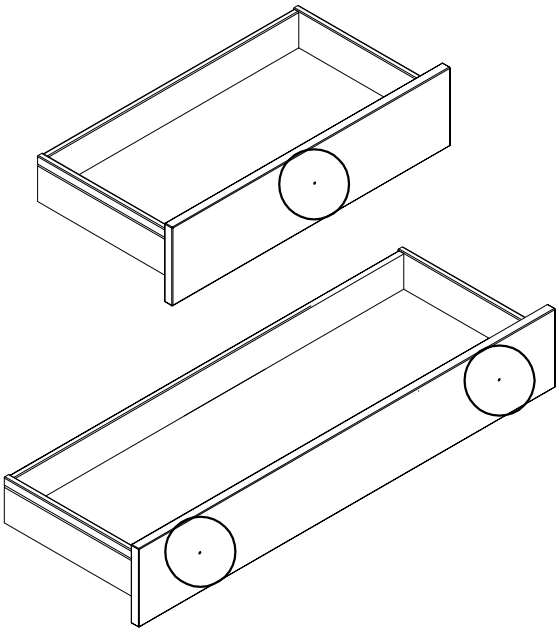

1

Klappe
flap
abattant
klep

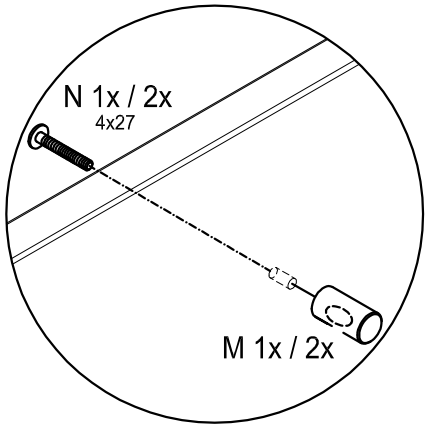

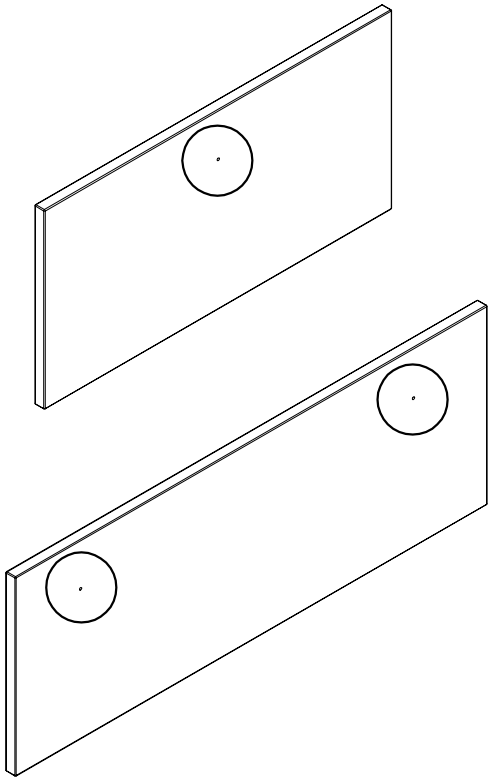

1

BB 2335 Mat. Nr. 1556238
weiß · white · *blanc* · wit
BB 2426 Mat. Nr. 1567811
grau · grey · *gris* · grijs
BB 2422 Mat. Nr. 1557743
Natureiche · natural oak · *Chêne nature* · Eiken-naturel
BB 2427 Mat. Nr. 1567812
cacao · cocoa · *cacao* · cacao
BB 2428 Mat. Nr. 1567813
lemon · lemon · *lemon* · lemoen
BB 2429 Mat. Nr. 1567814
violett · violet · *violet* · violet

P		5x

Drehtür
Hinge-door
Porte ouvrante
Draaideur

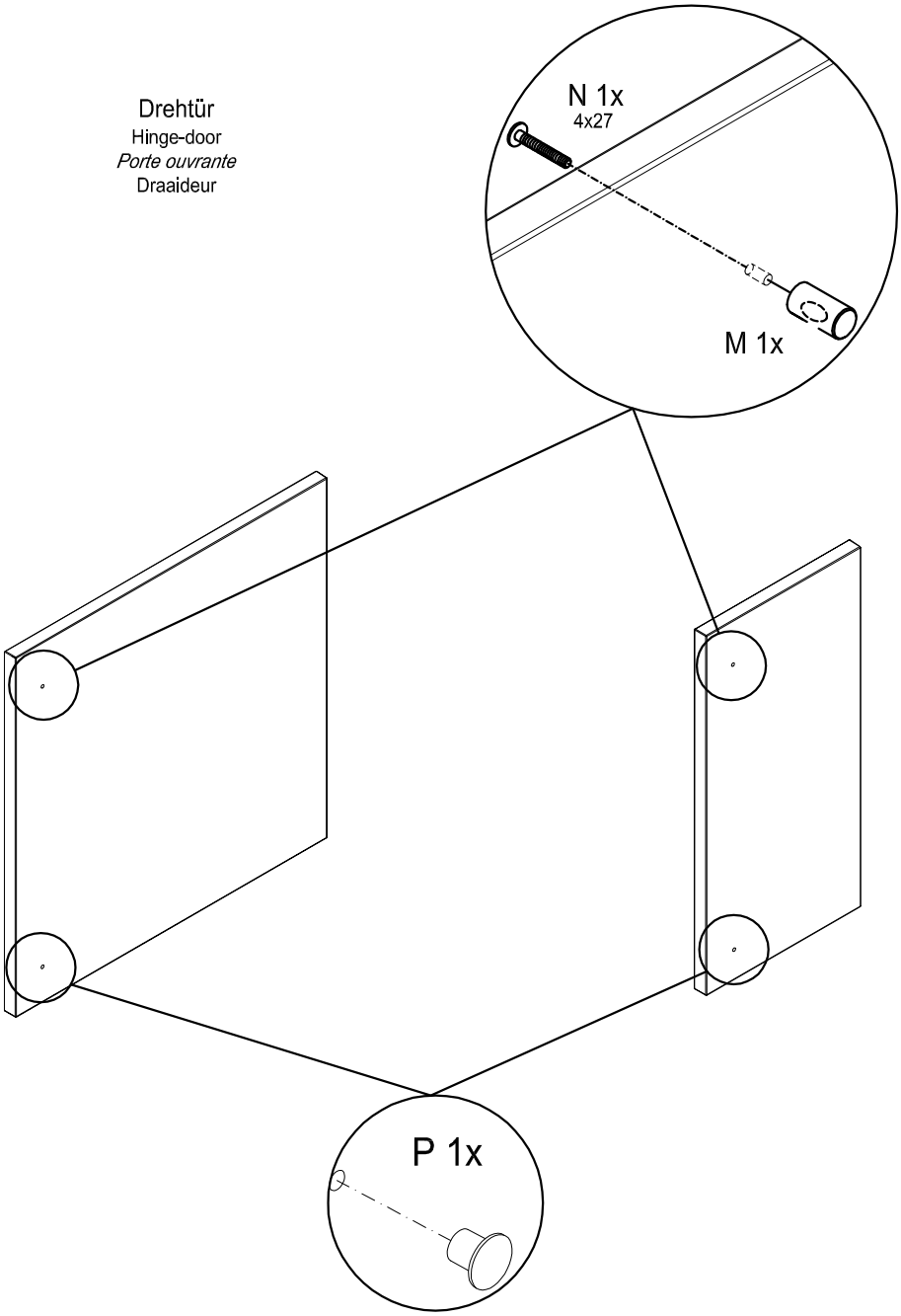

Auswechseln der LED- Lichtleiste für offenes Fach
Exchanging LED light strip for open compartment
Remplacement de la rampe lumineuse LED pour compartiment ouvert
Vervangen van de LED-lichtlijst voor open vak

Type 980050/ 980010

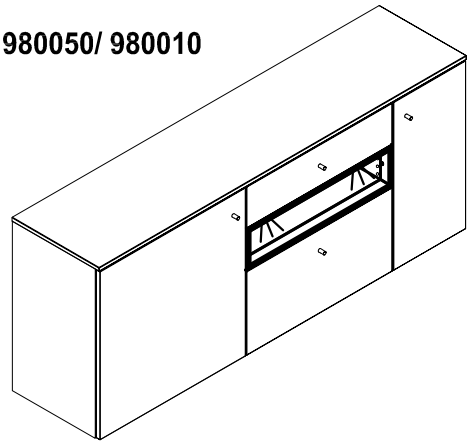

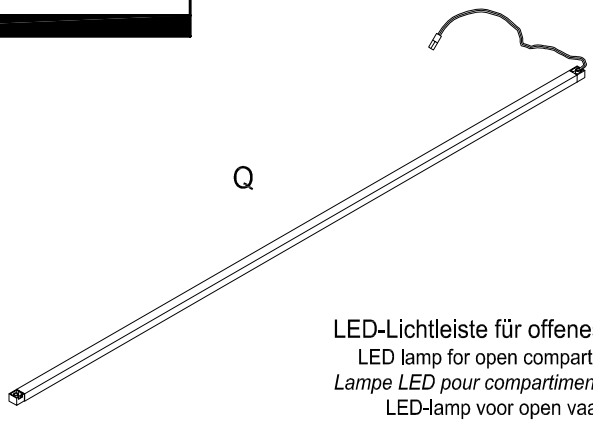

LED-Lichtleiste für offenes Fach
LED lamp for open compartment
Lampe LED pour compartiment ouvert
LED-lamp voor open vaak
67,0 cm Mat.-Nr.: 1443328
102,2 cm Mat.-Nr.: 1493328

1

defekte Leuchte entfernen
Remove defective lamp
Retirer la lampe défectueuse
defecte lamp verwijderen

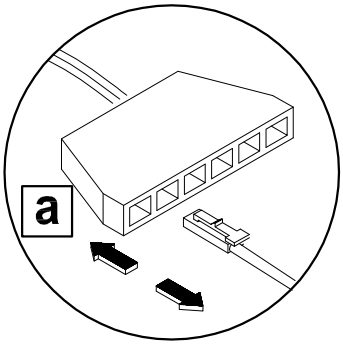

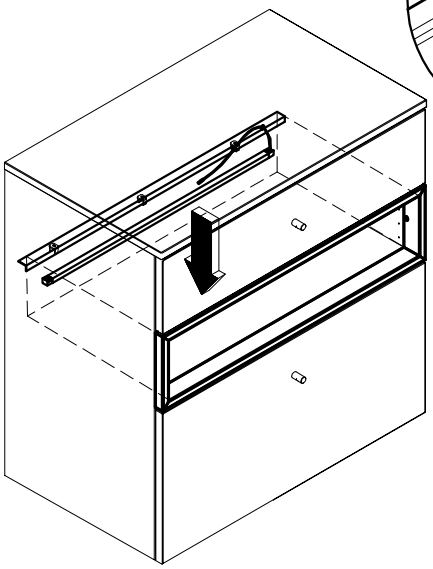

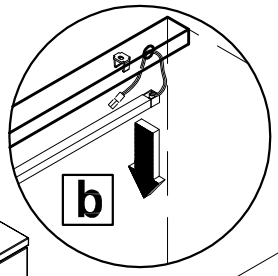

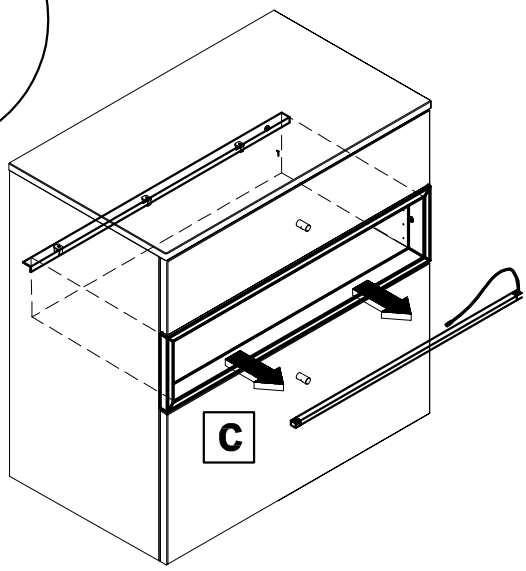

2

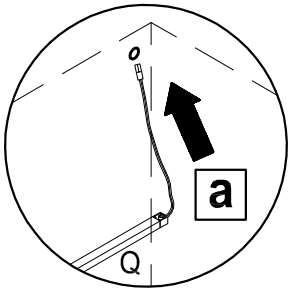

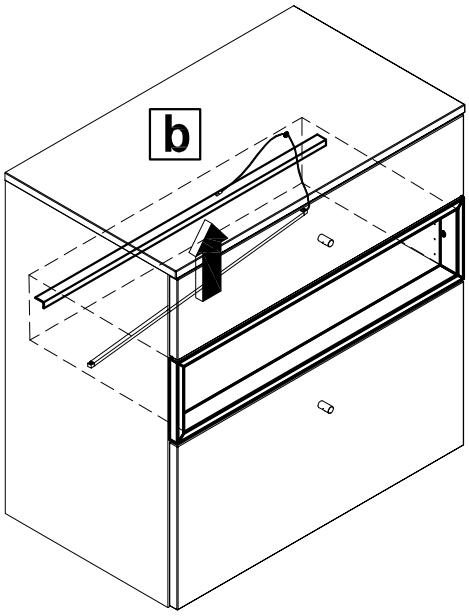

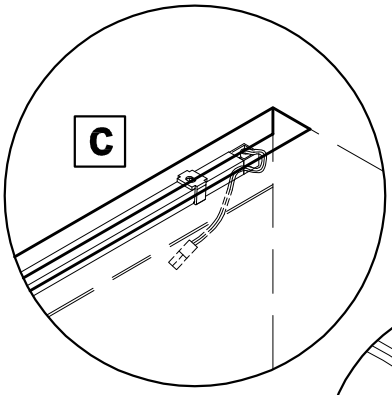

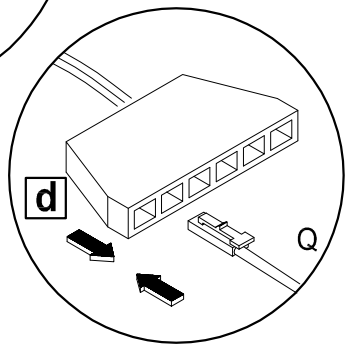

MONTAGEANLEITUNG
KORPUSMONTAGE
CARCASE ASSEMBLY
MONTAGE DU CORPS
ROMPMONTAGE

now! by hülsta elements

Montage Abdeckplatte
Assembly cover shelf
Montage du plateau supérieur
Dekbladmontage

BB 1411 Mat. Nr. 1148661

B	4x28	12x
C	4x45	16x

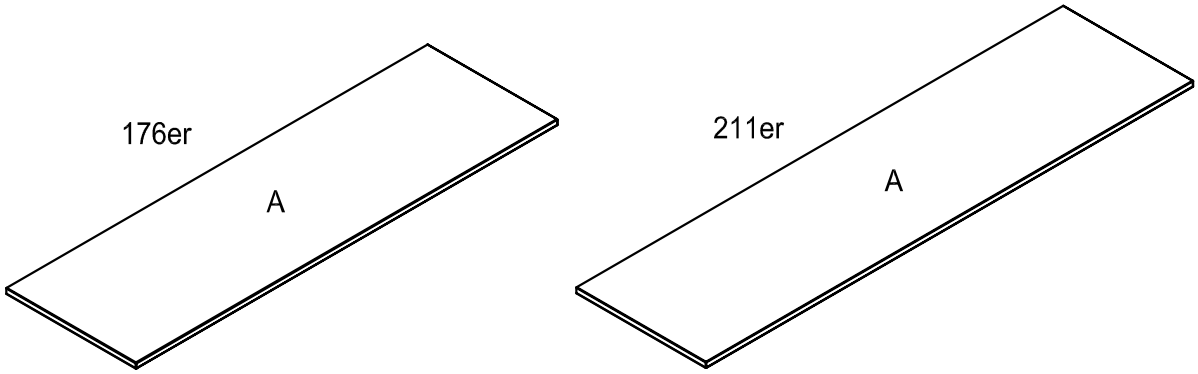

1

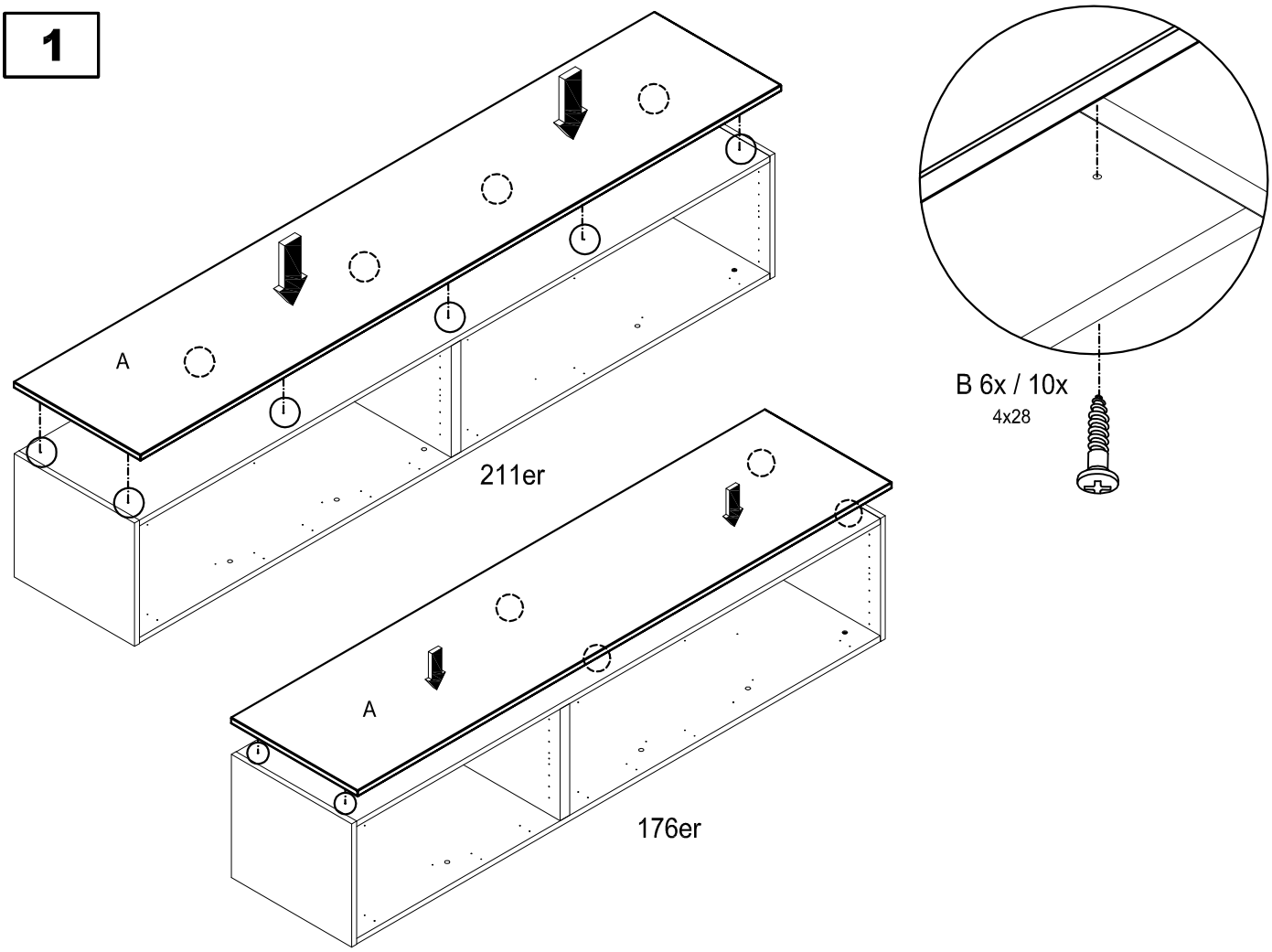

Einlegeboden (optional)
fitted shelf (optional)
tablette (en option)
legplanke (optioneel)

Type 9306/ 9307

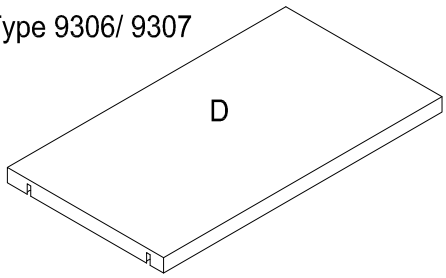

BB Now 1070 Mat. Nr. 1119710

E	Tab V 32	4x
F	4x15	4x

1

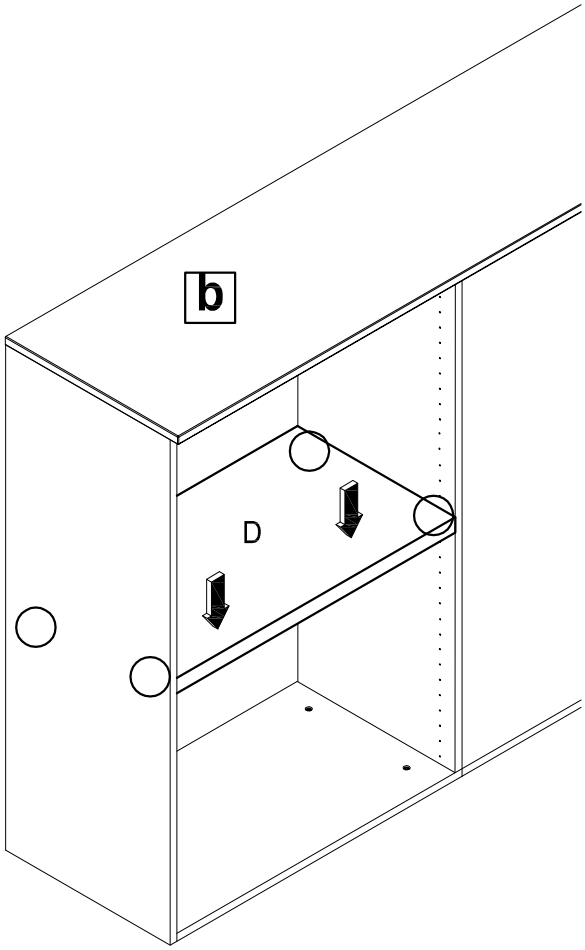

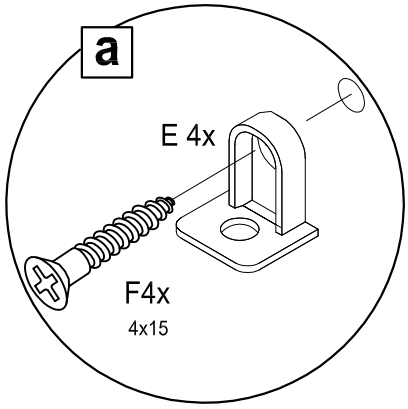

MONTAGEANLEITUNG
FRONTENEINSTELLUNG
FRONT ADJUSTMENT
REGLARE FACADE
FRONTINSTELLING

now! by hülsta elements

1

Drehtür
Hinge door
Porte ouvrante
Draaideur

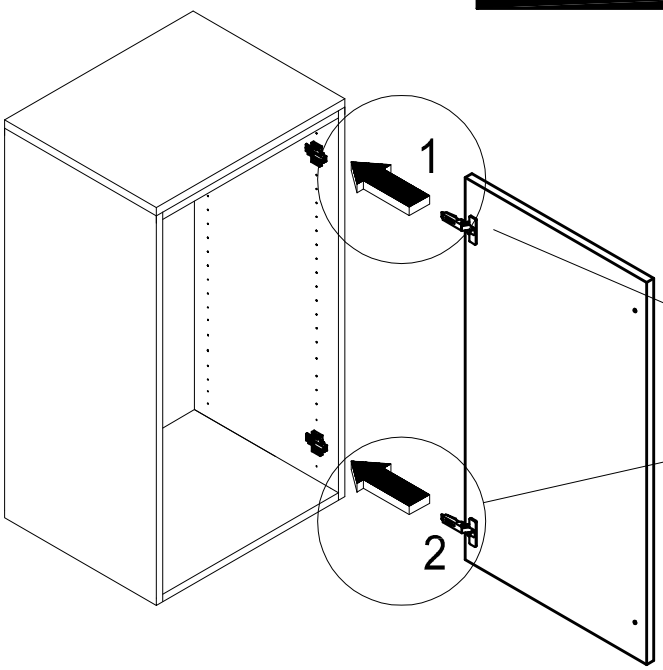

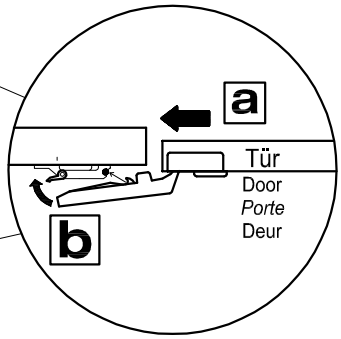

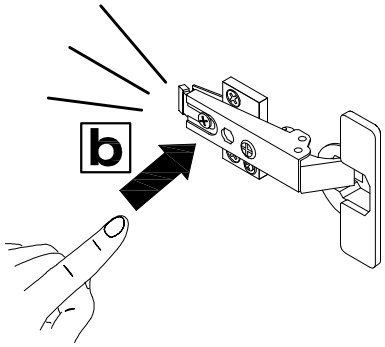

Scharnier lösen
Releasing the hinge
Desserrez la charnière
Scharnier verwijderen

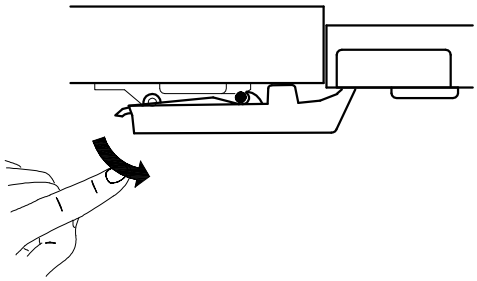

2

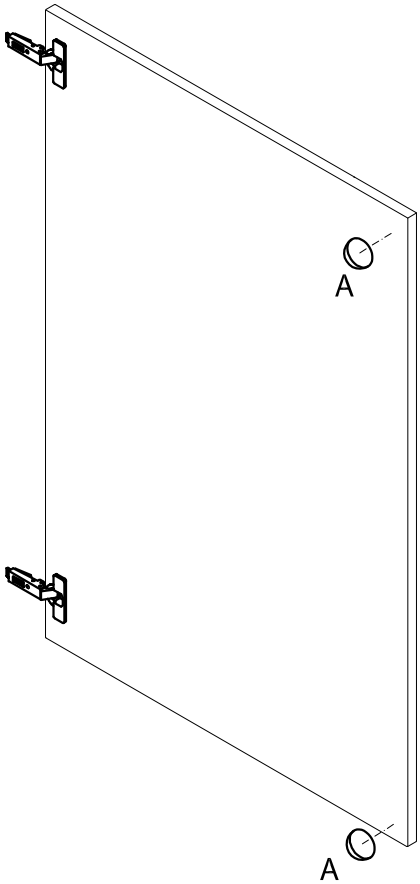

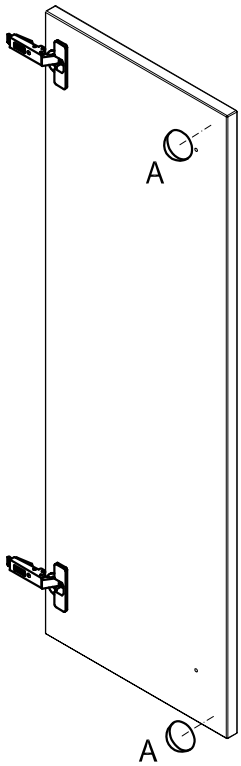

BB Now 1007 Mat. Nr. 1004368

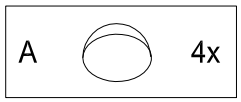

Griffmontage, siehe Seite 9-10
Handle assembly, see page 9-10
Montage des poignées, voir page 9-10
Greepmontage, zie blz. 9-10

3

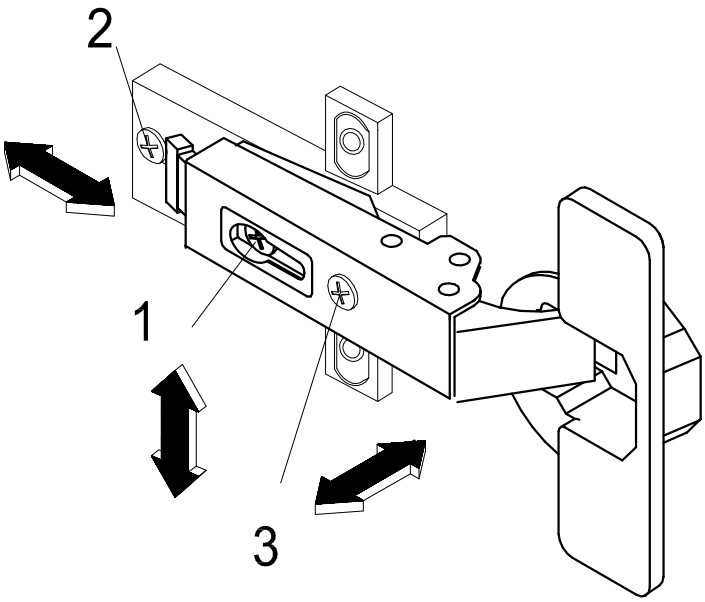

Scharniereinstellung
Hinge adjustment
Réglage des charnières
Scharnierinstelling

Kippsicherung muss vor der Fronteneinstellung montiert sein!
Ant-tilt device must be fitted before front adjustment!
La protection contre le basculement doit être montée avant le réglage des façades !
De omkiepbeveiliging moet vóór afhangen front gemonteerd zijn!

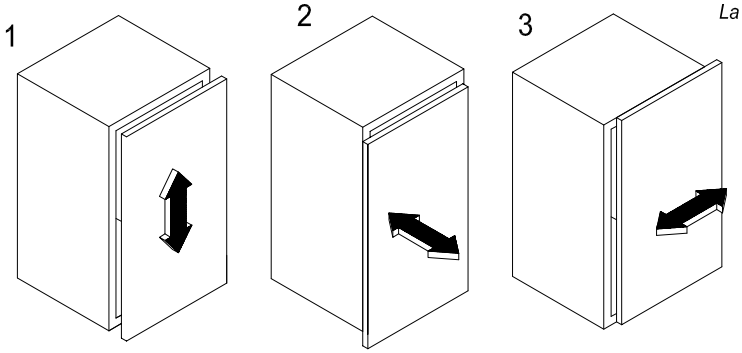

4

BB 2286 Mat. Nr. 1526738

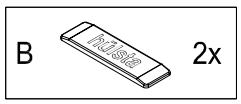

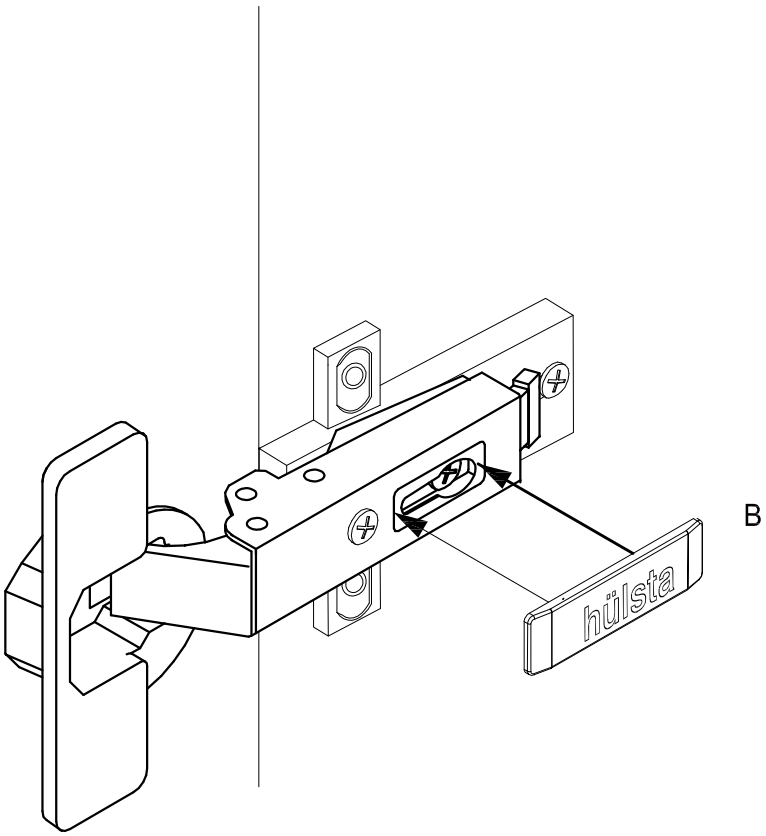

1

Klappe
Flap
Abbatant
Klep

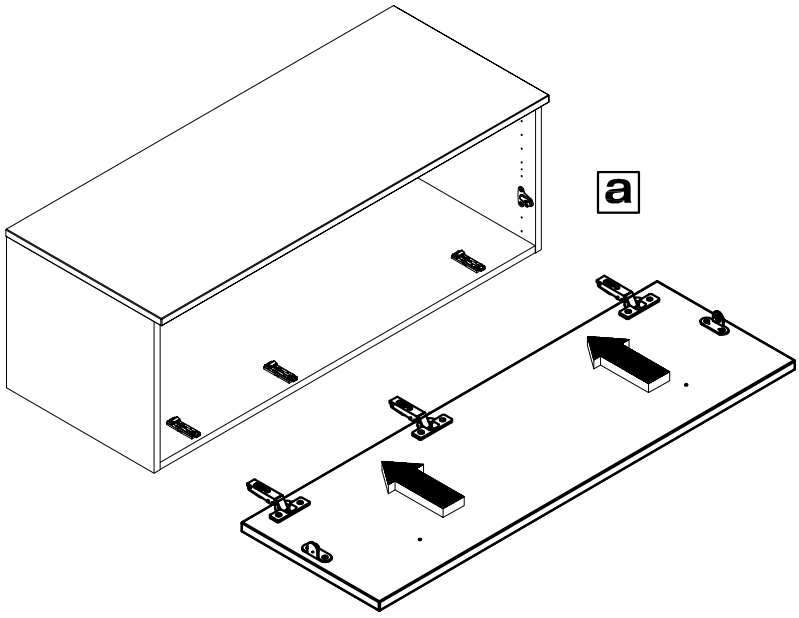

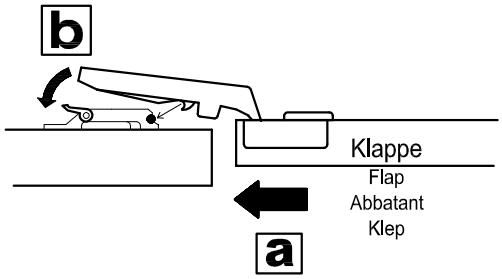

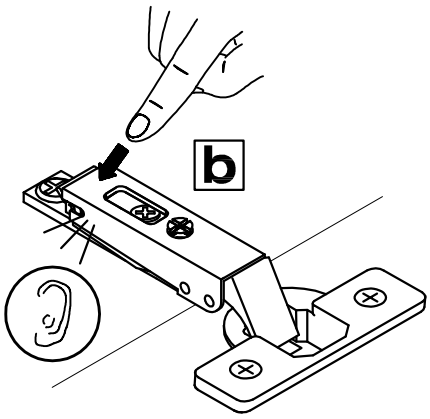

Scharnier lösen
Releasing the hinge
Desserrez la charnière
Scharnier verwijderen

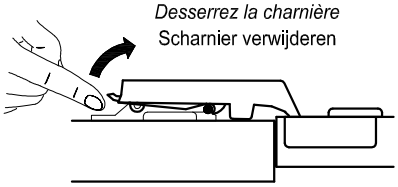

2

BB Now 1007 Mat. Nr. 1004368

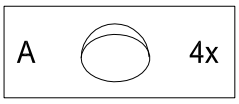

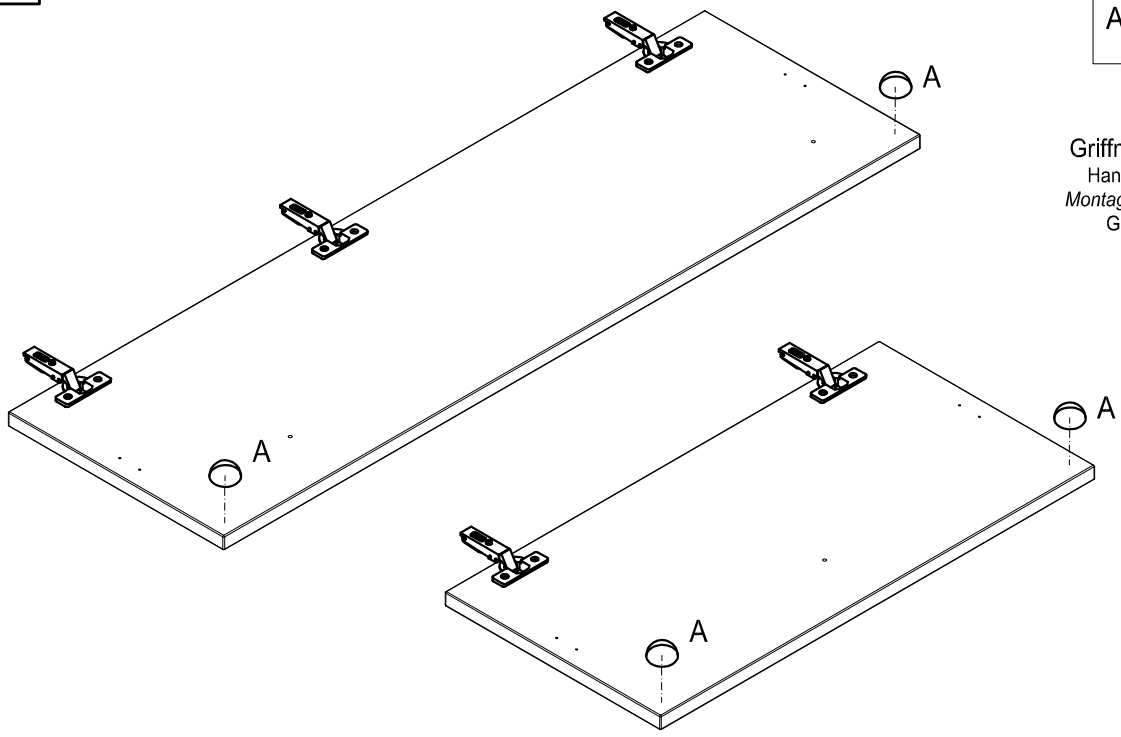

Griffmontage, siehe Seite 9
Handle assembly, see page 9
Montage des poignées, voir page 9
Greepmontage, zie blz. 9

3

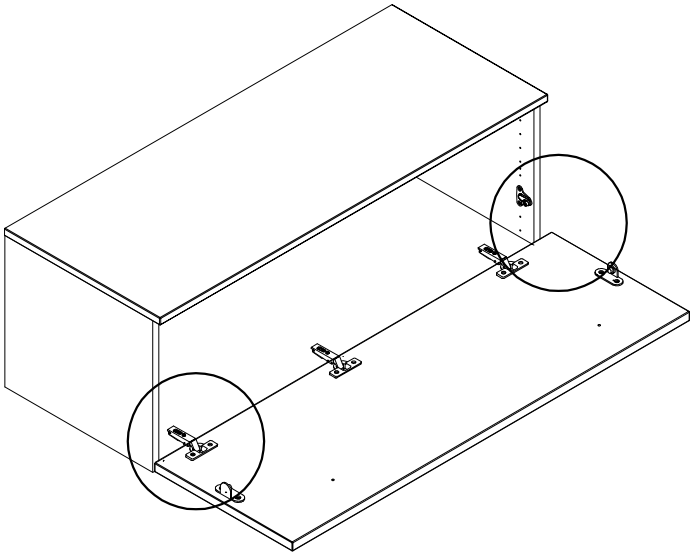

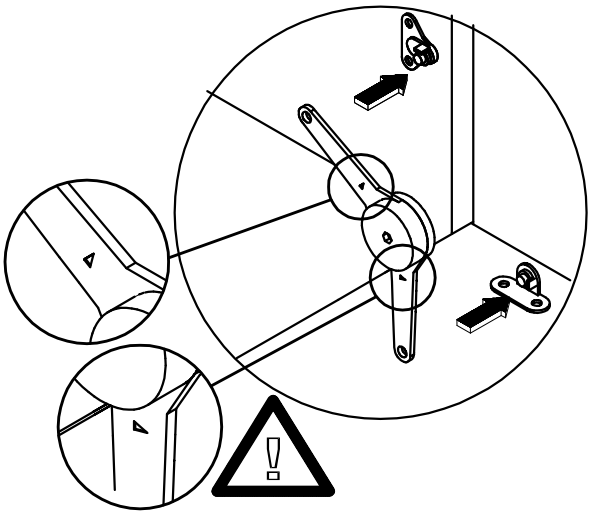

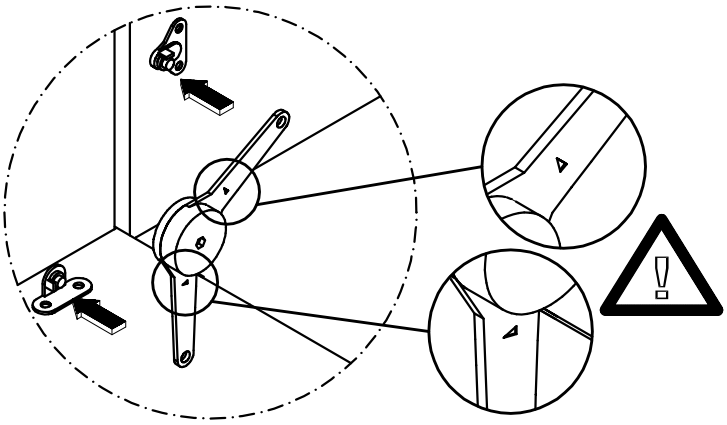

Falsch!
wrong!
incorrect!
fout!

Richtig!
Correct!
Correct!
Correct!

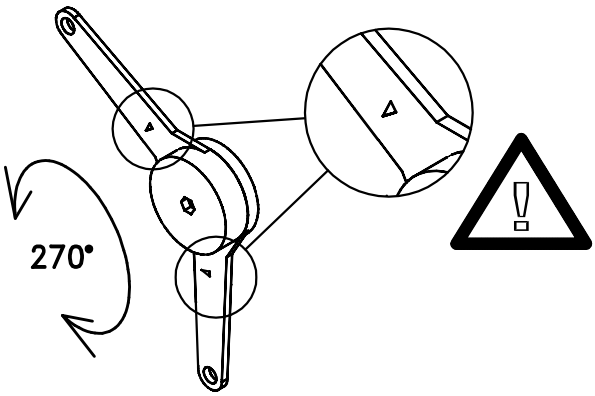

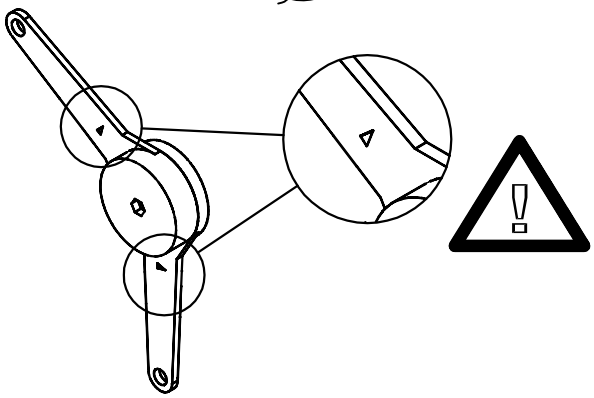

4

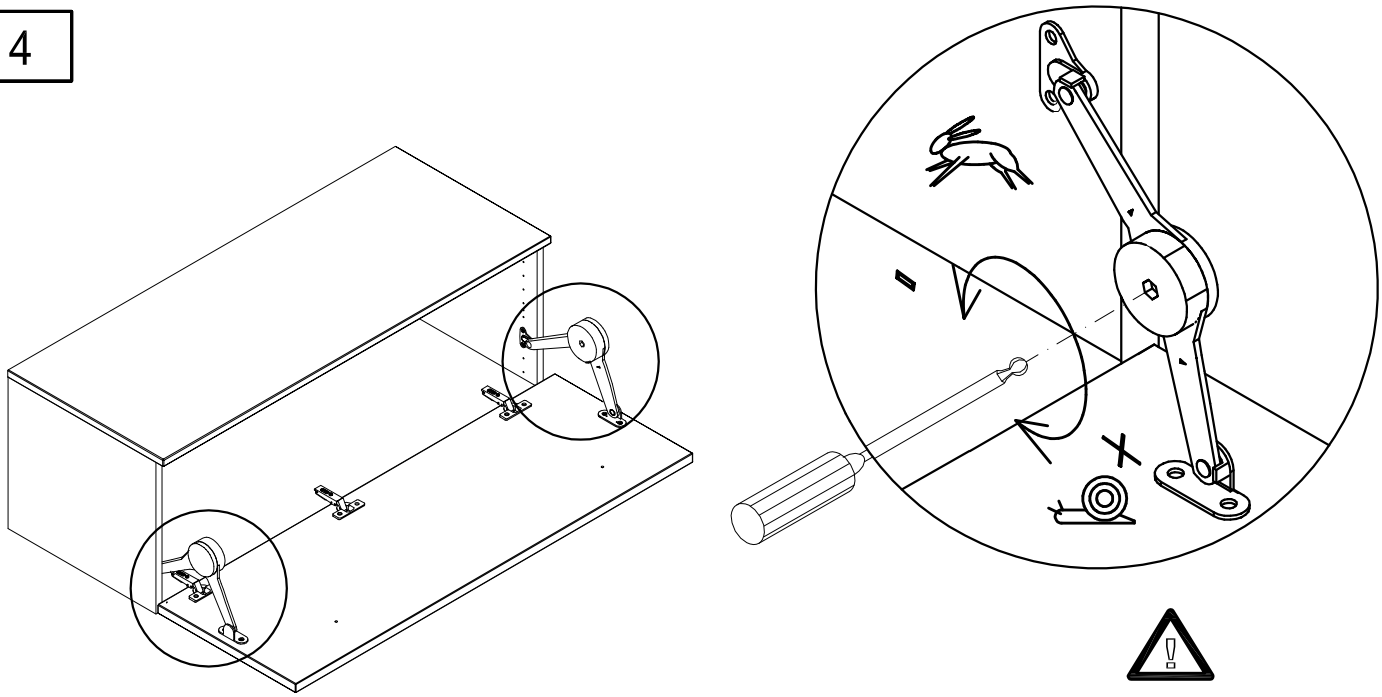

Dämpfung des Klappenbeschlags regelmäßig nachstellen!
Adjust cushioning device of flap bracket regularly!
Ajuster régulièrement la butée amortie des ferrures pour abattant!
Dempong van het klepbeslag regelmatig bijstellen!

5

Scharniereinstellung
Hinge adjustment
Réglare de la charnière
Scharnierinstelling

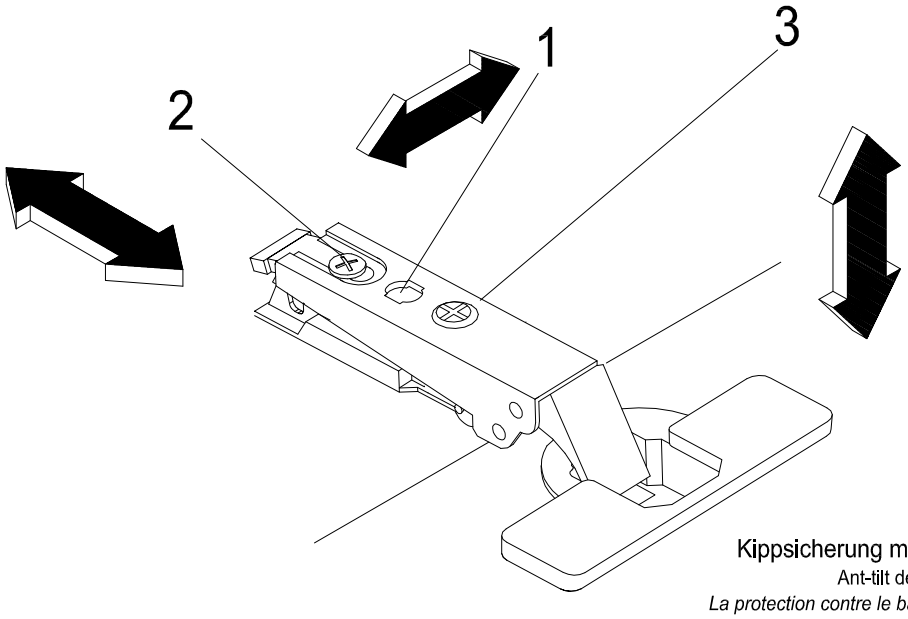

Kippsicherung muss vor der Fronteneinstellung montiert sein!
Ant-tilt device must be fitted before front adjustment!
La protection contre le basculement doit être montée avant le réglage des façades !
De omkiepbeveiliging moet vóór afhangen front gemonteerd zijn!

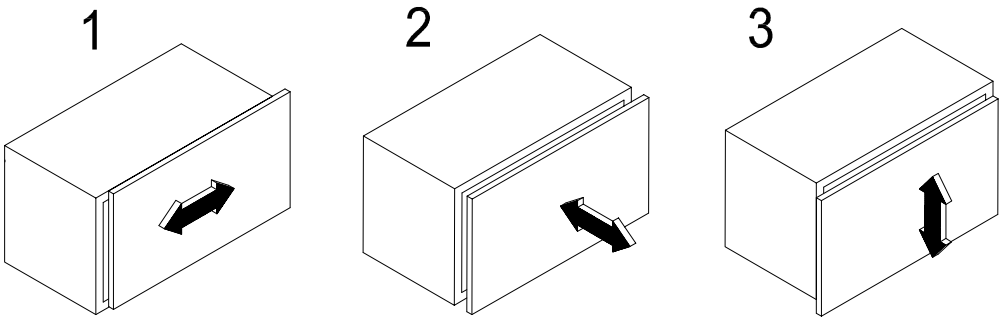

6

1x/ 2x BB 2286 Mat. Nr. 1526738

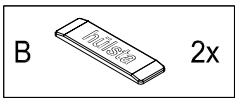

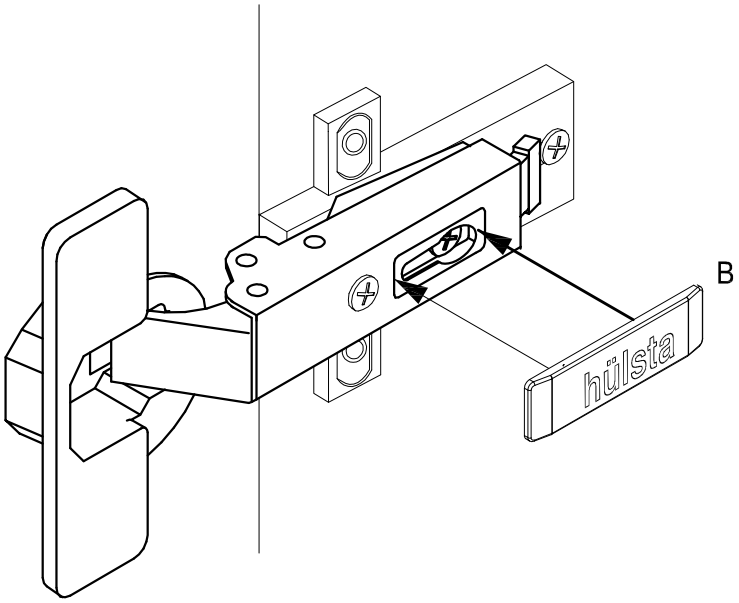

1

Schubladen
Drawers
Tiroirs
Laden

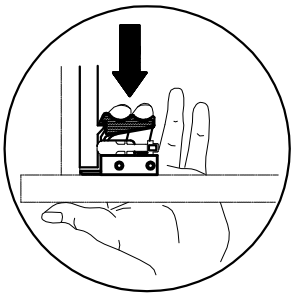

Aushängen des Schubkastens
Detach the drawer
Dépose du tiroir
Lade demonteren

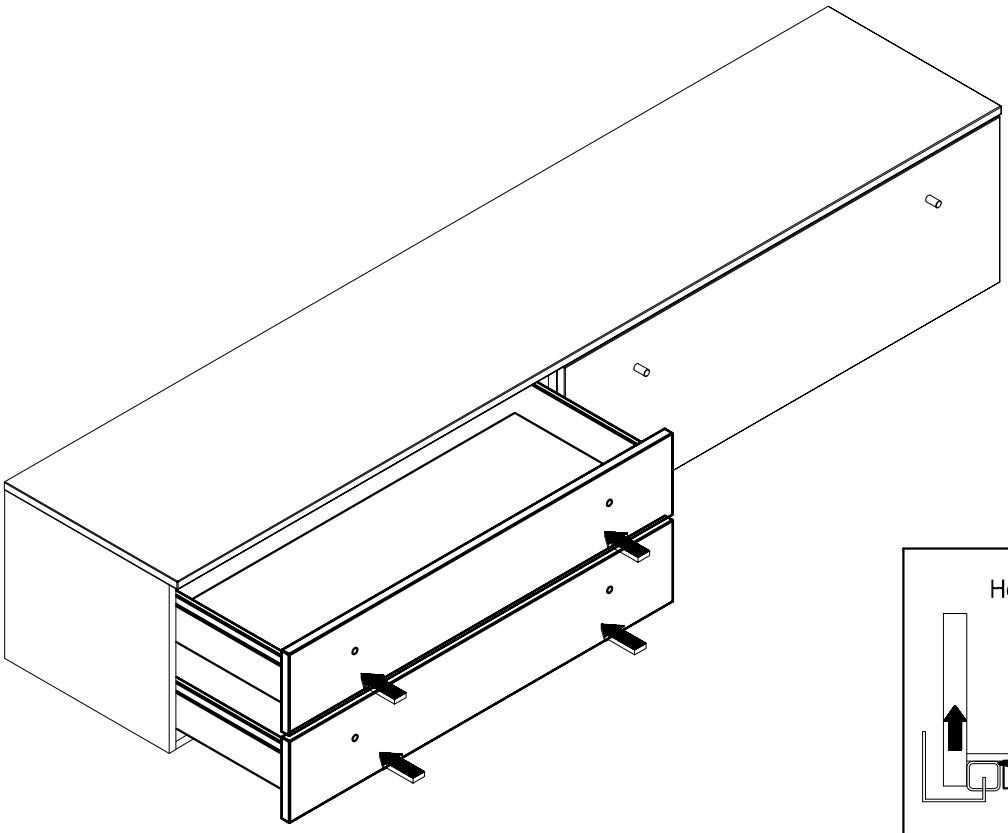

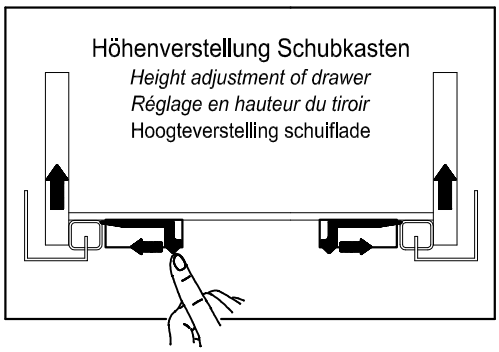

1

offenes Fach
open compartment
compartiment ouvert
open vak

BB 2405 Mat. Nr. 1561730

C 2x
weiß
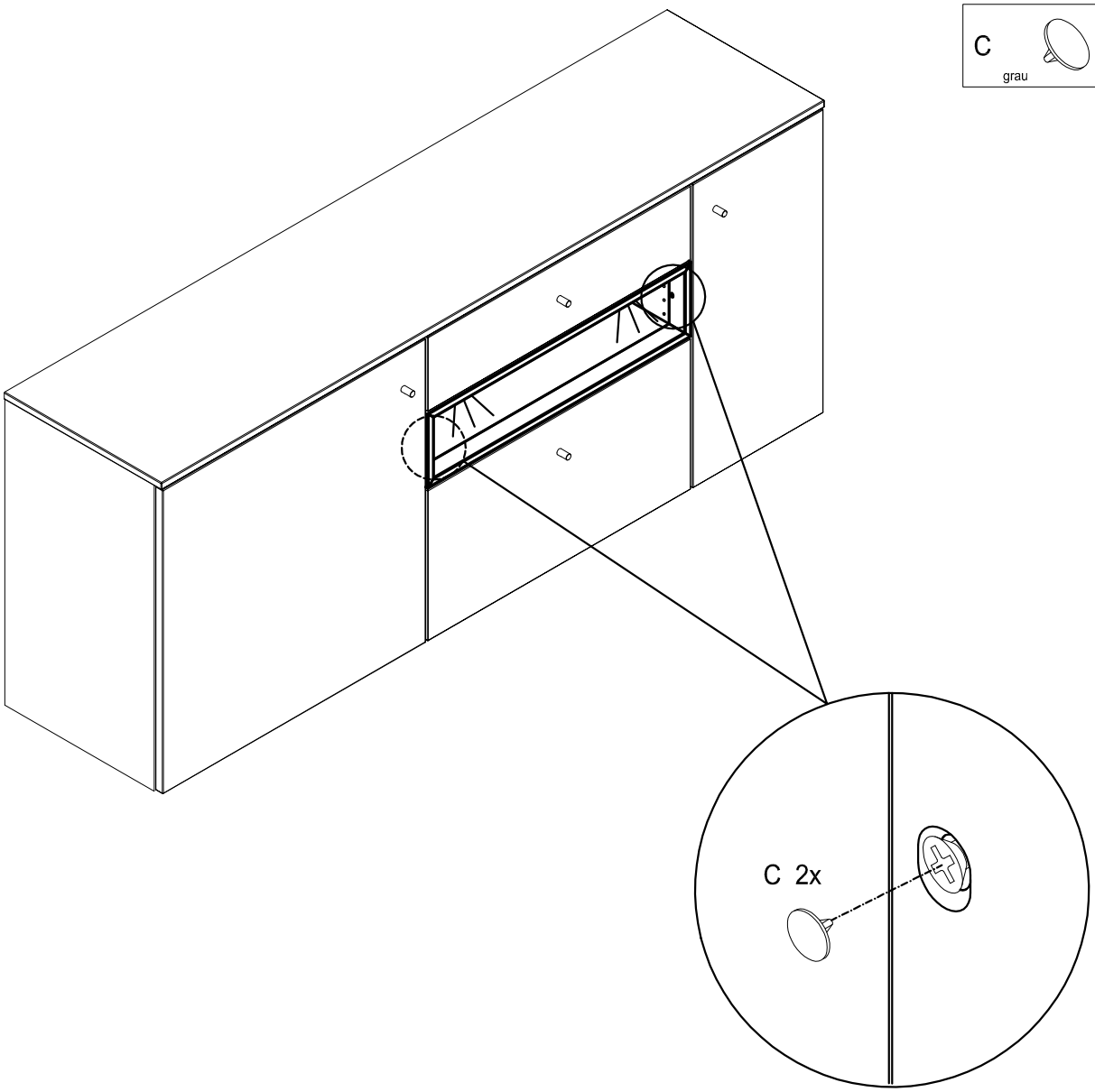
C 2x
grau