Klappbett

Montage- und Gebrauchsanleitung
200 x 200

hülsta
Die Möbelwerke.

Wichtig! Die Montageanleitung vor der Montage unbedingt durchlesen und aufbewahren.

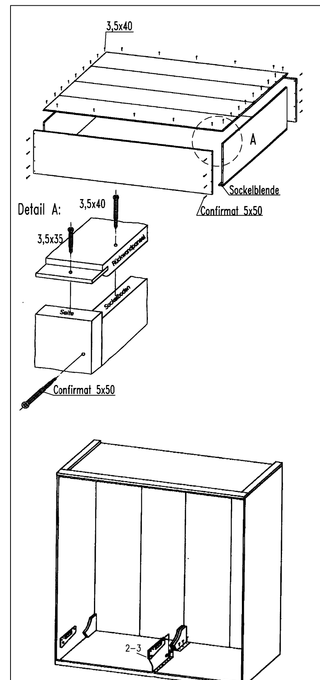

2

Montage des Korpusses:

Seiten, Kranz und Sockel mit der Vorderkante auflegen und mit Confirmatschraube verschrauben. Rückwandpaneele oben und seitlich mit Spanplattenschrauben 3,5x40 bzw. 3,5x35 befestigen (Detail A).

Mittelauflaßlick für Kopfteil auf angezeichneten Bohrungen am Sockelboden befestigen. Den Mittelblock 2–3 auf die dafür herausragenden Schrauben setzen und anschrauben.

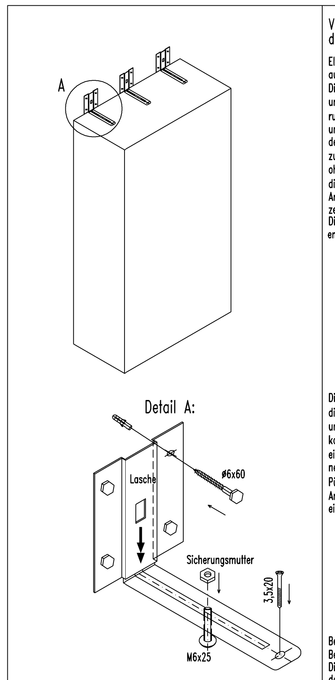

3

Vorbereitung für den Aufbau

Element lot- und waagerecht auf den vorgesehenen Platz stellen. Die Befestigungswinkel aufsetzen und die Lasche in unterste Stellung rutschen lassen. Dies ist notwendig um eine nachträgliche Absenkung des Bodens (Teppich o. ä.) von bis zu 15mm ausgleichen zu können, ohne daß zusätzliche Kräfte auf die Wandschrauben wirken. Anschließend Dübellöcher anzeichnen und bohren. Die übrige Verschraubung entnehmen Sie dem Detail A.

Die Wandbeschaffenheit ist unbedingt zu prüfen. Dübel bei Beton und festem Mauerwerk. Bei Gipskarton- Leichtbausteinen usw. ist eine andere Befestigung vorzunehmen, z. B. verkeilen zur Decke. Füllkraft 140DN (140kg). An den 3 Befestigungsstellen wirkt eine Kraft von 700N (70kg).

Bei nicht sachgemäßer Befestigung besteht Unfallgefahr!! Die Montage des gesamten Bettes darf nur von Fachkräften vorgenommen werden.

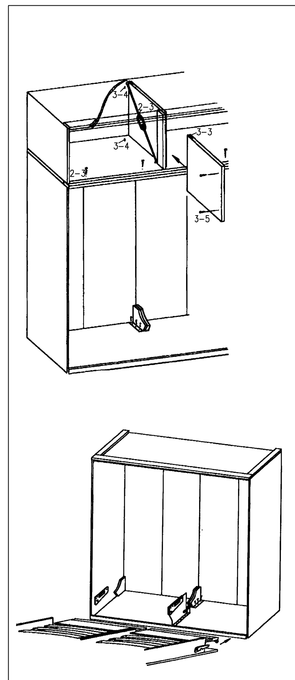

4

Den Überbau nach der Wandbefestigung des Klappbettes auflegen, ausrichten und mit Schrauben 3.1 (3,5x40) befestigen.
Hinter der Mittelwand befindet sich ein Spannschlitz 3–2 das durch Einstellung das Durchhängen der Abdeckplatte vermeidet.
Nach Einstellung des Spannschlitzes wird die Mittelwand mit den hinteren Nuten 3–3 auf die Führungszapfen 3–4 geschoben und die vorderen Schrauben 3–5 (3,5x40) werden eingeschraubt.

Den Klappbetteinsatz schräg von vorne einschieben.

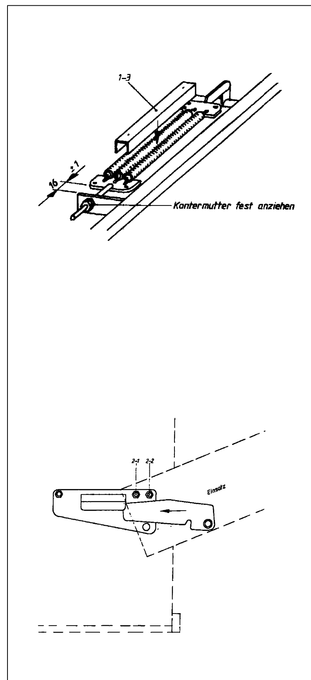

5

Danach muß das U-Spannstück 1–3 abgenommen und am hinteren Teil des Einsatzes, unter dem Lattenrost, angeschraubt werden um es für eine evtl. Demontage wieder zur Verfügung zu haben.

Schrittfolge bei evtl. Demontage:

Vor dem Ausbau des Klappbetteinsatzes muß das U-Spannstück 1–3 vom hinteren Teil des Einsatzes abgeschraubt und auf die mittlere Feder aufgesteckt werden. Den Einsatz bis zum Drehpunkt schließen (ca. 30°). Beidseitig gleichmäßig ca. 2cm anheben und nach vorne herausziehen.

Montage:

Die Höhenverstellung (Fugenbild) kann über das Beschlagteil auf der Seite über die Exzenterscheiben 2–1 und 2–2 vorgenommen werden.

Eine ausschließlich hohe Belastung des Bettes am Kopfende hinter dem Beschlagdrehpunkt ist zu vermeiden, da sich sonst das Bett selbstständig schließen kann.
Matratzengewicht: 10kg

Wir empfehlen Ihnen zur leichteren Handhabung Spannbezüge für die Matrazen.

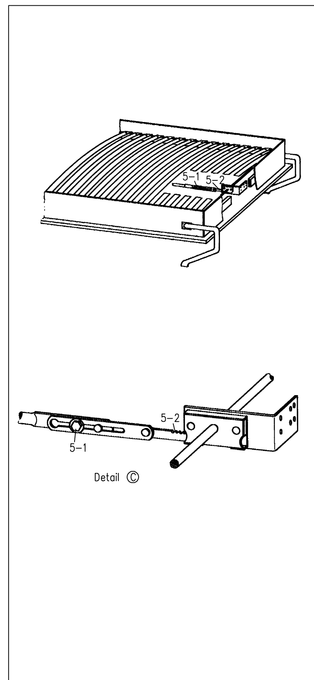

6

Bei nicht vollständigem ausklappen des Fußpolsters besteht eine Einstellmöglichkeit des Bewegungsablaufes über die Befestigungsschraube 5–1.
Es empfiehlt sich das Zahnradgestänge (5–2) zu fetten. (Detail C)

Sehr geehrter Kunde, bitte denken Sie an Ihre Aufsichtspflicht und Fürsorge und lassen Sie aufgrund der Quetschgefahr keine Kleinkinder und zu benzfähigende Personen allein das Bett bedienen.

Nach einem Monat alle Schrauben fest nachziehen.

Für eine sorgfältige Montage herzlichen Dank !

Bei evtl. Ersatzteil-Nachlieferung benötigen wir folgende Angaben:

1.) Programm z.B.: Spectrum
2.) Holzart z.B.: Buche
3.) Nummer der Auftragsbestätigung (siehe Gütepaß)
4.) Typennummer (siehe Typenliste)
5.) Benötigtes Ersatzteil z.B.: Topfband

hülsta – Spectrum – Programm
Technische Änderungen vorbehalten.
Stand: 10/1997
01–02–00638

Entwurf und Konzeption gesetzlich geschützt, Irrtum vorbehalten.

hülsta-werke Gerhart-Hauptmann-Str.43–49 D-48703 Stadtlohn Tel.02563/86-0 Fax86417 Tlx256316