Montageanleitung
Assembly instruction
Notice de montage
Montagehandleiding

MULTI–FORMA II

SCHRANKINNENAUSSTATTUNG
WARDROBE INTERIOR FITTINGS
AMENAGEMENT INTERIEUR D'ARMOIRE
KLEERKASTINDELING

hülsta

1585136

Stand: 10 / 2021

hülsta–werke · Karl–Hüls–Straße 1 · 48703 Stadtlohn
TEL +49 2563 86–0 · FAX +49 2563 86–1417
www.huelsta.com

Mat.-Nr.:1585136

MONTAGEANLEITUNG

hülsta

ASSEMBLY INSTRUCTION
NOTICE DE MONTAGE
MONTAGEHANDLEIDING

INHALT · CONTENTS · *TABLE DES MATIERES* · INHOUD

Einlegeböden/ Fitted shelves • *Tablettes* • Legplanken	**Montage** Assembly • *Montage* • Montage	**4**
Kleiderstange Clothes rod • *Tringle à vêtements* • Kleerstang	**Montage** Assembly • *Montage* • Montage	**5**
Eckeinlegeböden ohne Kleiderstange Fitted corner shelves without clothes rod • *Tablettes d'angle sans tringle à vêtements* • Hoeklegplanken zonder kleerstang	**Montage** Assembly • *Montage* • Montage	**6**
Eckeinlegeböden mit Kleiderstange Fitted corner shelves with clothes rod • *Tablettes d'angle avec tringle à vêtements* • Hoeklegplanken met kleerstang	**Montage** Assembly • *Montage* • Montage	**7**
Lichteinlegeböden Fitted shelves with lamps • *Tablettes avec éclairage* • Lichtplanken	**Verkabelungsbeispiel** Example of cable fitting • *Exemple pour le câblage* • Bedradingsvoorbeeld	**8**
	Montage Lichteinlegeböden Assembly fitted shelves with lamps • *Montage tablettes avec éclairage* • Montage lichtplanken	**9–12**
	Montage Lichteinlegeböden für Eckschränke Assembly fitted shelves with lamps for corner wardrobes • *Montage tablettes avec éclairage pour armoires d'angle* • Montage lichtplanken voor hoekkasten	**13–14**
Mittelwand-Einbausatz Centre partition kit • *Set de montage cloison intermédiaire* • Tussenschot-inbouwset	**Montage** Assembly • *Montage* • Montage	**15–17**
Kleiderlift Clothes lift • *Lift à vêtements* • Kleerlift	**Montage** Assembly • *Montage* • Montage	**18–19**
Krawattenhalter an Kleiderstange Tie-holder on clothes rod • *Support cravates sur tringle à vêtements* • Stropdassenhouder aan kleerstang	**Montage** Assembly • *Montage* • Montage	**20**
Krawattenhalter Tie-holder • *Support cravates* • Stropdassenhouder	**Montage** Assembly • *Montage* • Montage	**21**
Krawattenhalter Tie-holder • *Support cravates* • Stropdassenhouder	**Montage** Assembly • *Montage* • Montage	**22**
Hosenhalter Trouser holder • *Support pantalons* • Pantalonhouder	**Montage** Assembly • *Montage* • Montage	**23**

MONTAGEANLEITUNG

hülsta

ASSEMBLY INSTRUCTION
NOTICE DE MONTAGE
MONTAGEHANDLEIDING

INHALT · CONTENTS · *TABLE DES MATIERES* · INHOUD

Einplanung der Blockseitenbreiten in Dreh-, Schiebe- und Falttürenschränke
Integrating the block sides in hinge-, sliding- and folding-door wardrobes • *Etude des faces de blocs dans les armoires à portes ouvrantes, coulissantes et pliantes* • Bepalen van de kastinterieurzijden voor draai-, schuif- en vouwdeurkasten

Übersicht 24
Overview • *Sommaire* • Overzicht

Set Schublade mit Holz-/Glasfront (oberhalb des Sockelbodens und auf die volle Breite des Schrankes eingeplant)
Set of drawers with wooden/glass front (fitted above the plinth shelf over the full width of the wardrobe) • *Lot de tiroirs avec façade en bois/en verre (prévu au-dessus du plateau de socle et sur l'ensemble de la largeur de l'armoire)* • Set laden met houten-/glasfront (gepland boven de sokkelplank en over de gehele breedte van de kleerkast)

Montage 25–29
Assembly • *Montage* • Montage

Einplanungsbeispiele 30
Examples • *Exemples* • Voorbeelden

Set Schublade mit Holz-/Glasfront (oberhalb des Sockelbodens und im Mittwand-Einbausatz eingeplant)
Set of drawers with wooden/glass front (fitted above the plinth shelf and in the centre partition) • *Lot de tiroirs avec façade en bois/en verre (prévu au-dessus du plateau de socle et dans le set cloison intermédiaire)* • Set laden met houten/glasfront (gepland boven de sokkelplank en in tussenschot-inbouwset)

Montage 31–41
Assembly • *Montage* • Montage

Schubladeneinteilung für Wäsche/Krawatten
Drawer compartments for linen/ties • *Séparations de tiroir pour linge/cravates* • Lade-indeling voor lingerie/stropdassen

Montage 42–43
Assembly • *Montage* • Montage

Schuhschublade
Shoe drawer • *Tiroir à chaussures* • Schoenenlade

Montage 44–45
Assembly • *Montage* • Montage

Hosenhalter
Trouser holder • *Support pantalons* • Pantalonhouder

Montage 46
Assembly • *Montage* • Montage

Präsentationsboden
display shelf• *tablette d'affichage* • vertoningsplank

Montage 47
Assembly • *Montage* • Montage

MONTAGEANLEITUNG

hülsta

EINLEGEBÖDEN

FITTED SHELVES

TABLETTES

LEGPLANKEN

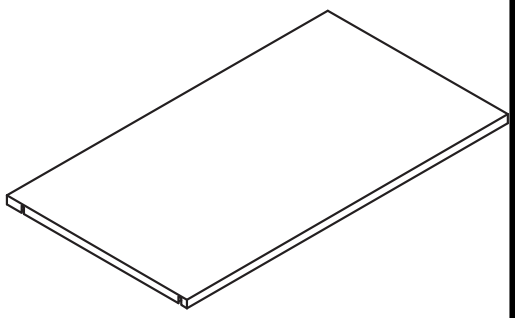

Montage darf nur durch fachkundiges Personal erfolgen

Fitting has to be done by qualified personnel

Le montage doit uniquement être effectué par de main d´oevre spécialisée

Montage uitsluitend door vakkundig personeel

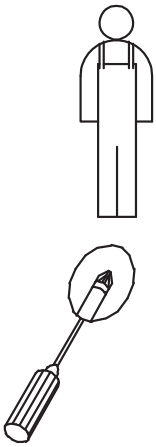

BB 659 Mat. Nr. 64259

A		5x
B 4x15		5x

1

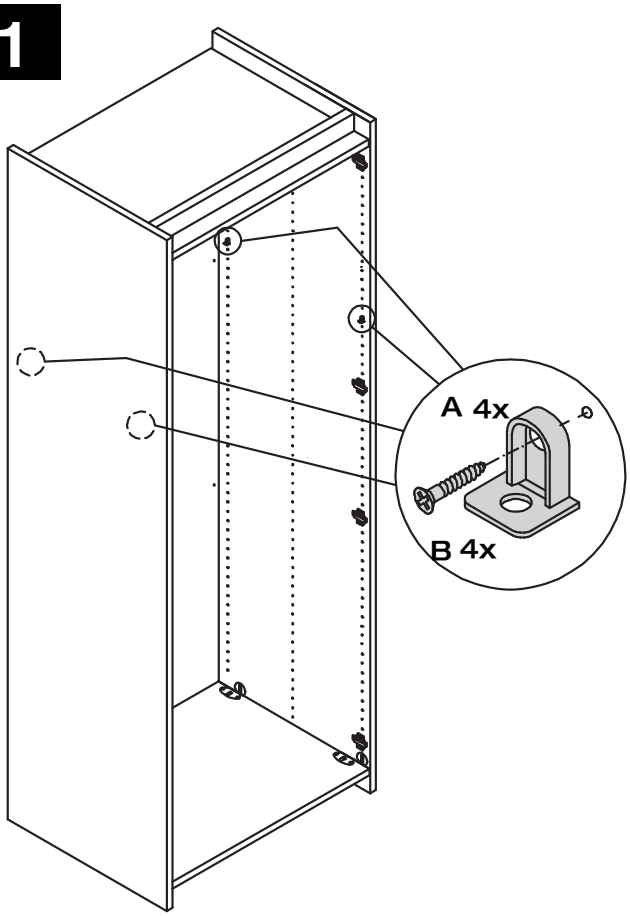

2

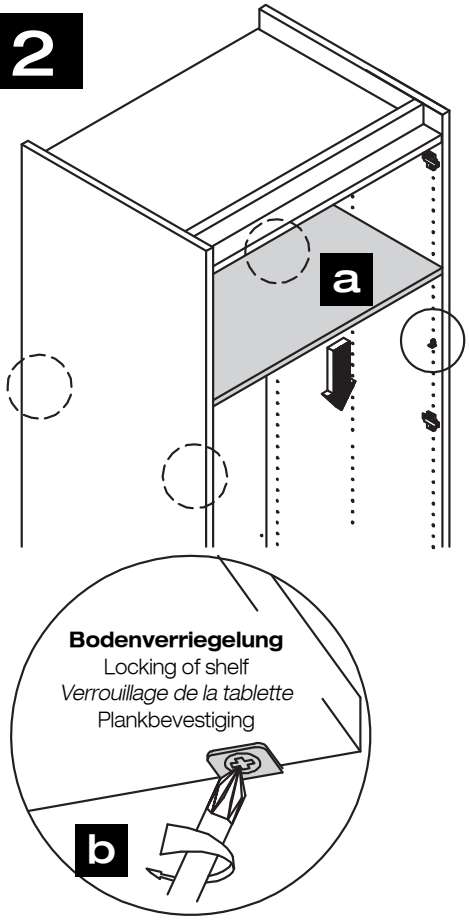

MONTAGEANLEITUNG

hülsta

KLEIDERSTANGE

CLOTHES ROD

TRINGLE A VETEMENTS

KLEERSTANG

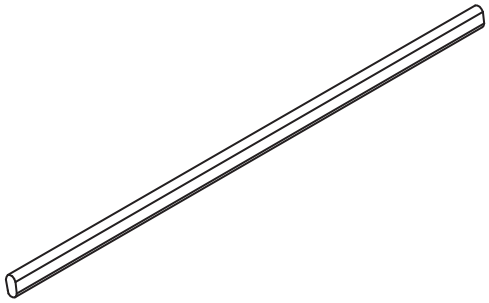

Montage darf nur durch fachkundiges Personal erfolgen.

Fitting has to be done by qualified personnel.

Le montage doit uniquement être effectué par de main d´oevre spécialisée.

Montage uitsluitend door vakkundig personeel.

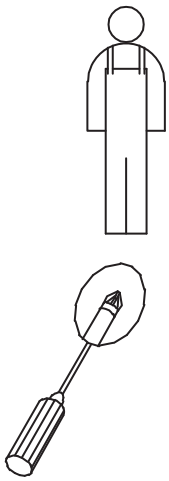

BB 064 Mat. Nr. 279669

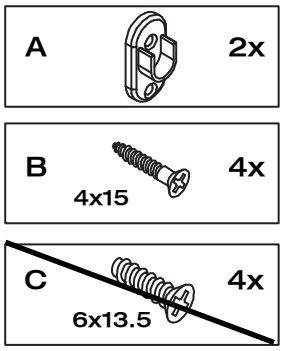

1

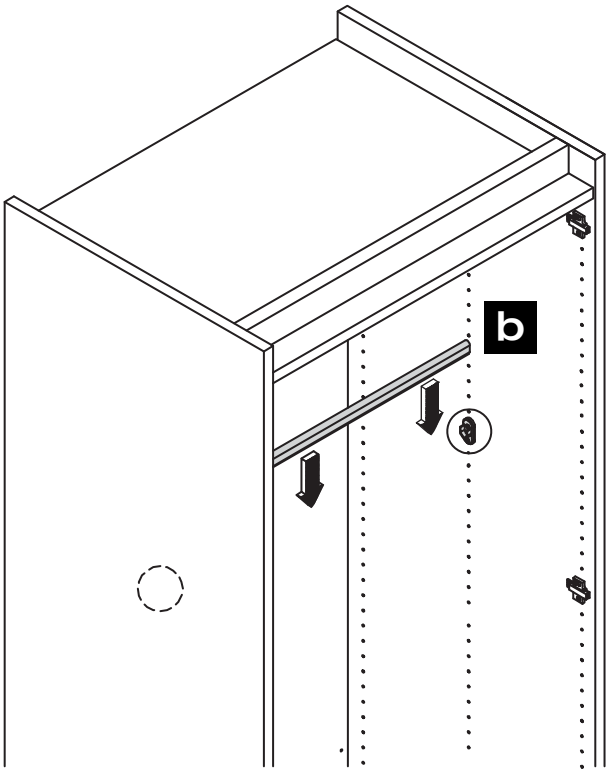

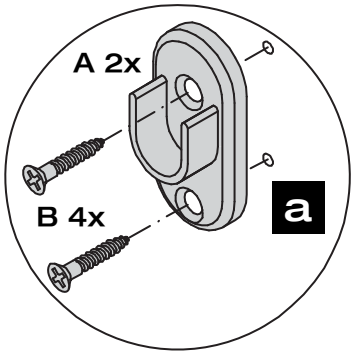

MONTAGEANLEITUNG

hülsta

ECKEINLEGEBODEN OHNE KLEIDERSTANGE

FITTED CORNER SHELF WITHOUT CLOTHES ROD

TABLETTE D´ANGLE SANS TRINGLE A VETEMENTS

HOEKLEGPLANK ZONDER KLEERSTANG

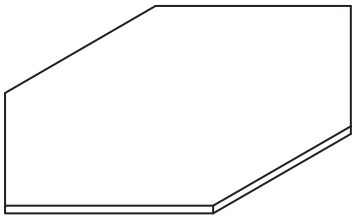

Montage darf nur durch fachkundiges Personal erfolgen.

Fitting has to be done by qualified personnel.

Le montage doit uniquement être effectué par de main d´oevre spécialisée.

Montage uitsluitend door vakkundig personeel.

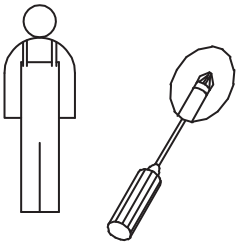

BB 657 Mat. Nr. 64257

A		6x
B 3x17		6x

1

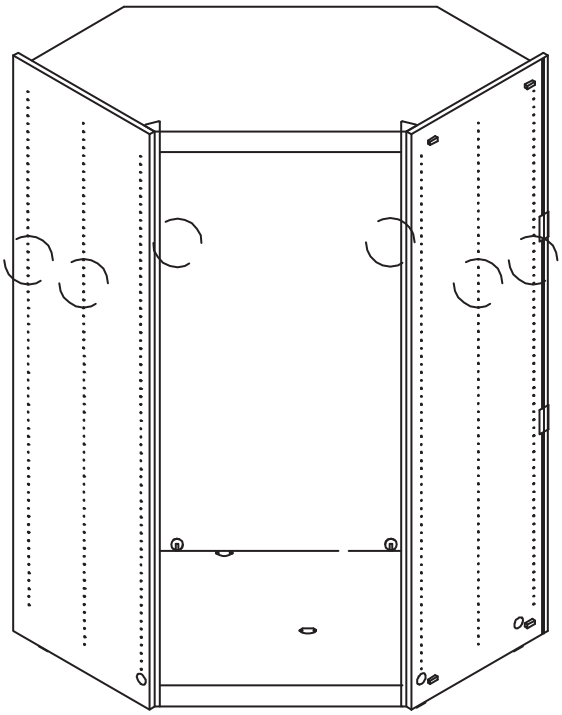

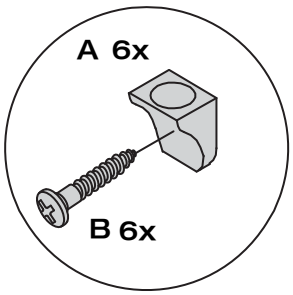

2

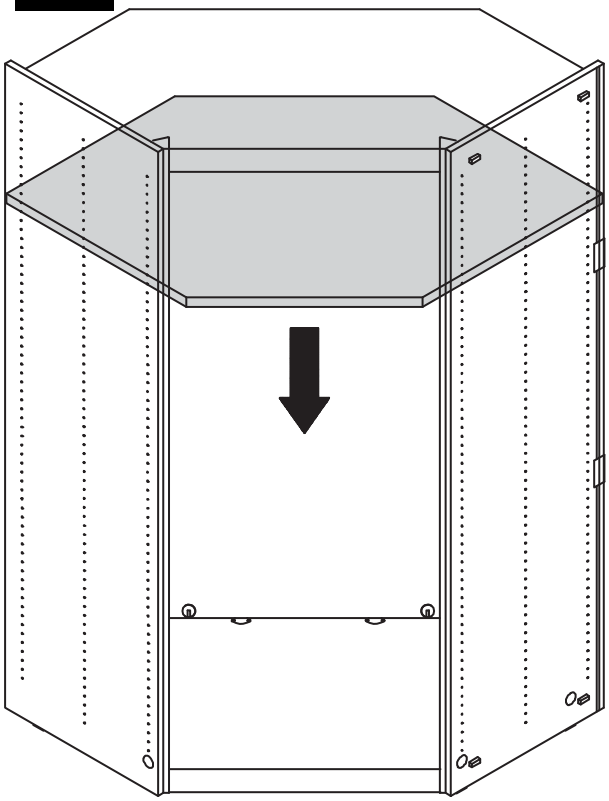

MONTAGEANLEITUNG

hülsta

ECKEINLEGEBODEN MIT KLEIDERSTANGE

FITTED CORNER SHELF WITH CLOTHES ROD

TABLETTE D´ANGLE AVEC TRINGLE A VETEMENTS

HOEKLEGPLANK MET KLEERSTANG

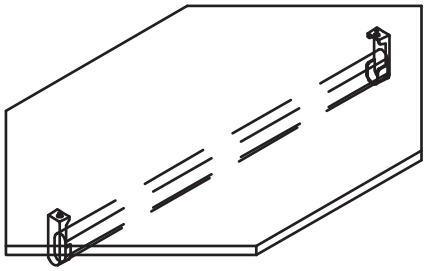

Montage darf nur durch fachkundiges Personal erfolgen.

Fitting has to be done by qualified personnel.

Le montage doit uniquement être effectué par de main d´oevre spécialisée.

Montage uitsluitend door vakkundig personeel.

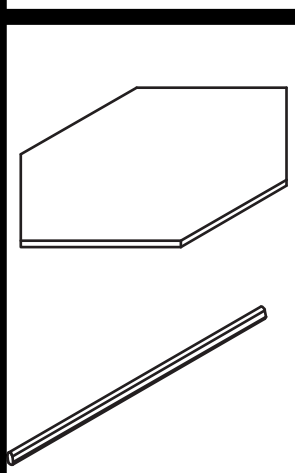

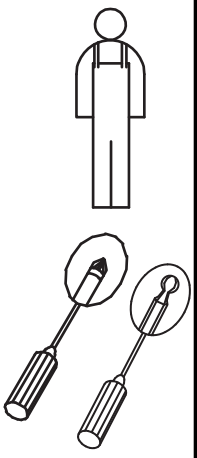

BB 660 Mat. Nr. 64260

A		12x
B	3x17	12x
D		2x
E	6x35	2x

1

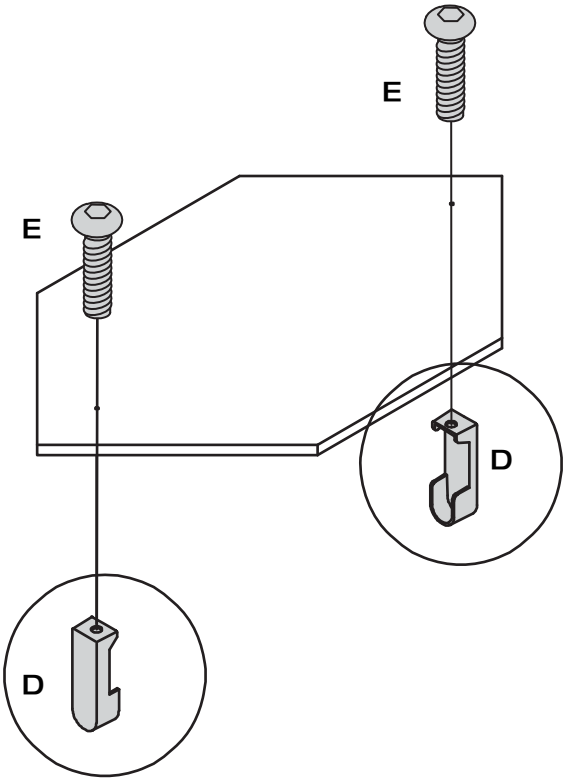

2

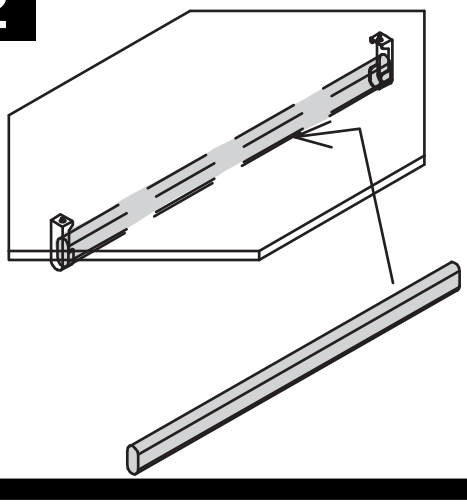

3

Bodenmontage, siehe S. 6

Shelf assembly, see p. 6

Montage des tablettes , voir p. 6

Plankmontage, zie pag. 6

MONTAGEANLEITUNG

VERKABLUNGSBEISPIEL
EXAMPLE OF CABLE FITTING
EXAMPLE POUR LE CABLAGE
BEDRADINGSVOORBEELD

1

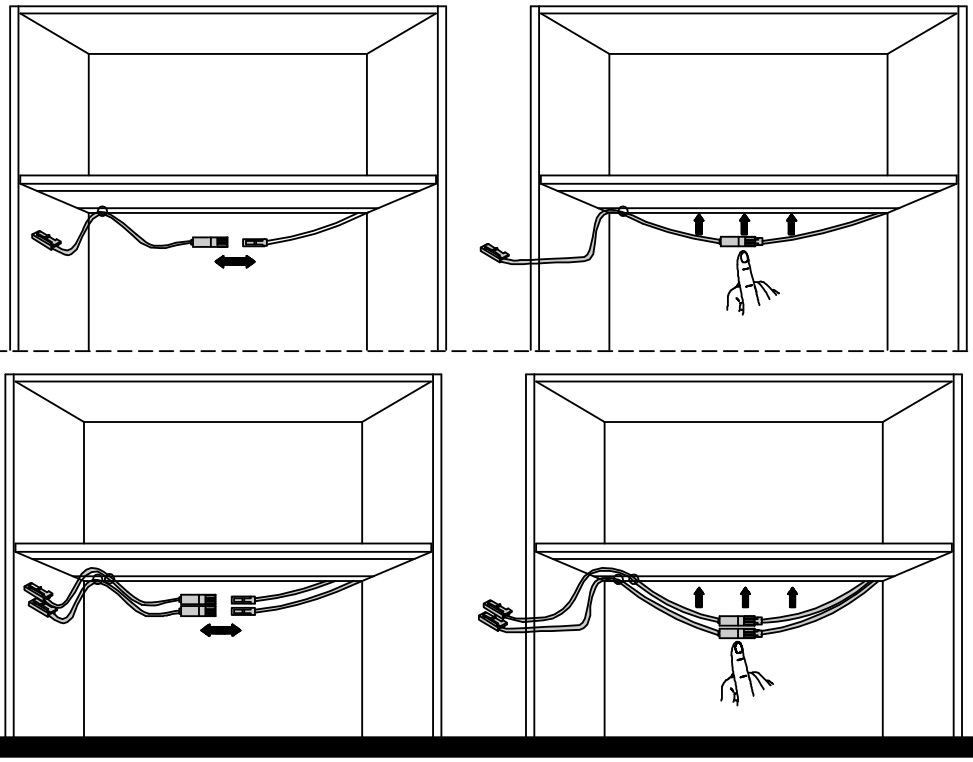

2x bei 1580er/1980er Böden
2x for 1580 and 1980 mm wide shelves
2x en présence de tablettes
de 1580 ou de 1980 mm de large
2x i.g.v. 1580 en 1980 mm brede planken

2

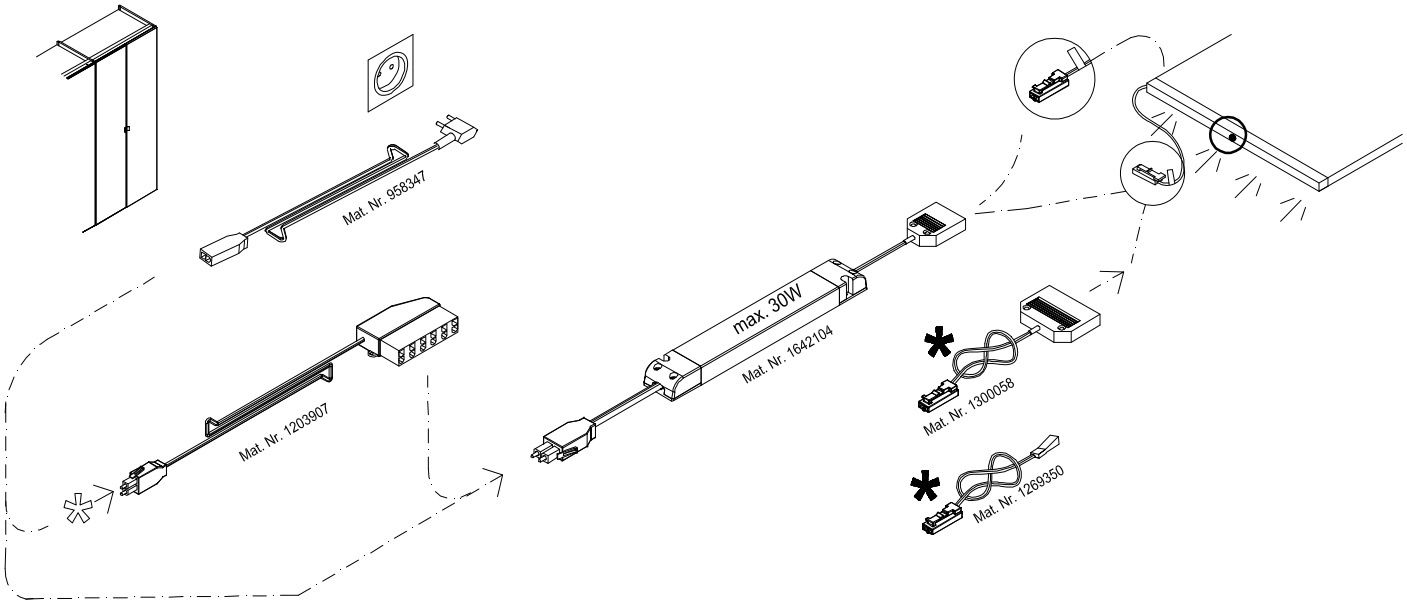

MONTAGEANLEITUNG

hülsta

LICHTEINLEGEBÖDEN

FITTED SHELVES WITH LAMPS

TABLETTES AVEC ECLAIRAGE

LICHTPLANKEN

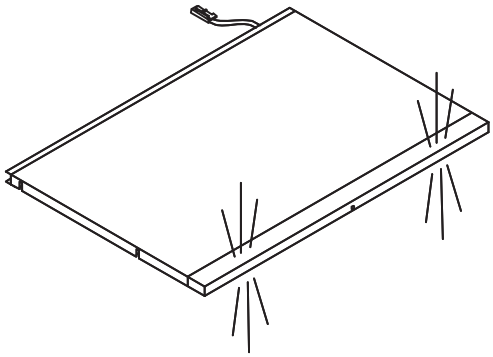

Montage darf nur durch fachkundiges Personal erfolgen.

Fitting has to be done by qualified personnel.

Le montage doit uniquement être effectué par de main d´oevre spécialisée.

Montage uitsluitend door vakkundig personeel.

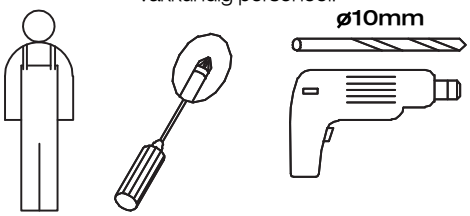

BB 1660 Mat. Nr. 1221086

A	4x17	2x
B	4x15	6x
C		1x
D		4x

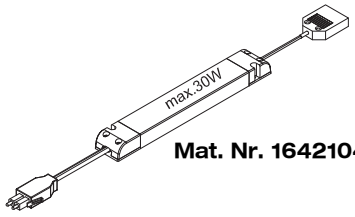

Mat. Nr. 1642104

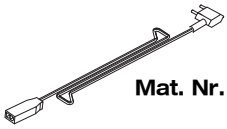

Mat. Nr. 958347

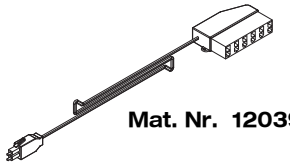

Mat. Nr. 1203907

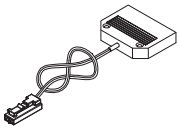

Mat. Nr. 1300058

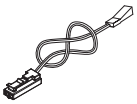

Mat. Nr. 1269350

1

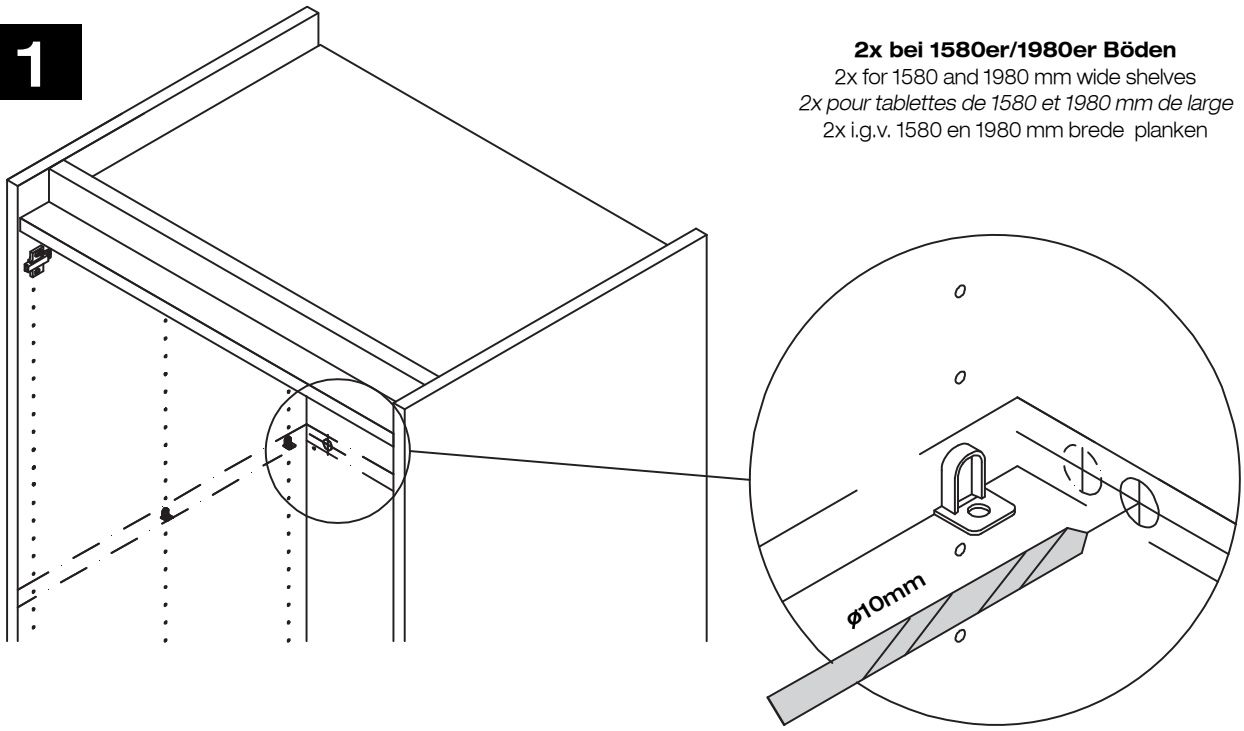

2x bei 1580er/1980er Böden

2x for 1580 and 1980 mm wide shelves

2x pour tablettes de 1580 et 1980 mm de large

2x i.g.v. 1580 en 1980 mm brede planken

2

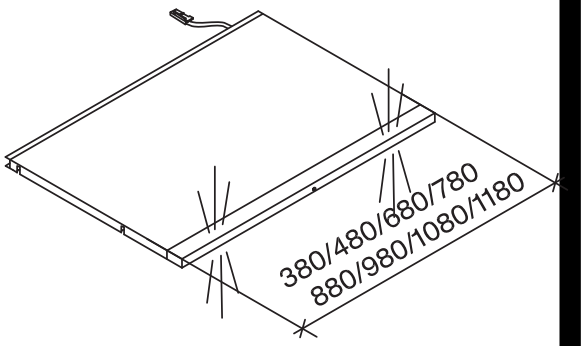

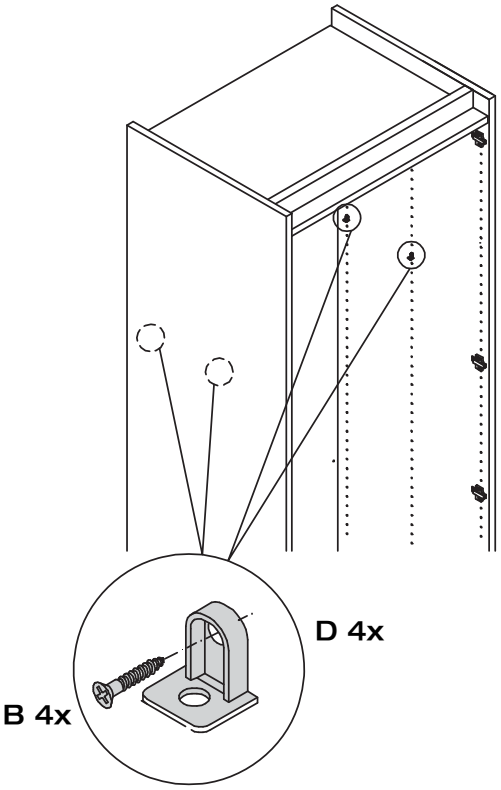

2

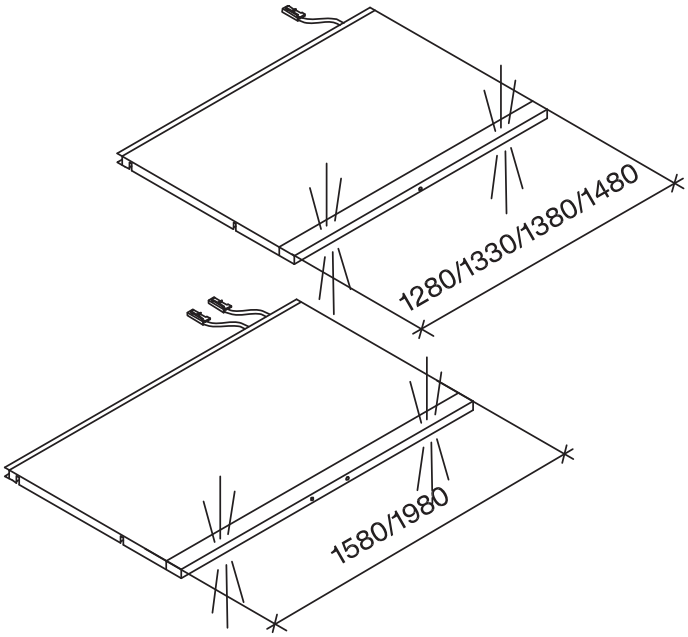

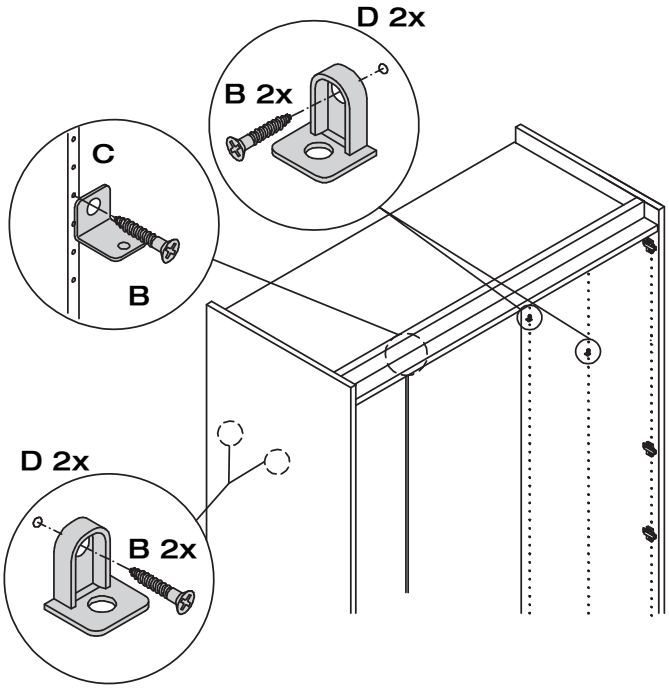

Winkel (C) wird auf gleicher Höhe mit dem Trägerteilen Tab V (D) montiert.

Bracket (C) is fitted at same height as Tab V supports (D).

L'équerre (C) doit être monté à la même hauteur que les Tab V de la pièce support (D).

Hoekijzer (C) wordt op gelijke hoogte als Tab V dragers (D) gemonteerd.

3

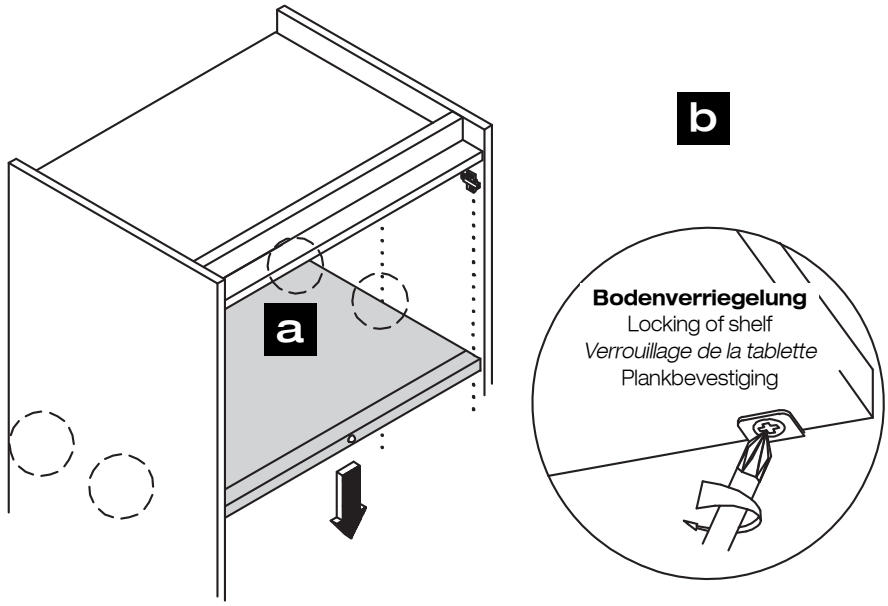

4

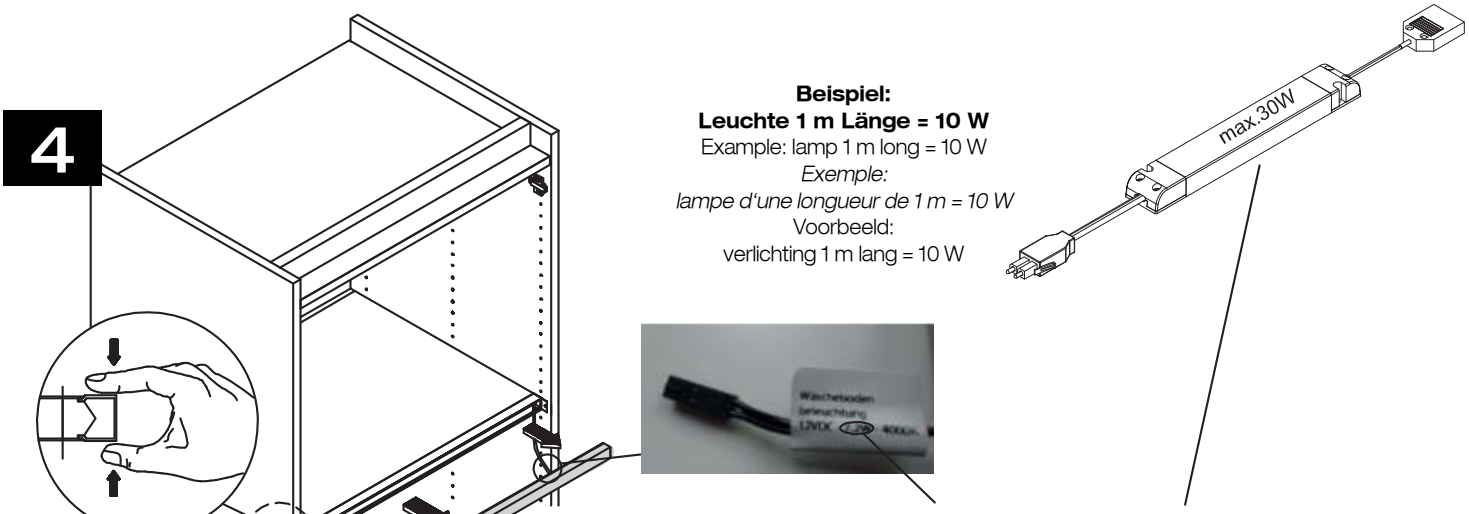

Beispiel:
Leuchte 1 m Länge = 10 W
Example: lamp 1 m long = 10 W
Exemple:
lampe d'une longueur de 1 m = 10 W
Voorbeeld:
verlichting 1 m lang = 10 W

Summe der Wattangaben der angeschlossenen Leuchten an einem Vorschaltgerät darf die Wattzahl des Vorschaltgeräts (30 W) nicht überschreiten.

Sum of wattage of lamps connected to one power supply unit must not exceed the wattage limit of this unit (30 W).

La somme des puissances en watt des lampes raccordées à un boîtier additionnel ne doit dépasser la puissance maximale en watt celui-ci (30 W).

Som wattages van de aangesloten lampen aan een voorschakelapparaat mag niet hoger zijn dan wattage van het voorschakelapparaat (30 W).

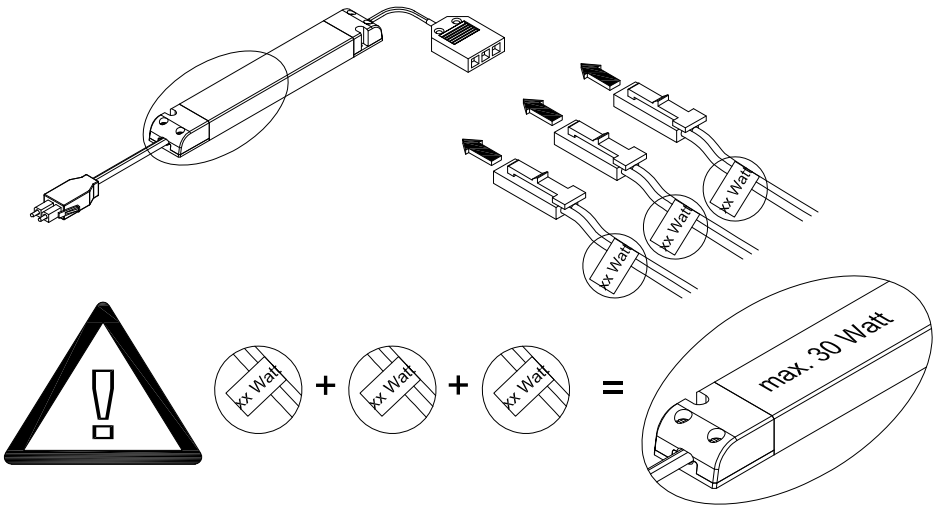

5

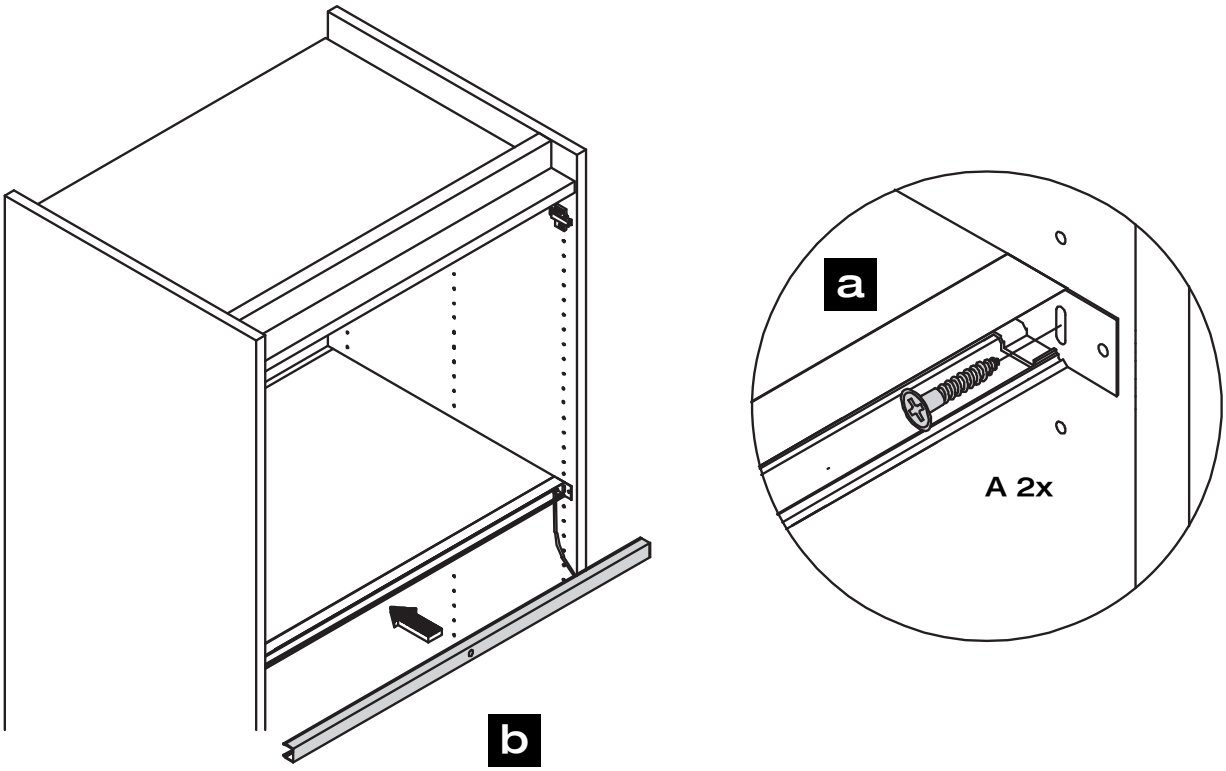
a
A 2x
b

6

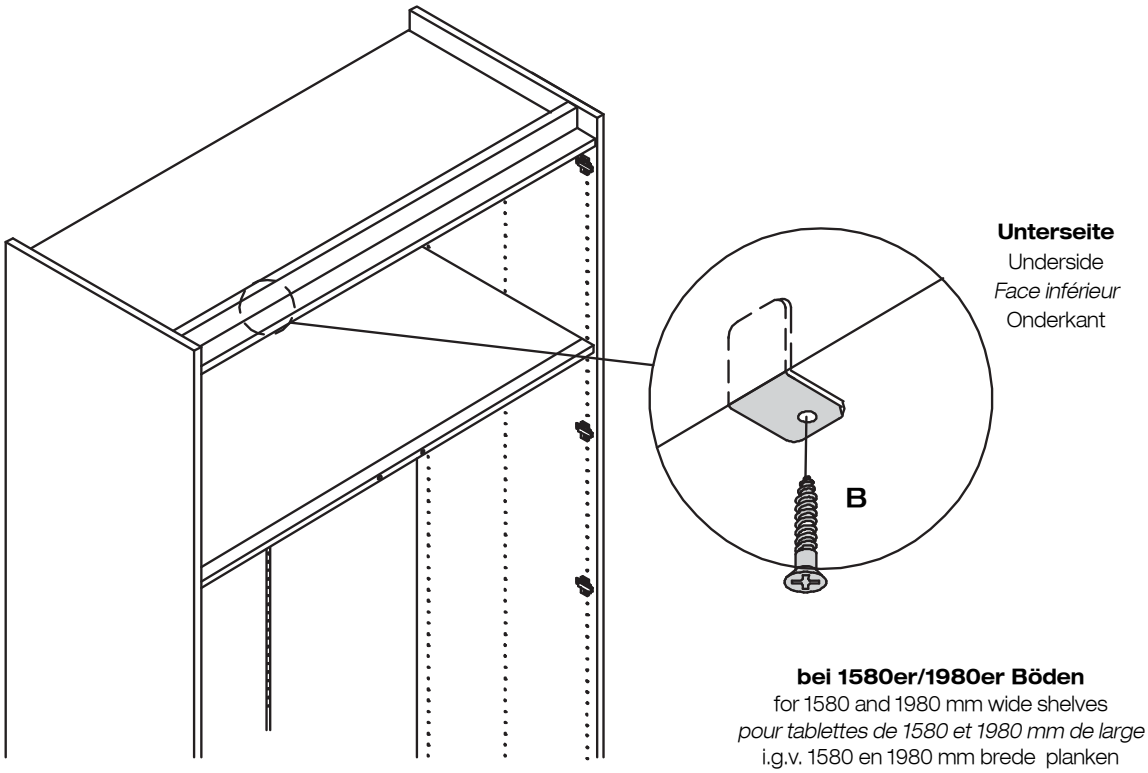
Unterseite
Underside
Face inférieur
Onderkant
B
bei 1580er/1980er Böden
for 1580 and 1980 mm wide shelves
pour tablettes de 1580 et 1980 mm de large
i.g.v. 1580 en 1980 mm brede planken

MONTAGEANLEITUNG

hülsta

LICHTEINLEGEBÖDEN FÜR ECKSCHRÄNKE

FITTED SHELVES WITH LAMPS FOR CORNER WARDROBES

TABLETTES AVEC ECLAIRAGE POUR ARMOIRES D'ANGLE

LICHTPLANKEN VOOR HOEKKASTEN

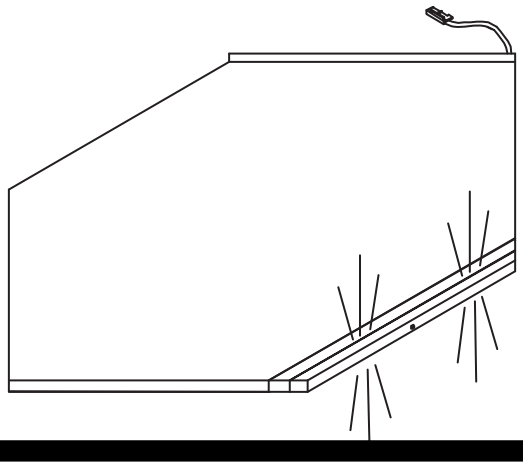

Montage darf nur durch fachkundiges Personal erfolgen.

Fitting has to be done by qualified personnel.

Le montage doit uniquement être effectué par de main d´oevre spécialisée.

Montage uitsluitend door vakkundig personeel.

BB 657 Mat. Nr. 64257

A		6x
B 3x17		6x

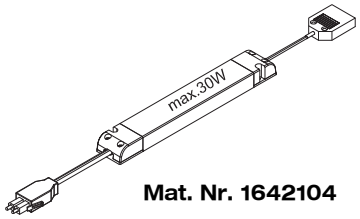

Mat. Nr. 1642104

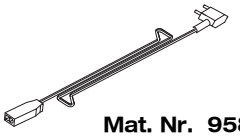

Mat. Nr. 958347

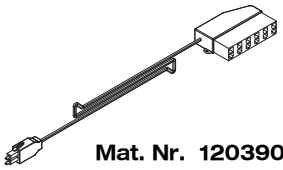

Mat. Nr. 1203907

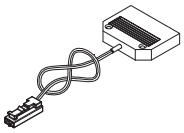

Mat. Nr. 1300058

Mat. Nr. 1269350

1

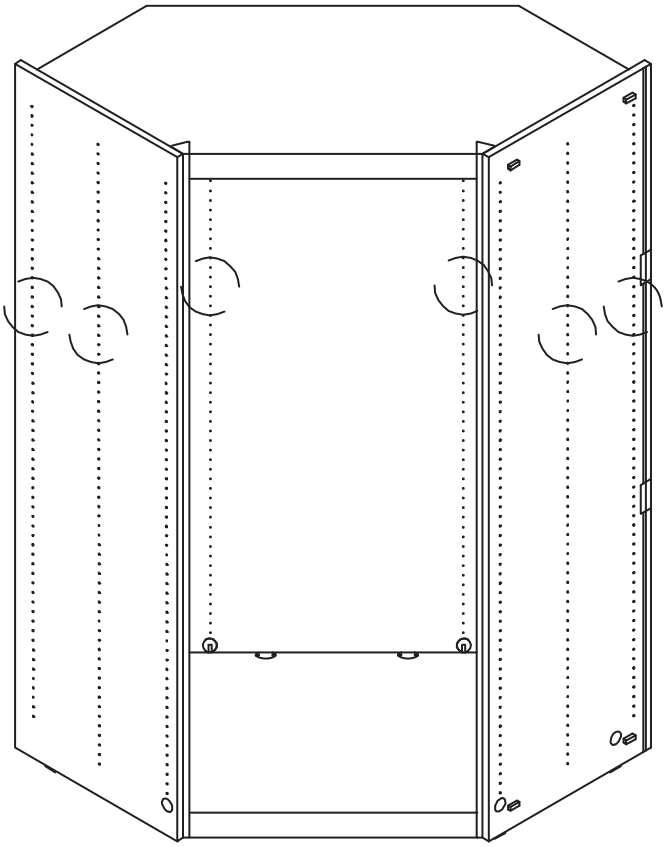

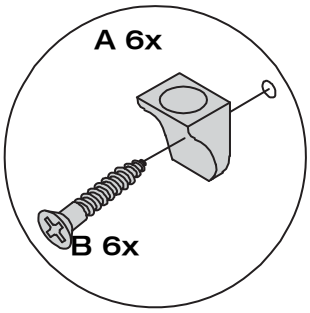

2

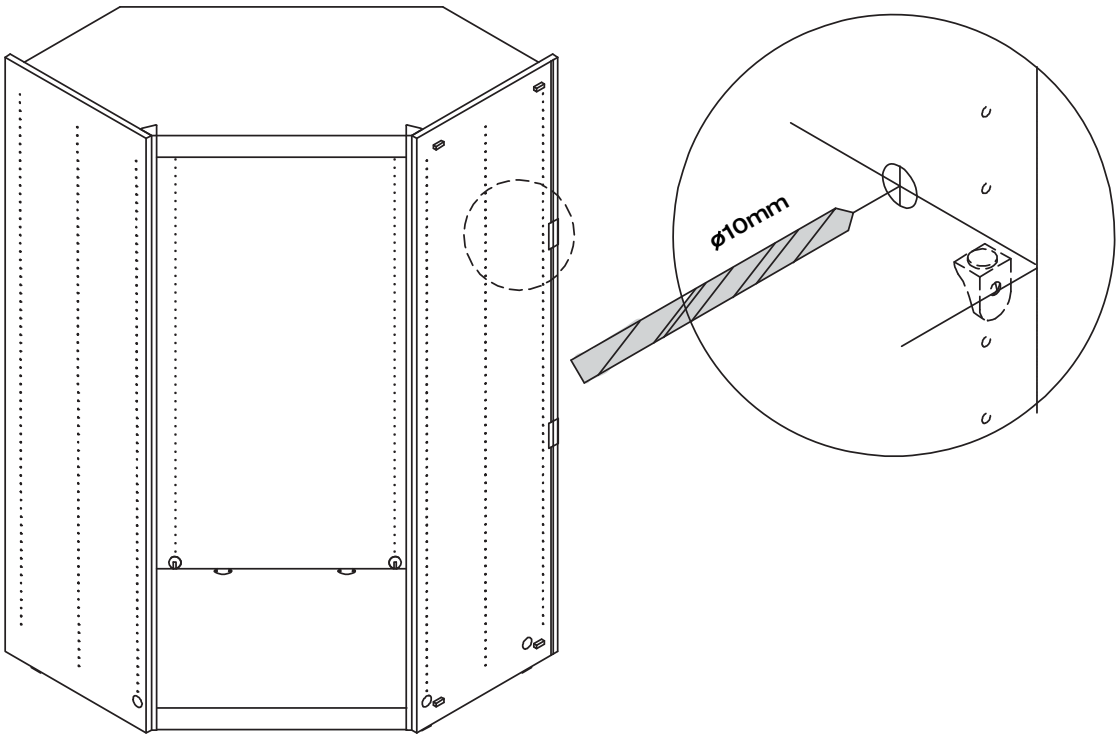

3

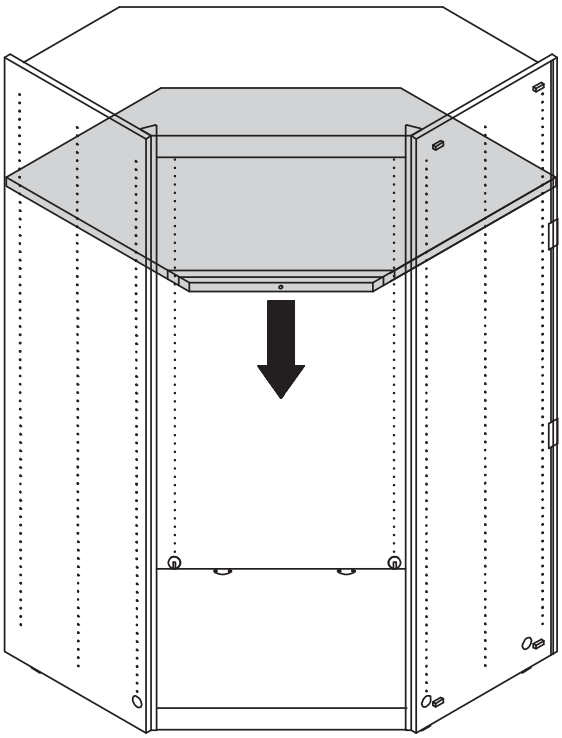

MONTAGEANLEITUNG

hülsta

MITTELWAND-EINBAUSATZ

CENTRE PARTITION KIT

SET DE MONTAGE CLOISON INTERMEDIAIRE

TUSSENSCHOT-INBOUWSET

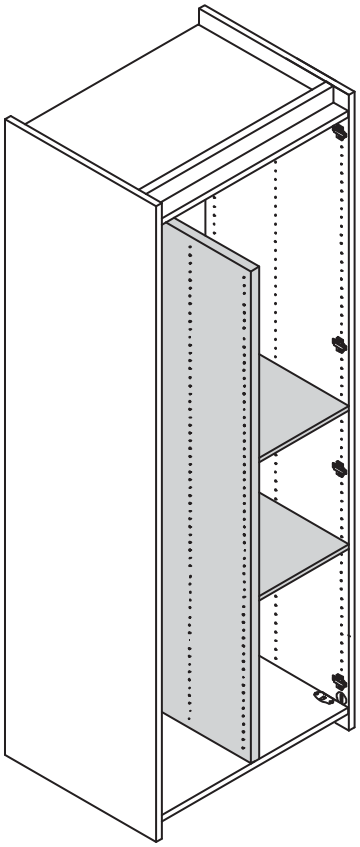

Montage darf nur durch fachkundiges Personal erfolgen

Fitting has to be done by qualified personnel

Le montage doit uniquement être effectué par de main d'oevre spécialisée

Montage uitsluitend door vakkundig personeel

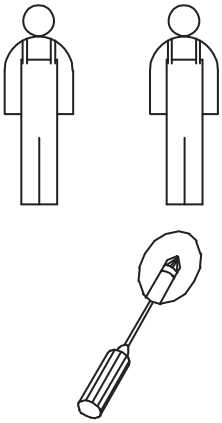

2x BB 659 Mat. Nr. 64259

A		10x
B 4x15		10x

BB 598 Mat. Nr. 540984

C	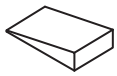	10x

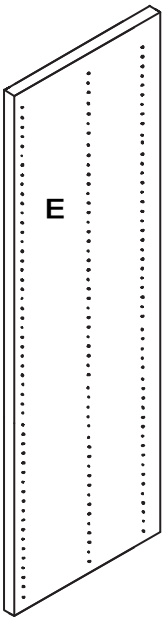

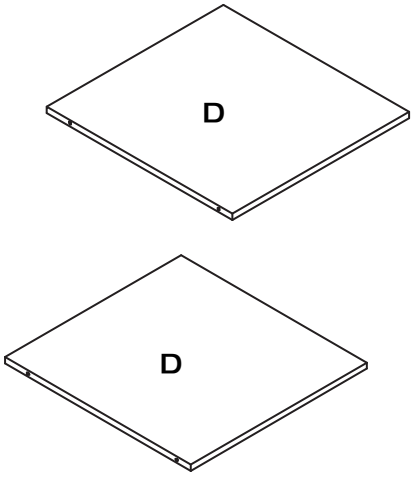

1

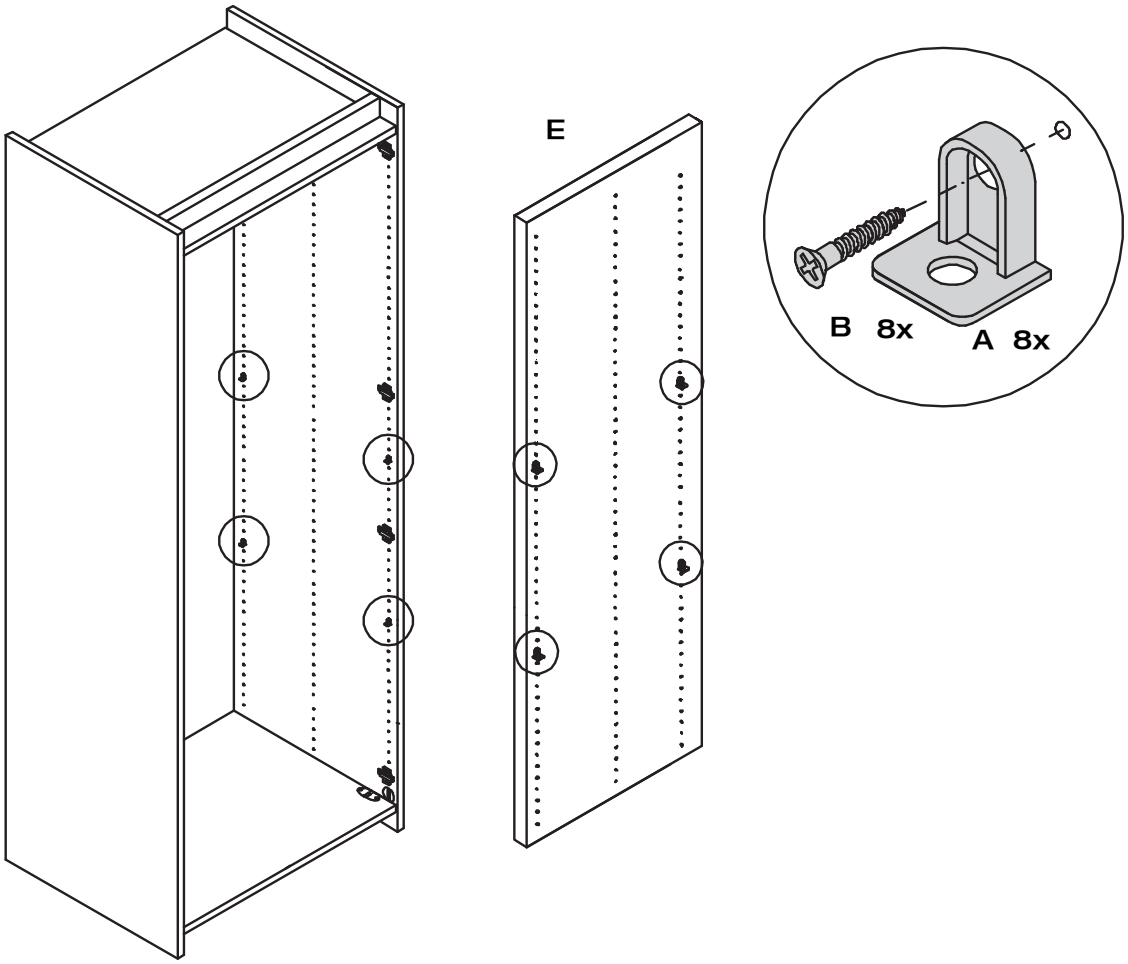

2

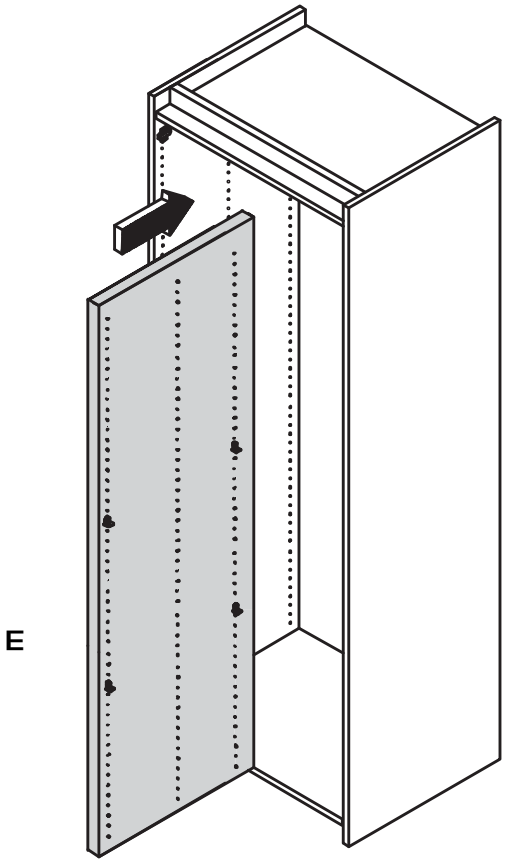

3

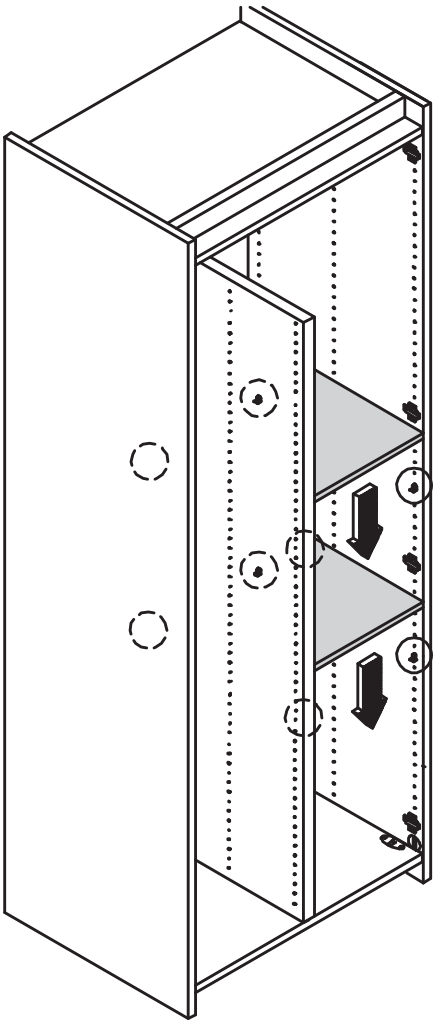

a

D 2x

Bodenverriegelung
Locking of shelf
Verrouillage de la tablette
Plankbevestiging
b

4

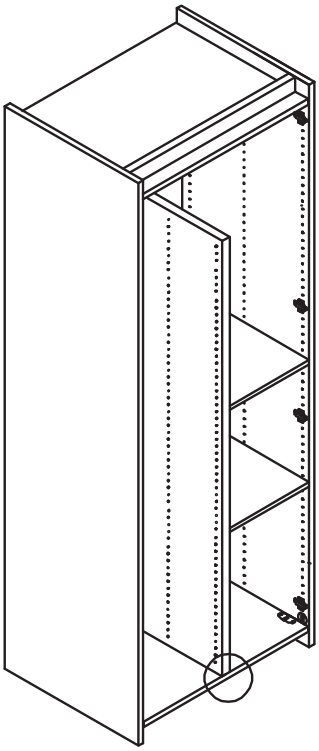

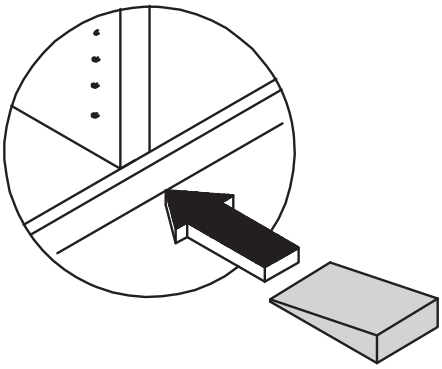

C (10x)

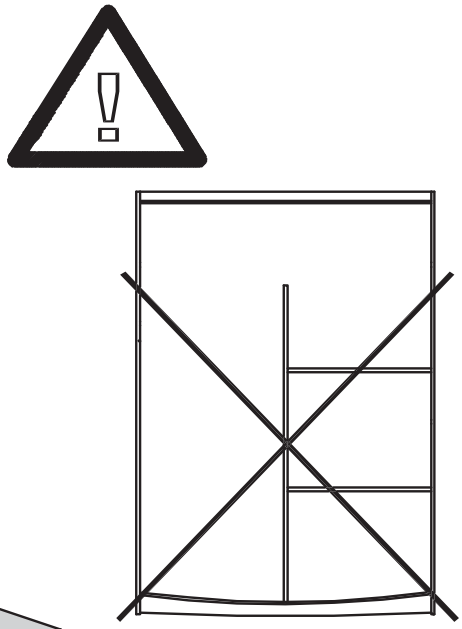

MONTAGEANLEITUNG

hülsta

KLEIDERLIFT
CLOTHES LIFT
LIFT A VETEMENTS
KLEERLIFT

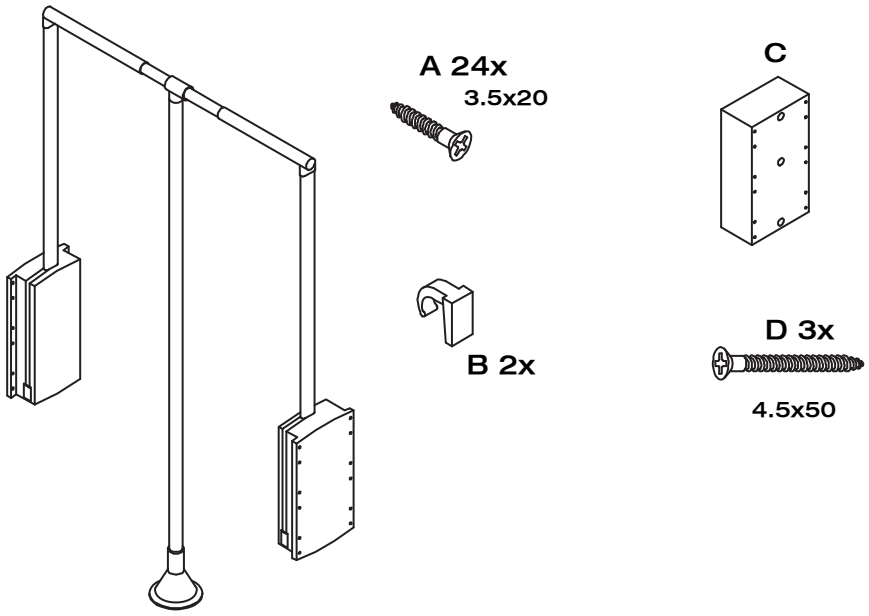

Montage darf nur durch fachkundiges Personal erfolgen

Fitting has to be done
by qualified personnel

Le montage doit uniquement être effectué par de main d´oevre spécialisée

Montage uitsluitend door
vakkundig personeel

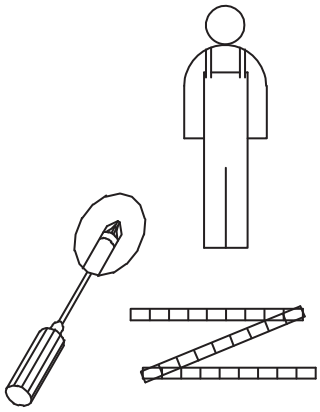

1

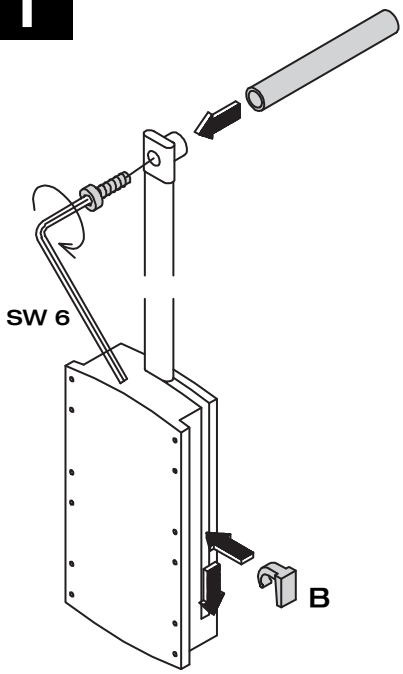

2

Drehtüren-/ Schiebetürenschrank
Hinge-door wardrobe / sliding-door wardrobe
Armoire à portes ouvrantes / armoire à portes coulissantes
Draaideurkast / schuifdeurkast

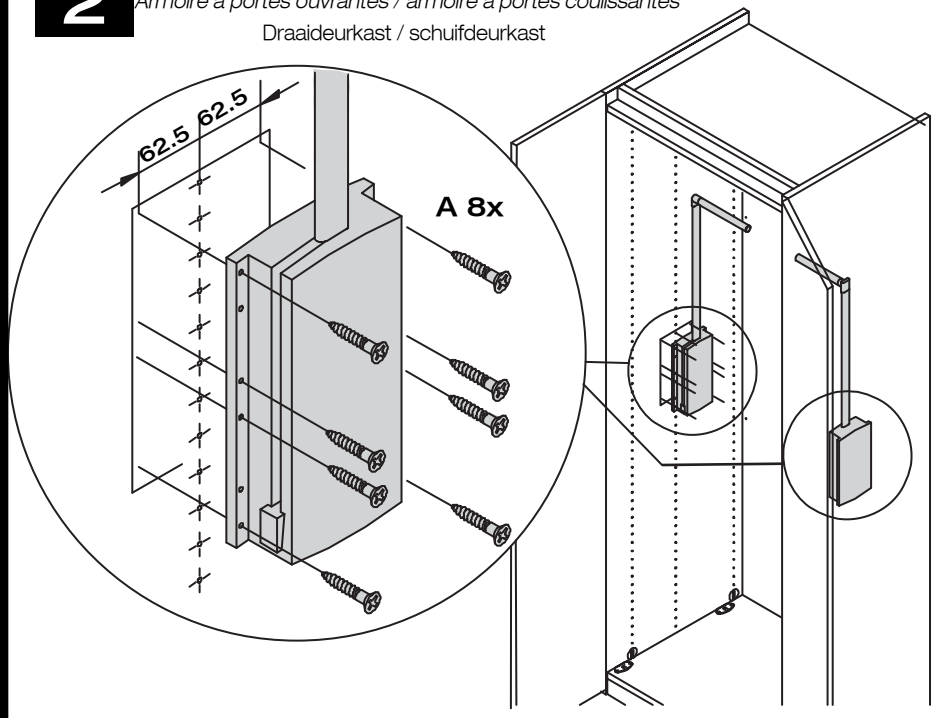

2

Falttürenschrank
Folding-door wardrobe
Armoire à portes pliantes
Vouwdeurkast

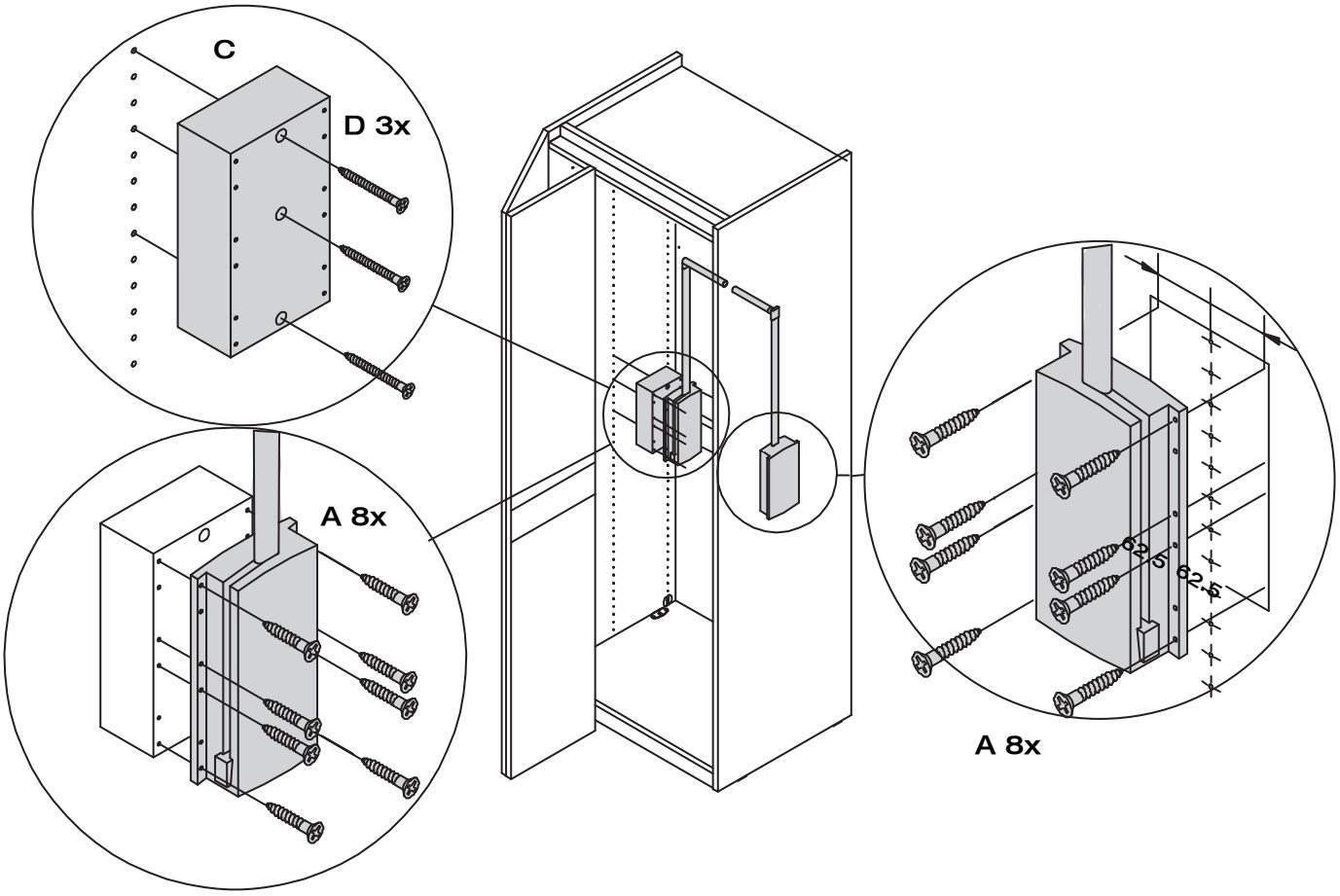

3

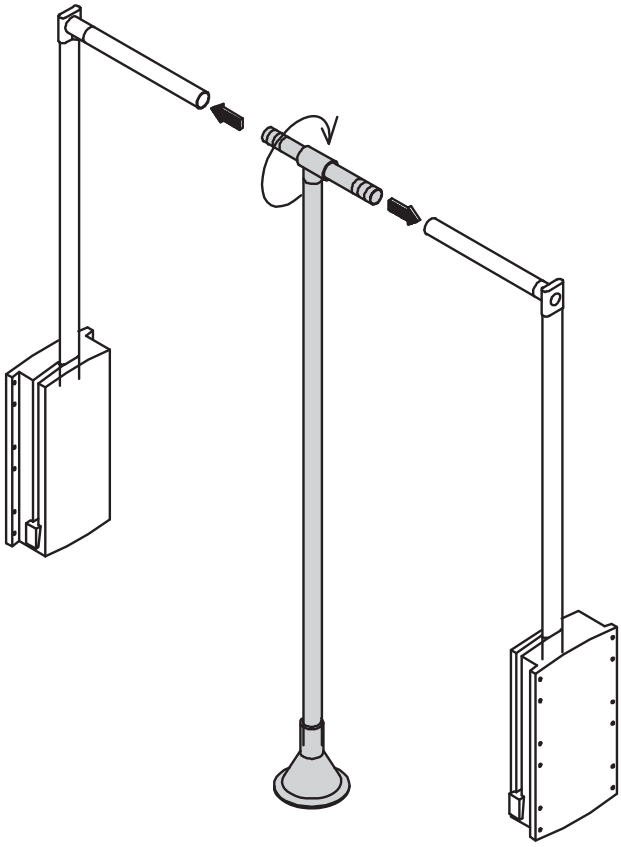

MONTAGEANLEITUNG

hülsta

KRAWATTENHALTER AN KLEIDERSTANGE

TIE-HOLDER ON CLOTHES ROD

SUPPORT CRAVATES SUR TRINGLE A VETEMENTS

STROPDASSENHOUDER AAN KLEERSTANG

Montage darf nur durch fachkundiges Personal erfolgen

Fitting has to be done by qualified personnel

Le montage doit uniquement être effectué par de main d'oevre spécialisée

Montage uitsluitend door vakkundig personeel

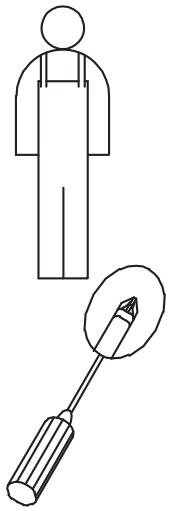

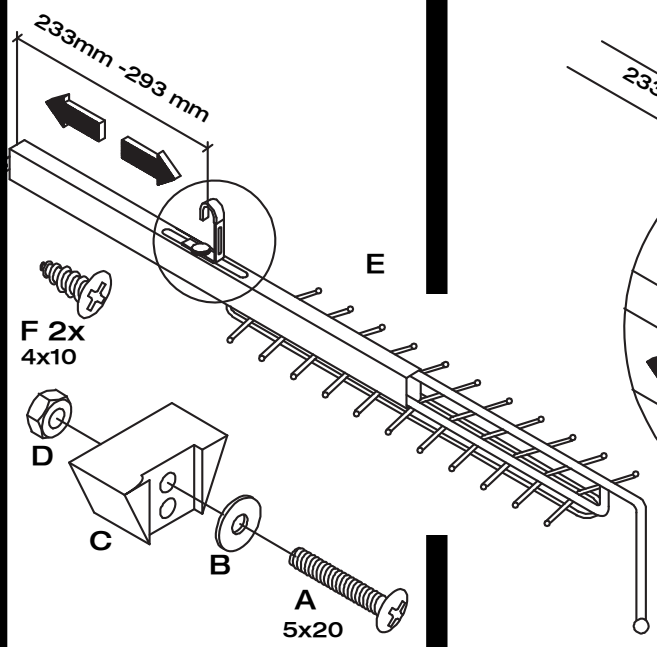

1

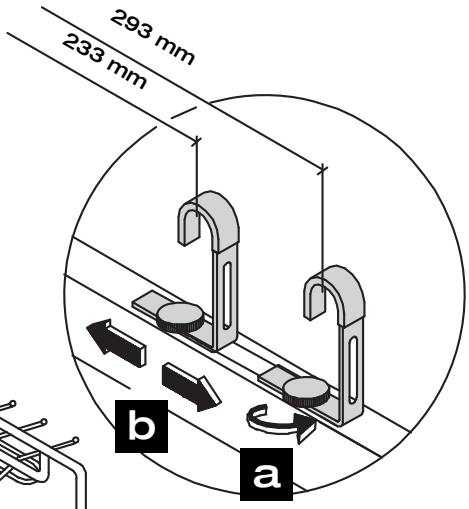

2

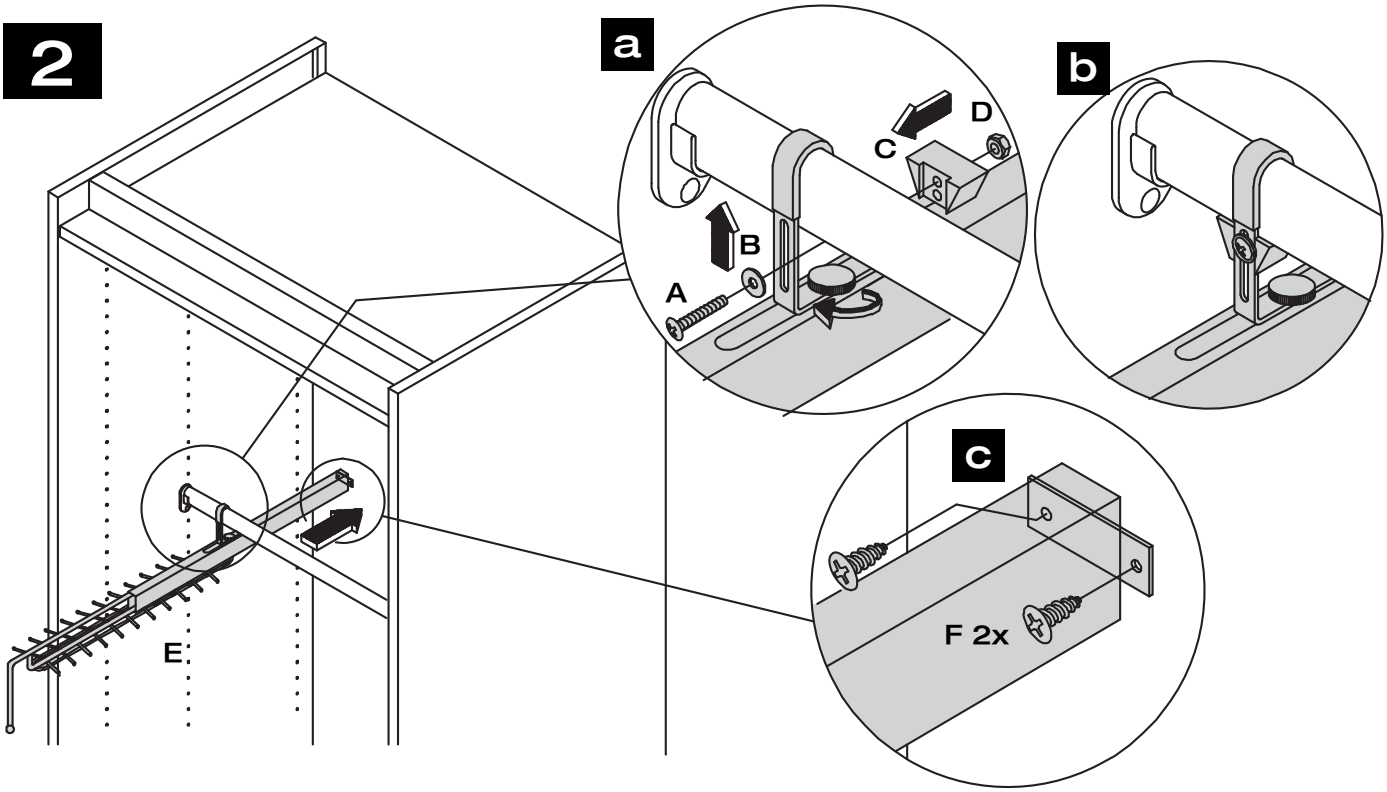

MONTAGEANLEITUNG

hülsta

KRAWATTENHALTER
TIE-HOLDER
SUPPORT CRAVATES
STROPDASSENHOUDER

Montage darf nur durch fachkundiges Personal erfolgen

Fitting has to be done by qualified personnel

Le montage doit uniquement être effectué par de main d'oevre spécialisée

Montage uitsluitend door vakkundig personeel

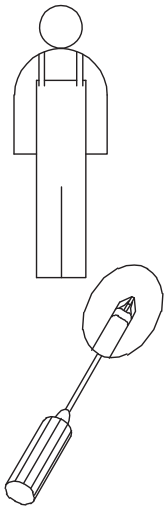

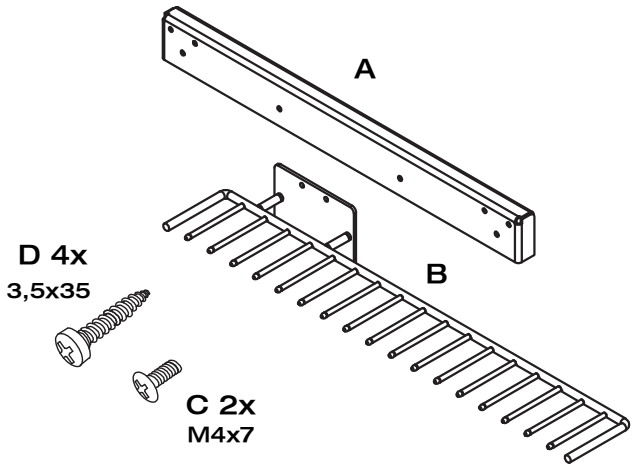

1

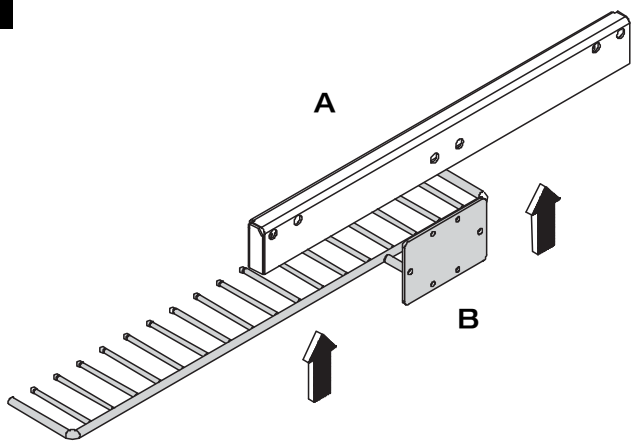

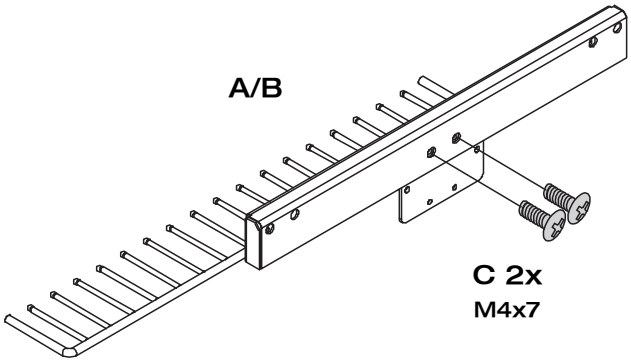

2

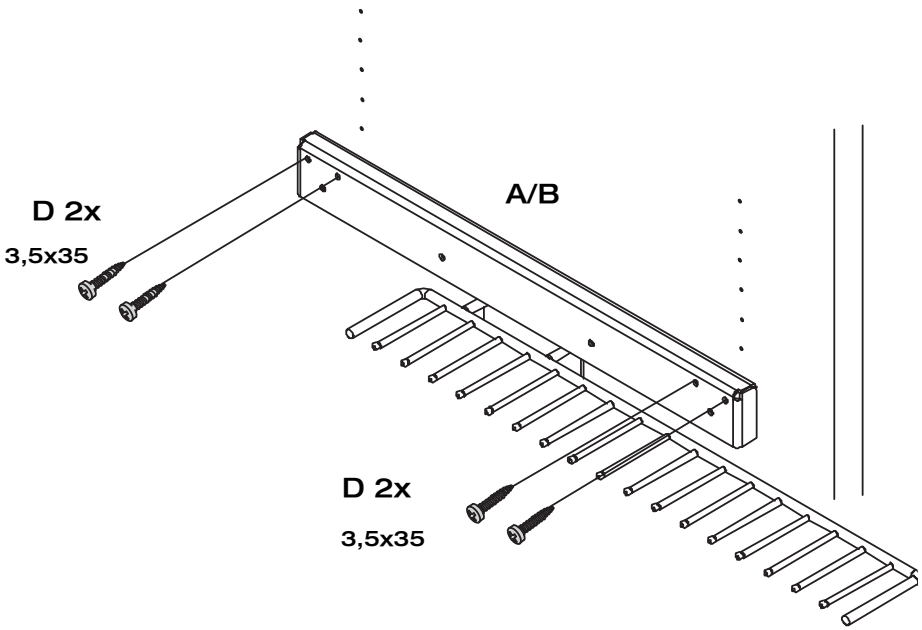

MONTAGEANLEITUNG

hülsta

KRAWATTENHALTER
TIE-HOLDER
SUPPORT CRAVATES
STROPDASSENHOUDER

Montage darf nur durch fachkundiges Personal erfolgen

Fitting has to be done by qualified personnel

Le montage doit uniquement être effectué par de main d'oevre spécialisée

Montage uitsluitend door vakkundig personeel

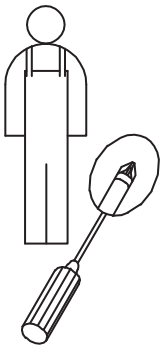

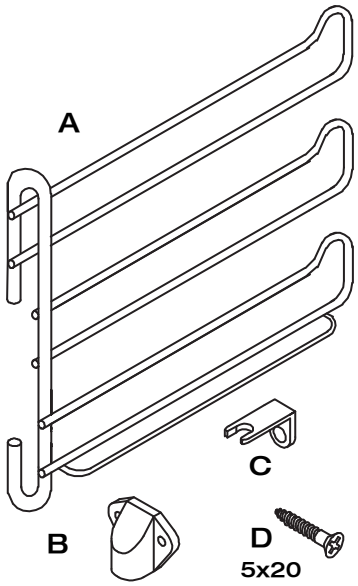

1

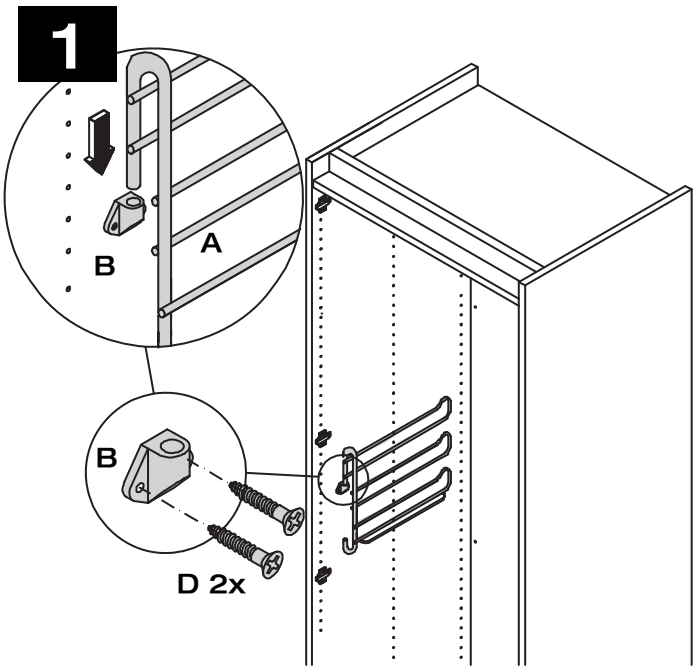

2

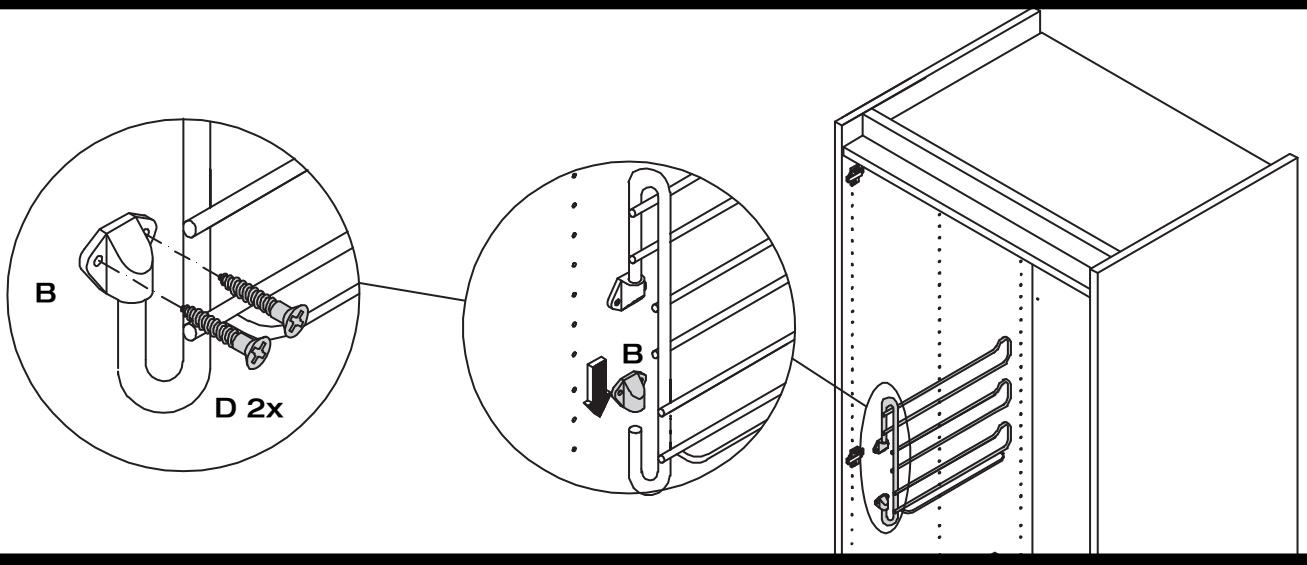

3

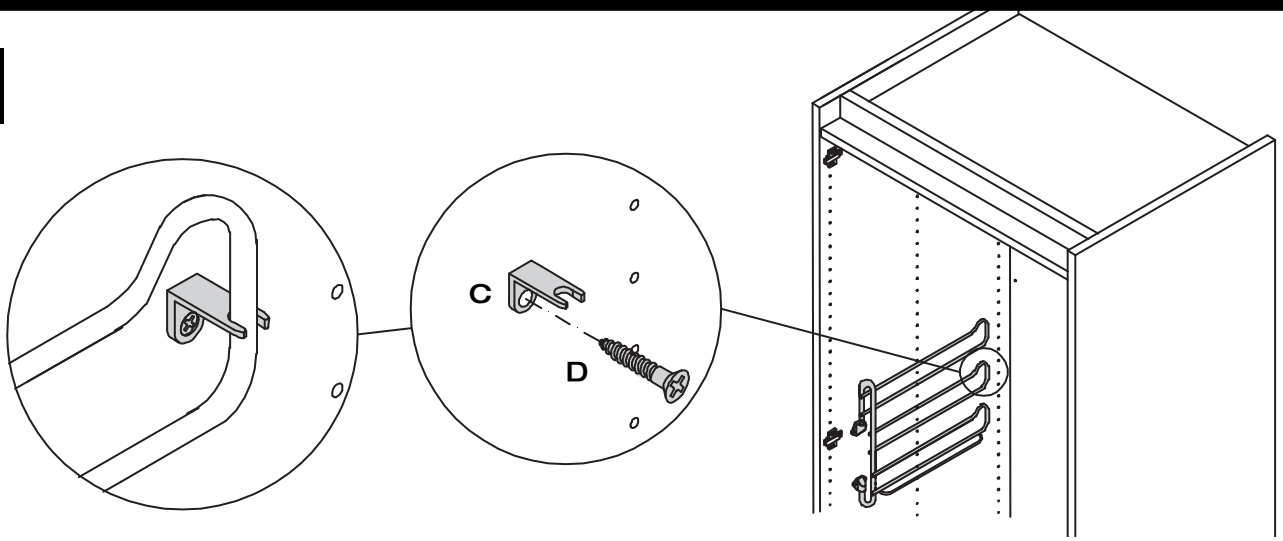

MONTAGEANLEITUNG

hülsta

HOSENHALTER
TROUSER HOLDER
SUPPORT PANTALONS
PANTALONHOUDER

Montage darf nur durch fachkundiges Personal erfolgen

Fitting has to be done by qualified personnel

Le montage doit uniquement être effectué par de main d´oevre spécialisée

Montage uitsluitend door vakkundig personeel

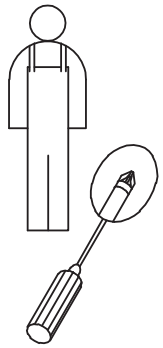

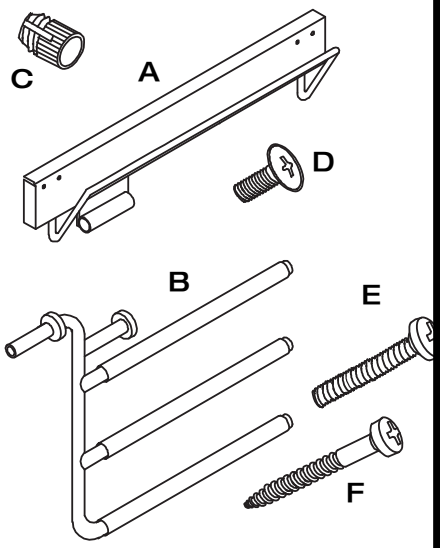

1

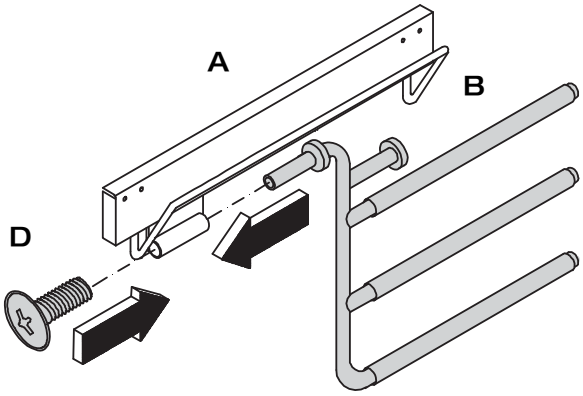

2

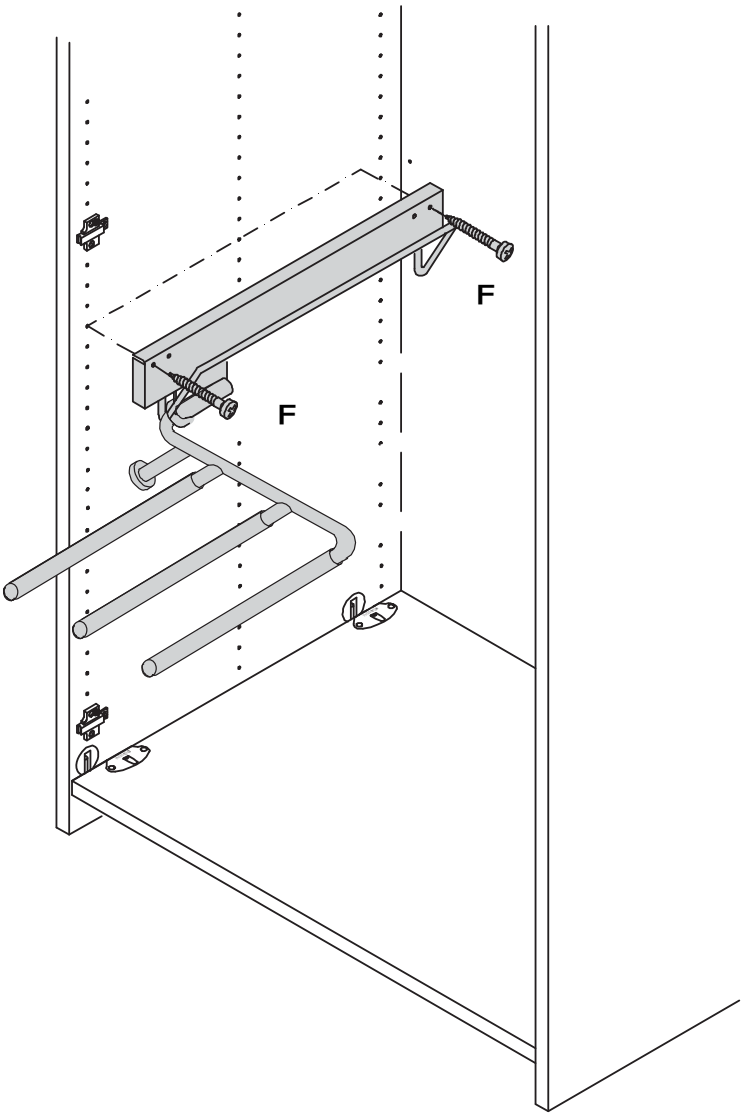

EINPLANUNG DER BLOCKSEITEN IN DREH-, SCHIEBE- UND FALTTÜRENSCHRÄNKEN

INTEGRATING THE BLOCK SIDES IN HINGE-, SLIDING- AND FOLDING-DOOR WARDROBES

ETUDE DES FACES DE BLOCS DANS LES ARMOIRES A PORTES OUVRANTES, COULISSANTES ET PLIANTES

BEPALEN VAN DE KASTINTERIEURZIJDEN VOOR DRAAI-, SCHUIF- EN VOUWDEURKASTEN

Bei Schiebetürenschränken werden 45er und 145er Blockseiten verwendet. Die Position der breiteren Blockseite richtet sich nach der Öffnungsrichtung der Schiebetür

45 and 145 mm block sides are used for sliding-door wardrobes. The position of the wider block side depends on the direction the sliding-door opens.

Pour les armoires à portes coulissantes, les faces de blocs de 45 et de 145 mm de large sont utilisées. La position de la face latérale plus large du bloc est en rapport avec le sens d'ouverture de la porte coulissante.

Bij schuifdeurkasten worden 45 en 145 mm brede blokzijden toegepast. De positie van de bredere blokzijde hangt af van de openingsrichting van de schuifdeur

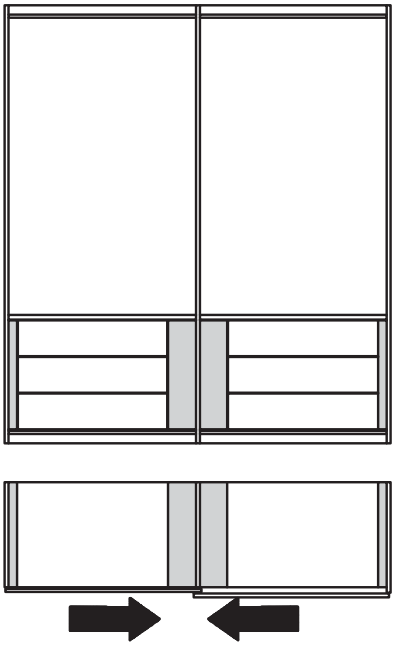

Bei Falttürenschränken werden 45er und 145er Blockseiten verwendet. Die Position der breiteren Blockseite richtet sich nach der Öffnungsrichtung der Falttür

45 and 145 mm block sides are used for folding-door wardrobes. The position of the wider block side depends on the direction the folding-door opens.

Pour les armoires à portes pliantes, les faces de blocs de 45 et de 145 mm de large sont utilisées. La position de la face latérale plus large du bloc est en rapport avec le sens d'ouverture de la porte pliante.

Bij vouwdeurkasten worden 45 en 145 mm brede blokzijden toegepast. De positie van de bredere blokzijde hangt af van de openingsrichting van de vouwdeur.

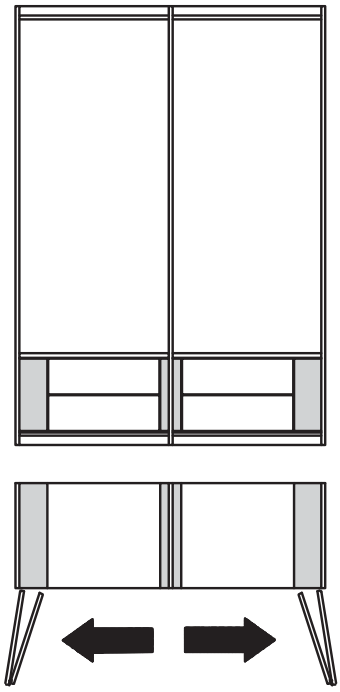

Bei Drehtürenschränken werden 45er Blockseiten verwendet.

45 mm block sides are used for hinge-door wardrobes.

Pour les armoires à portes ouvrantes, les faces de blocs de 45 mm de large sont utilisées.

Bij draaideurkasten worden 45 mm brede blokzijden toegepast.

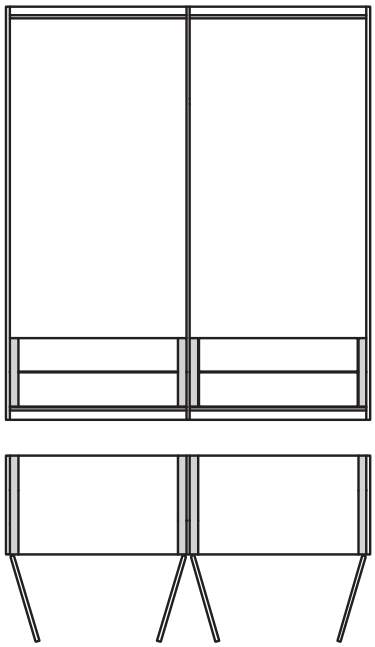

MONTAGEANLEITUNG

SET SCHUBLADE MIT HOLZ-/GLASFRONT
OBERHALB DES SOCKELBODENS UND AUF DIE VOLLE BREITE DES SCHRANKES EINGEPLANT

SET OF DRAWERS WITH WOODEN/GLASS FRONT
(FITTED ABOVE THE PLINTH SHELF OVER THE FULL WIDTH OF THE WARDROBE)

LOT DE TIROIRS AVEC FACADE EN BOIS/EN VERRE
(PREVU AU-DESSUS DU PLATEAU DE SOCLE ET SUR L'ENSEMBLE DE LA LARGEUR DE L'ARMOIRE)

SET LADEN MET HOUTEN-/GLASFRONT
(GEPLAND BOVEN DE SOKKELPLANK EN OVER DE GEHELE BREEDTE VAN DE KLEERKAST)

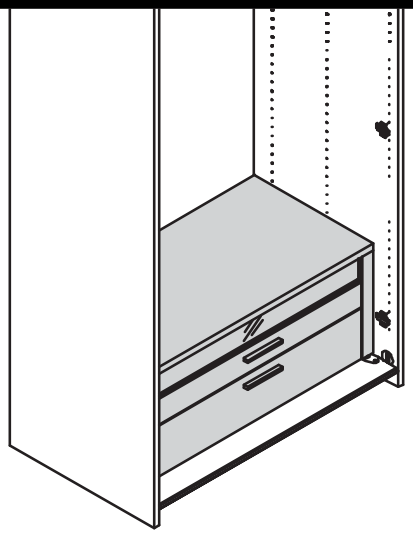

Montage darf nur durch fachkundiges Personal erfolgen

Fitting has to be done by qualified personnel

Le montage doit uniquement être effectué par de main d'oevre spécialisée

Montage uitsluitend door vakkundig personeel

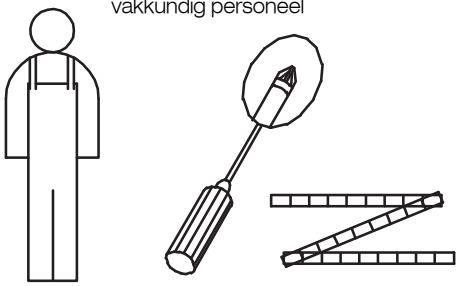

BB 1657 Mat. Nr. 1221083

A		8x
B	4x15	12x
C	6.3x13	8x

BB 1630 Mat. Nr. 1206467

F		2x
G	4.5x30	2x
H	3.5x17	2x

BB 1659 Mat. Nr. 1221085

I		4x
J	3.5x40	4x

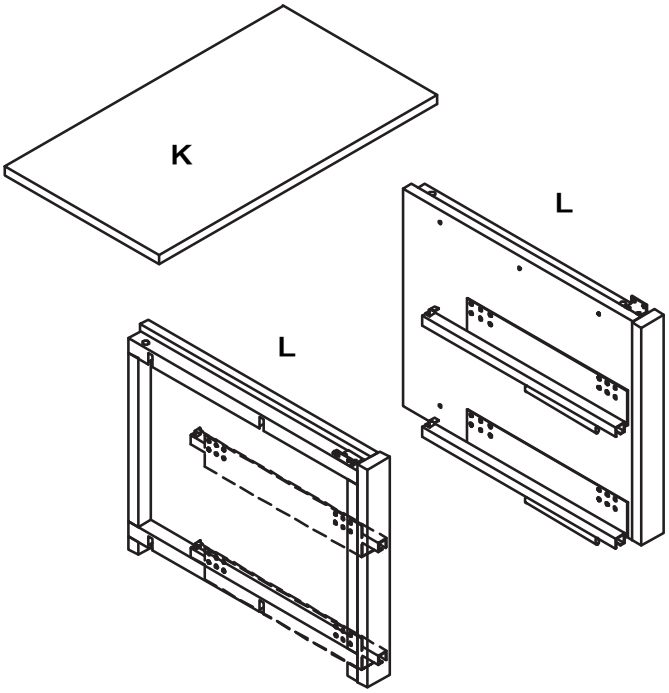

1x –5x BB 1682 Mat. Nr. 1228865

D		1x
E		2x

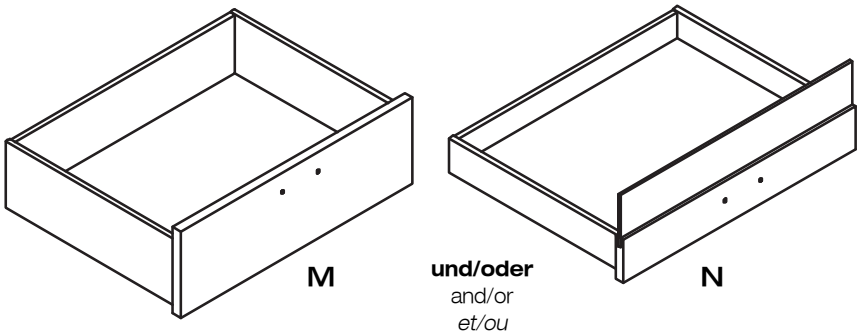

und/oder
and/or
et/ou
en/of

1

Dreh-, Schiebe- und Falttürenschränke

Hinge-, sliding- nd folding-door wardrobes

Armoires a portes ouvrantes, coulissantes et pliantes

Draai-, schuif- en vouwdeurkasten

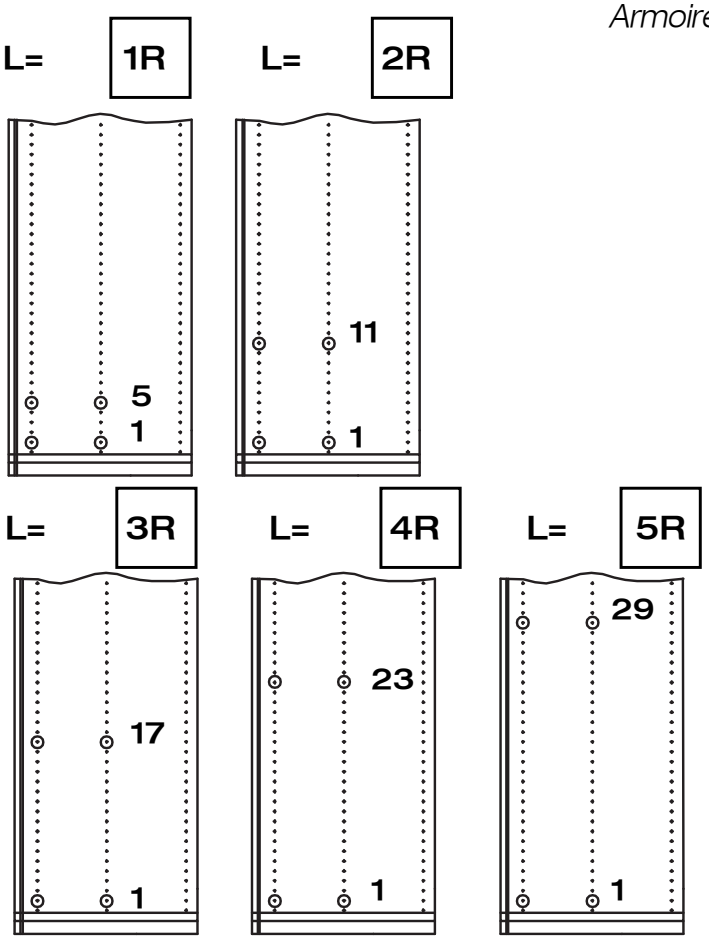

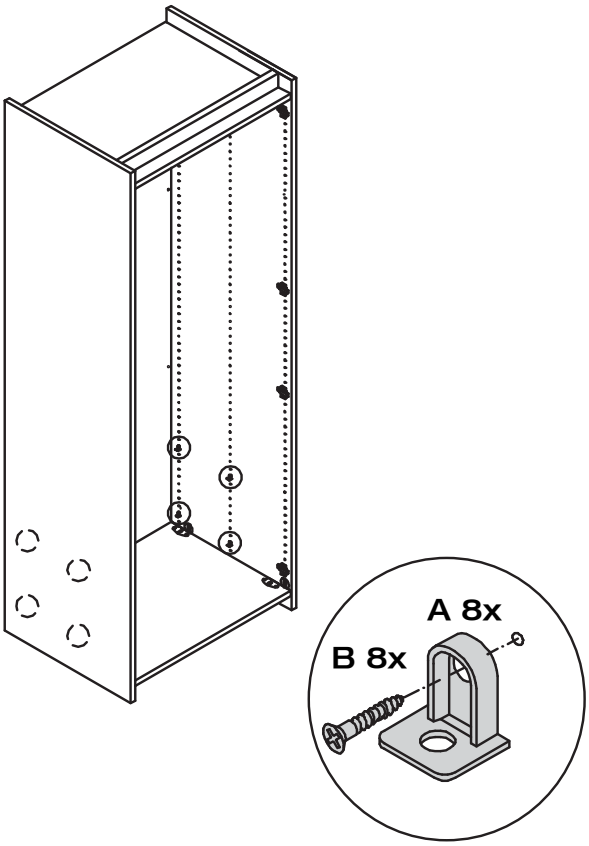

Raum-/Nischensystem

Room and niche system

Système de cloisons et dressing

Ruimte- en nissysteem

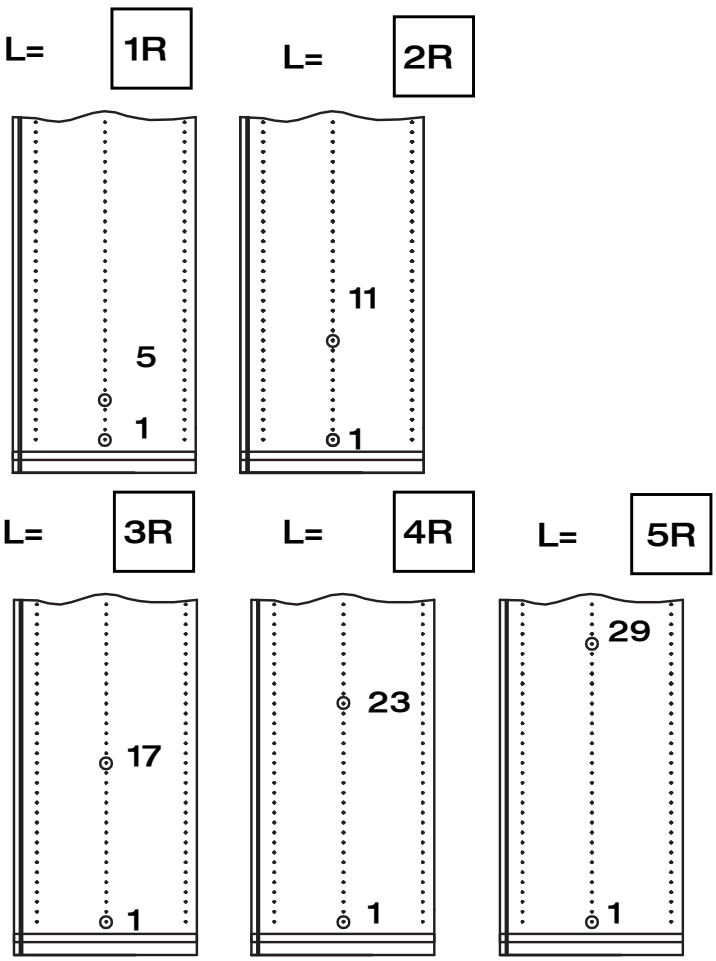

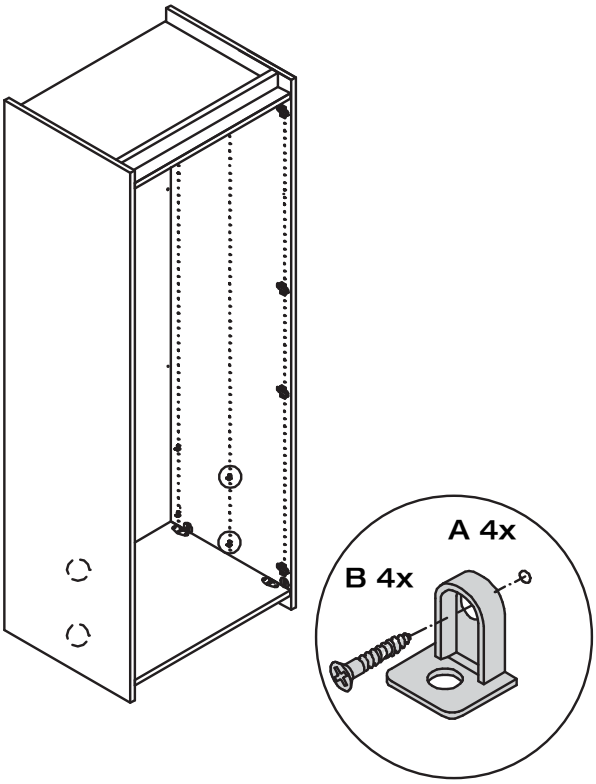

2

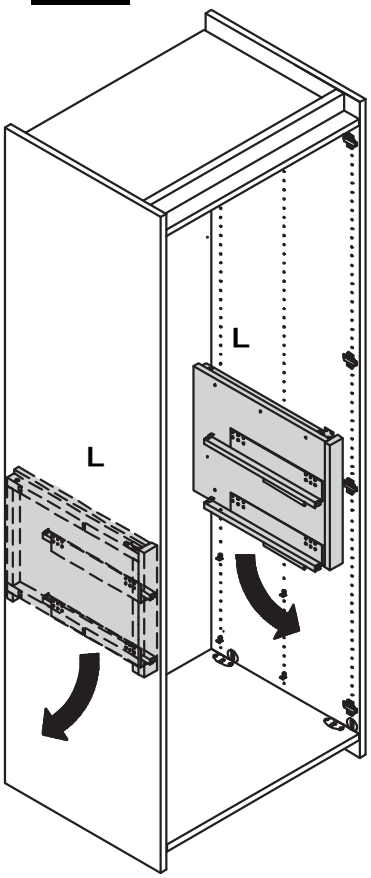

a

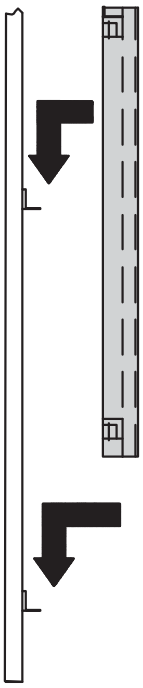

b

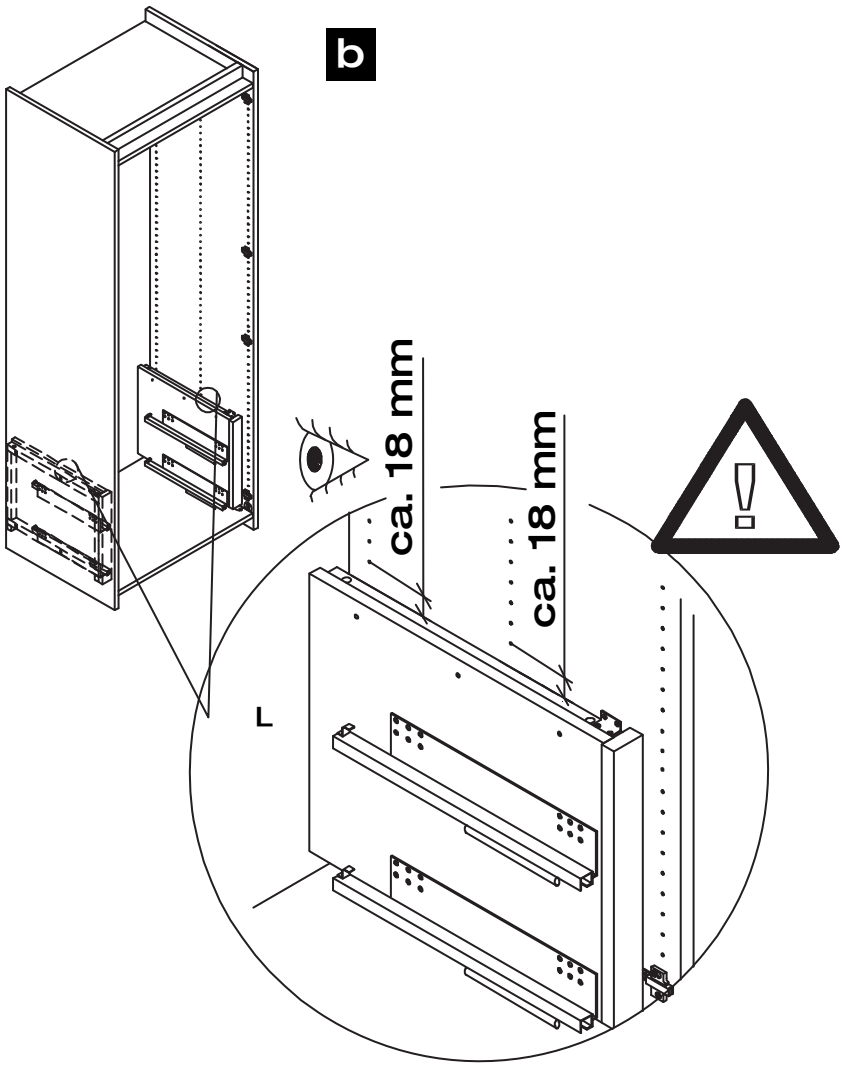

3

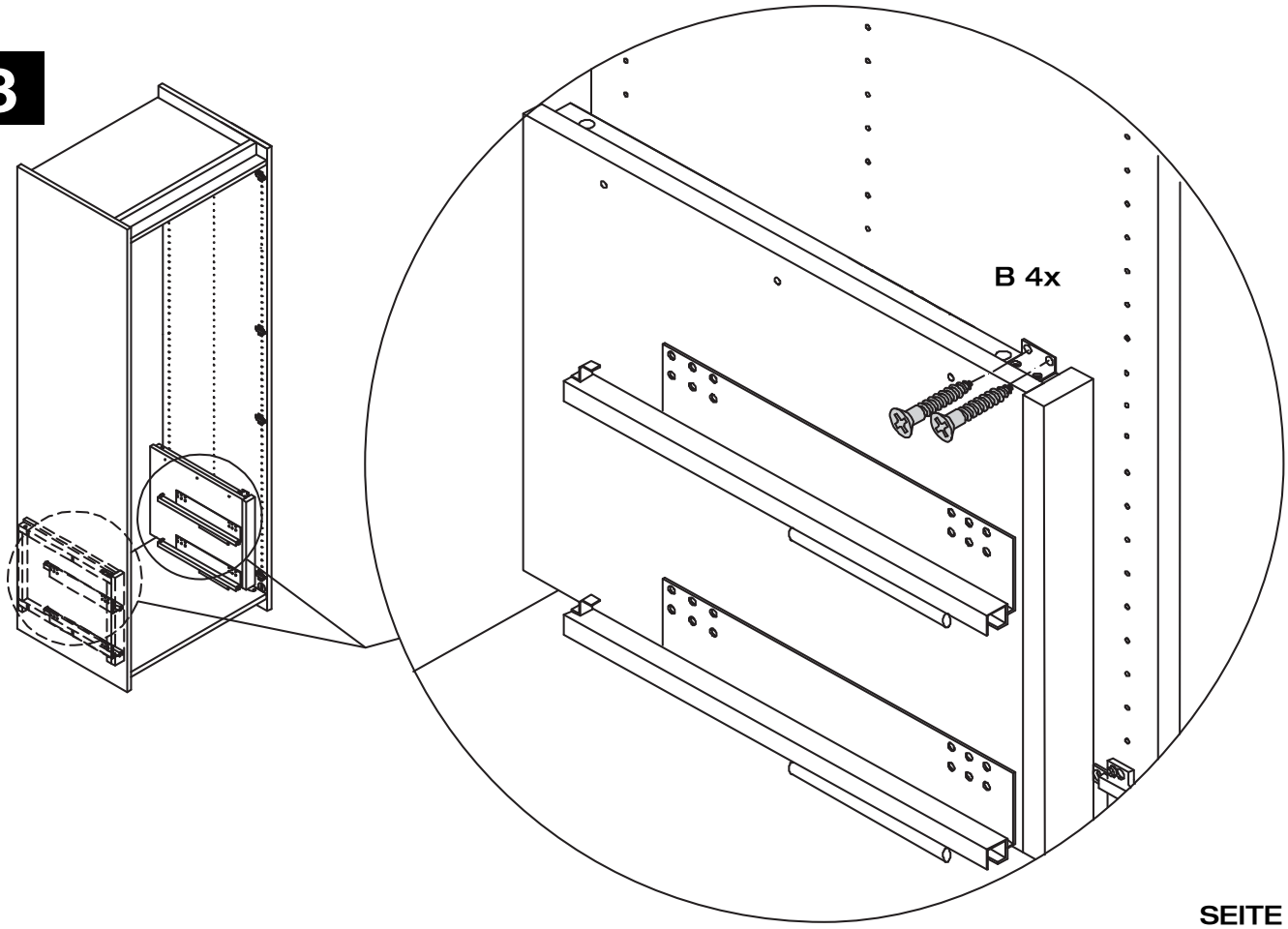

4

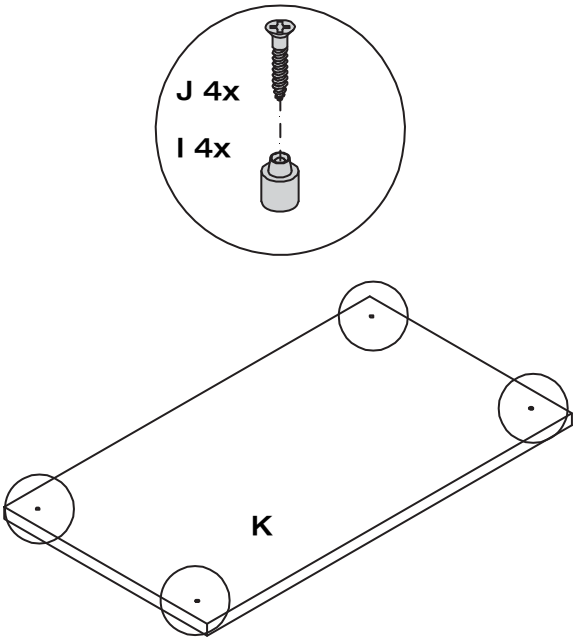

5

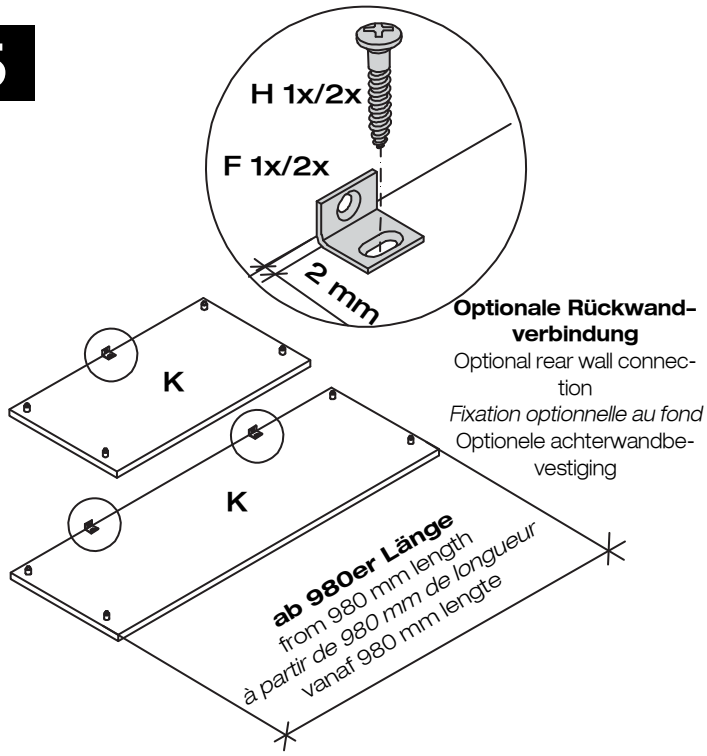

Optionale Rückwand-verbindung
Optional rear wall connection
Fixation optionnelle au fond
Optionele achterwandbevestiging

6

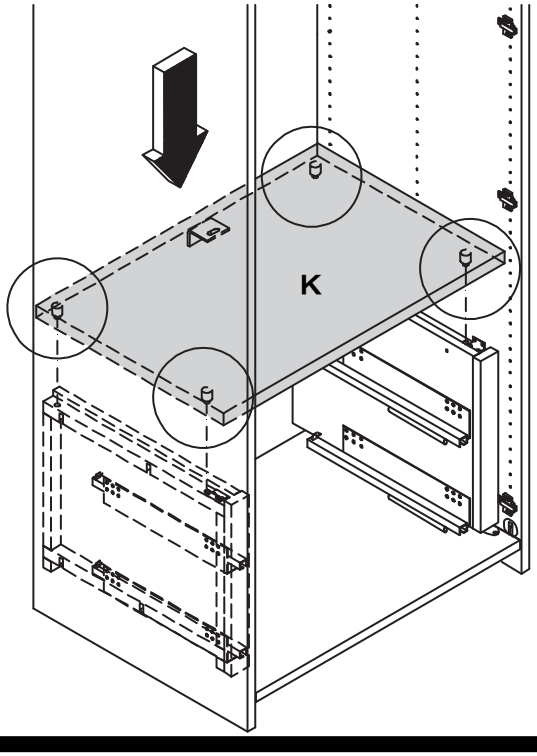

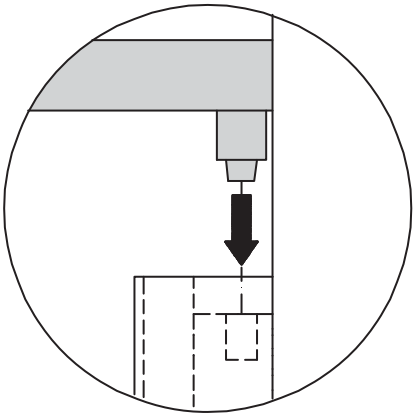

7

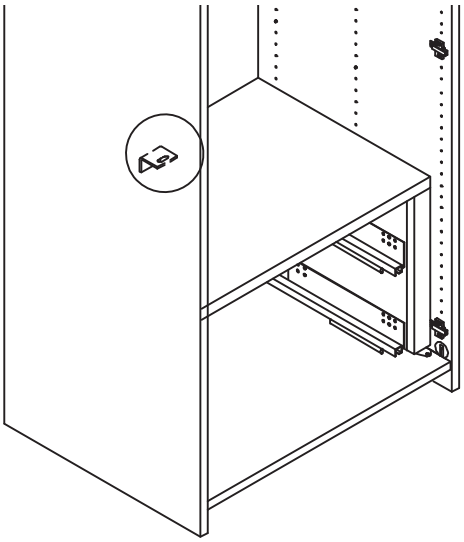

Optionale Rückwandverbindung
Optional rear wall connection
Fixation optionnelle au fond
Optionele achterwandbevestiging

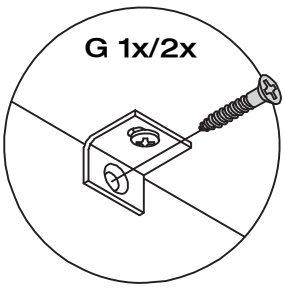

8

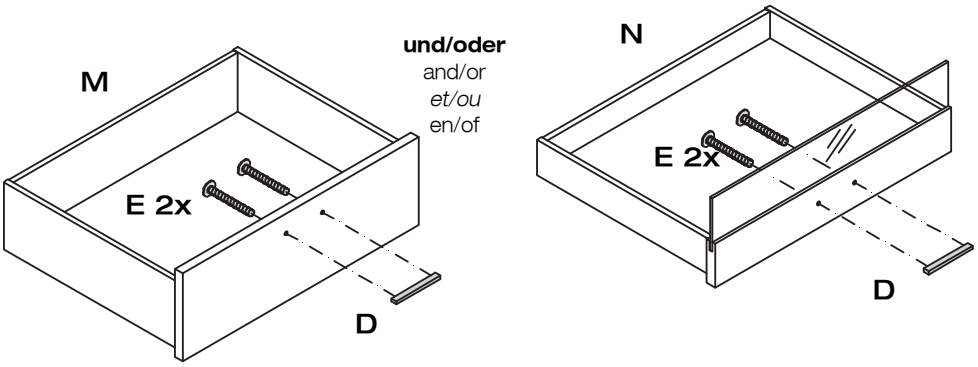

9

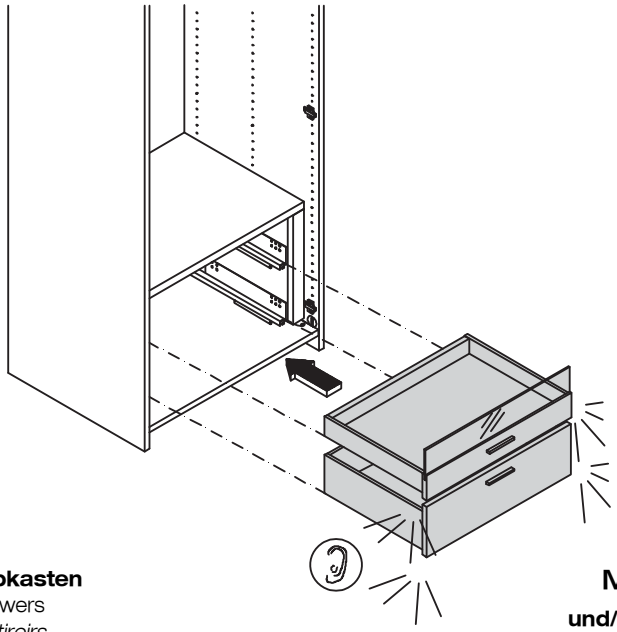

Höhenverstellung Schubkasten
Height adjustment of drawers
Réglage en hauteur des tiroirs
Hoogteverstelling laden

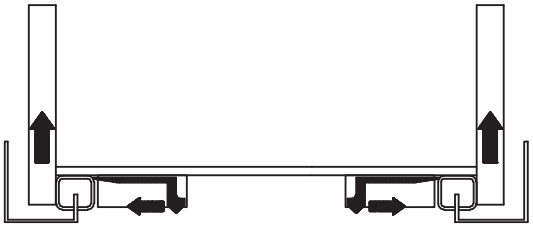

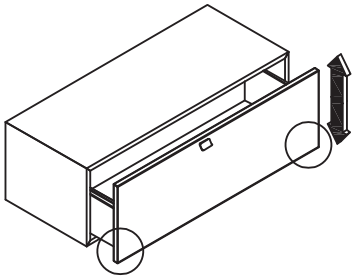

M
und/oder
and/or
et/ou
en/of
N

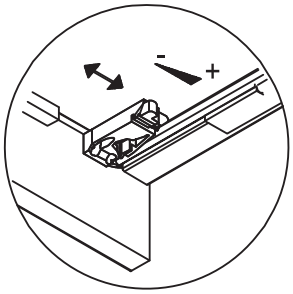

Aushängen des Schubkastens
Detaching the drawer
Dépose du tiroir
Lade demonteren

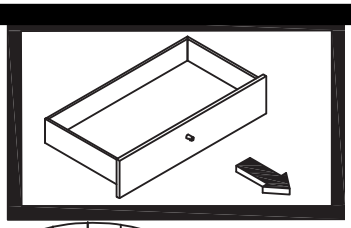

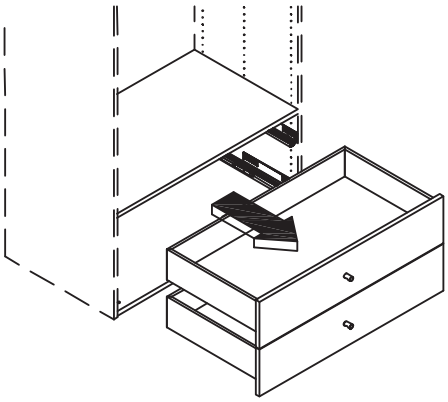

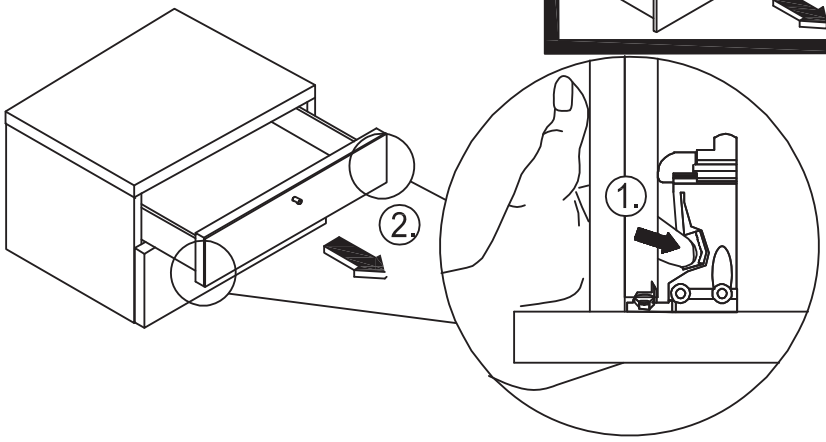

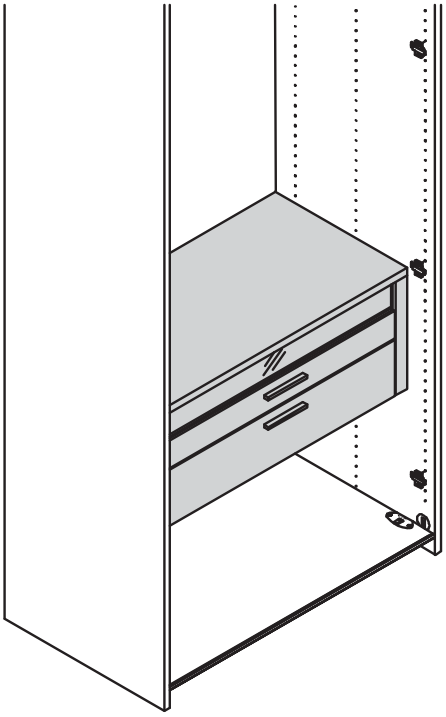

Die Schubkästen und Schubkasten Set´s können auch hängend in beliebiger Position montiert werden.

The drawers and the sets of drawers can also be fitted anywhere in a desired position.

Les tiroirs et les lots de tiroirs peuvent également être montés suspendus à un emplacement librement choisi.

De laden en ladensets kunnen ook hangend op elke hoogte gemonteerd worden.

Die Schubkästen und Schubkasten Set´s können auch beliebig oft übereinander montiert werden. Es wird je Kombination nur ein Abdeckboden benötigt!

Any number of drawers and sets of drawers can be fitted on top of one another. Only one cover shelf is required for each combination!

Les tiroirs et les lots de tiroirs peuvent également être montés les uns au-dessus des autres et aussi souvent que souhaité. Un seul plateau de finition est nécessaire pour chaque combinaison!

De laden en ladensets kunnen naar believen ook boven elkaar gemonteerd worden. Per combinatie is maar één dekblad nodig!

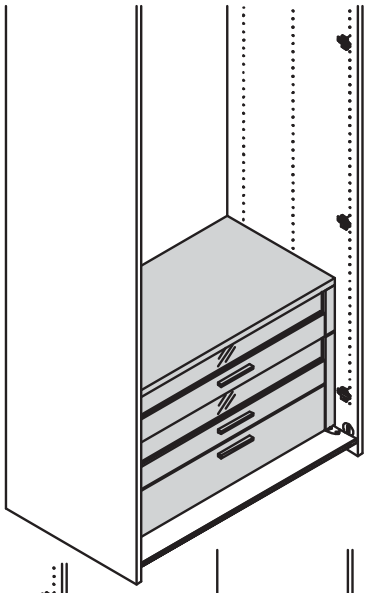

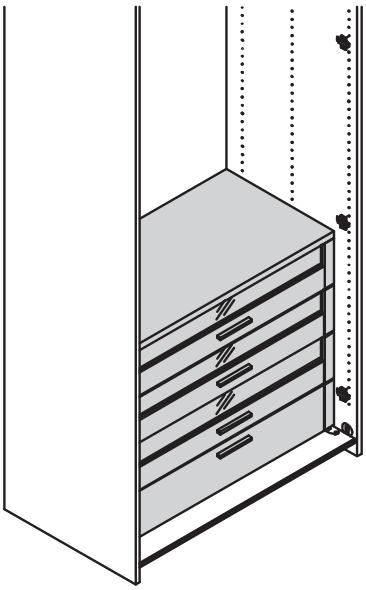

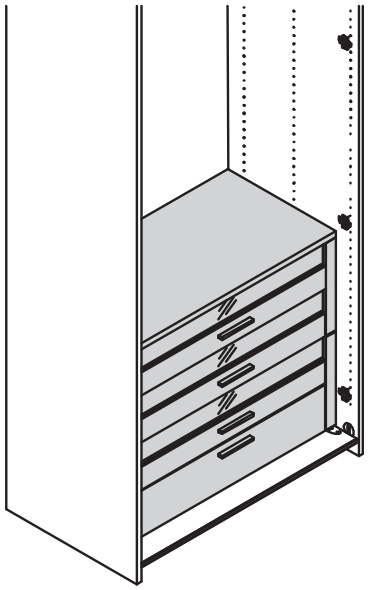

MONTAGEANLEITUNG

hülsta

SET SCHUBLADE MIT HOLZ-/GLASFRONT
OBERHALB DES SOCKELBODENS UND
IM MITTELWAND-EINBAUSATZ EINGEPLANT

SET OF DRAWERS WITH WOODEN/GLASS FRONT
(FITTED ABOVE THE PLINTH SHELF AND IN THE CENTRE PARTITION)
LOT DE TIROIRS AVEC FACADE EN BOIS/EN VERRE
(PREVU AU-DESSUS DU PLATEAU DE SOCLE ET DANS LE SET CLOISON INTERMEDIAIRE)
SET LADEN MET HOUTEN-/GLASFRONT
(GEPLAND BOVEN DE SOKKELPLANK EN IN TUSSENSCHOT-INBOUWSET)

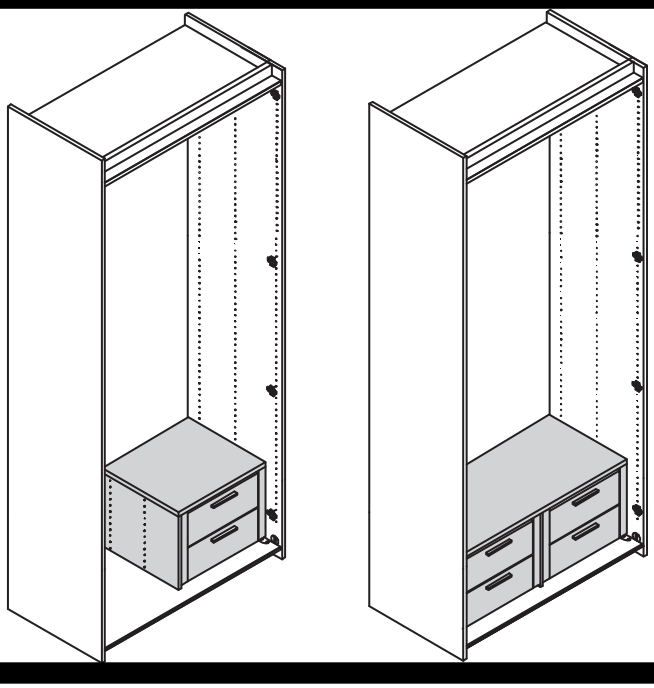

Montage darf nur durch fachkundiges Personal erfolgen

Fitting has to be done by qualified personnel

Le montage doit uniquement être effectué par de main d´oevre spécialisée

Montage uitsluitend door vakkundig personeel

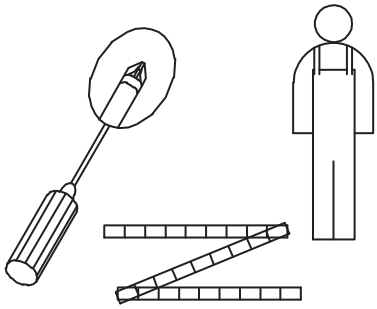

BB 1657 Mat. Nr. 1221083

A		8x
B	4x15	12x
C	6.3x13	8x

BB 1630 Mat. Nr. 1206467

F		2x
G	4.5x30	2x
H	3.5x17	2x

1x –5x BB 1682 Mat. Nr. 1228865

D		1x
E		2x

BB 1659 Mat. Nr. 1221085

I		4x
J	3.5x40	4x

BB 169 Mat. Nr. 279700

S		6x

BB 598 Mat. Nr. 540984

O		10x

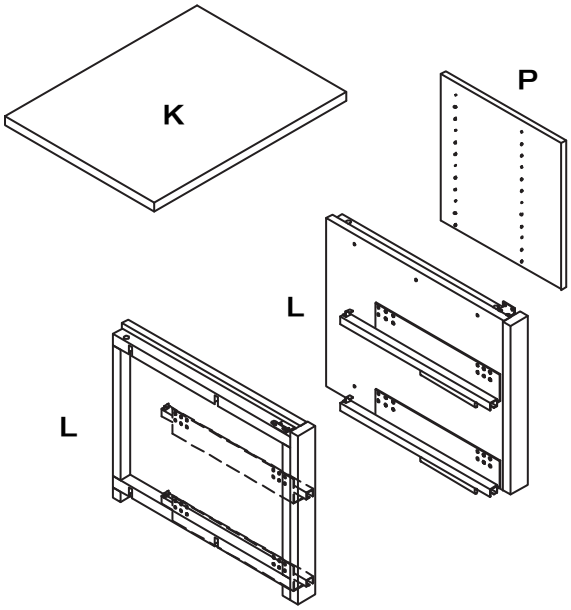

und/oder
and/or
et/ou
en/of

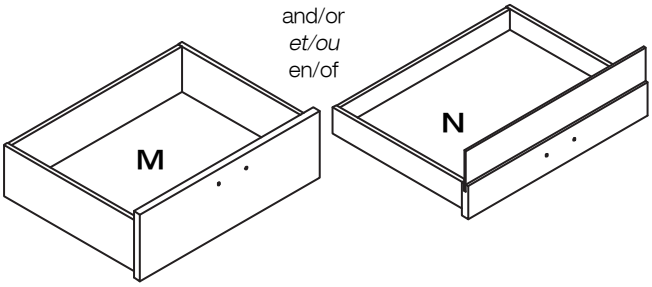

Dreh-, Schiebe- und Falttürenschränke

Hinge-, sliding- and folding-door wardrobes

Armoires a portes ouvrantes, coulissantes et pliantes

Draai-, schuif- en vouwdeurkasten

Kleiderschrankseite • Wardrobe side section • *Face latérale de l'armoire* • Kleerkastzijde

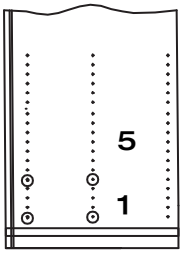

Mittelseite, 1 Raster
Centre partition, 1 Raster
Cloison, 1 unités
Tussenschot, 1 Raster

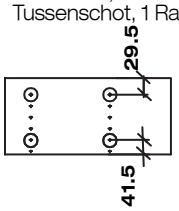

Kleiderschrankseite • Wardrobe side section • *Face latérale de l'armoire* • Kleerkastzijde

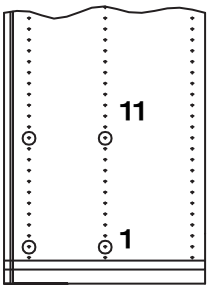

Mittelseite, 2 Raster
Centre partition, 2 Raster
Cloison, 2 unités
Tussenschot, 2 Raster

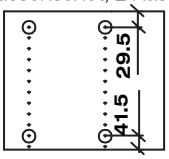

Kleiderschrankseite • Wardrobe side section • *Face latérale de l'armoire* • Kleerkastzijde

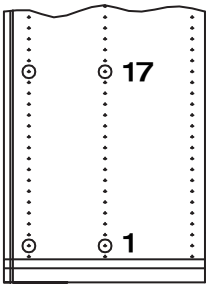

Mittelseite, 3 Raster
Centre partition, 3 Raster
Cloison, 3 unités
Tussenschot, 3 Raster

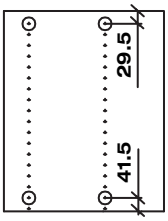

Kleiderschrankseite • Wardrobe side section • *Face latérale de l'armoire* • Kleerkastzijde

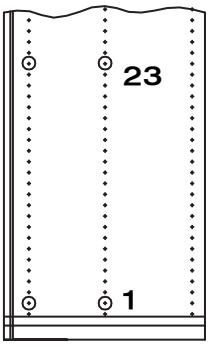

Mittelseite, 4 Raster
Centre partition, 4 Raster
Cloison, 4 unités
Tussenschot, 4 Raster

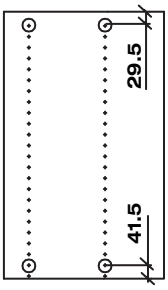

Kleiderschrankseite • Wardrobe side section • *Face latérale de l'armoire* • Kleerkastzijde

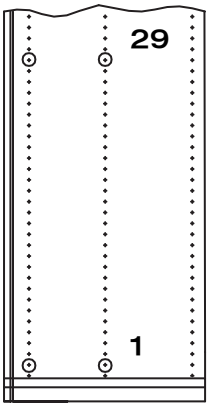

Mittelseite, 5 Raster
Centre partition, 5 Raster
Cloison, 5 unités
Tussenschot, 5 Raster

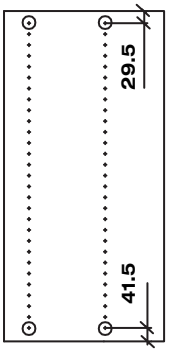

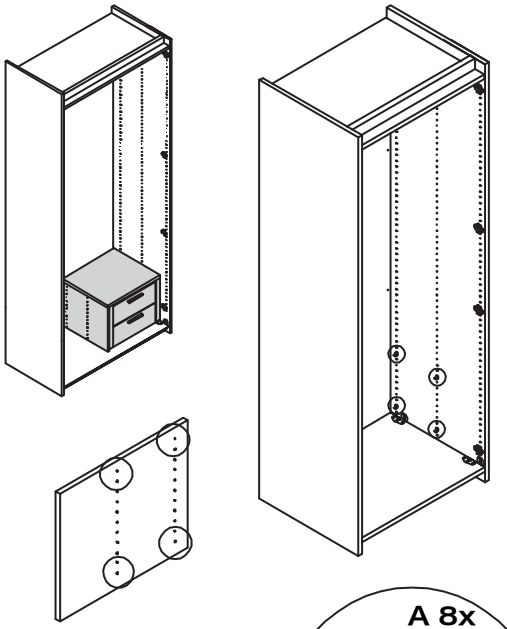

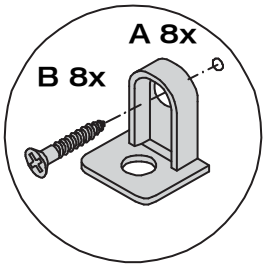

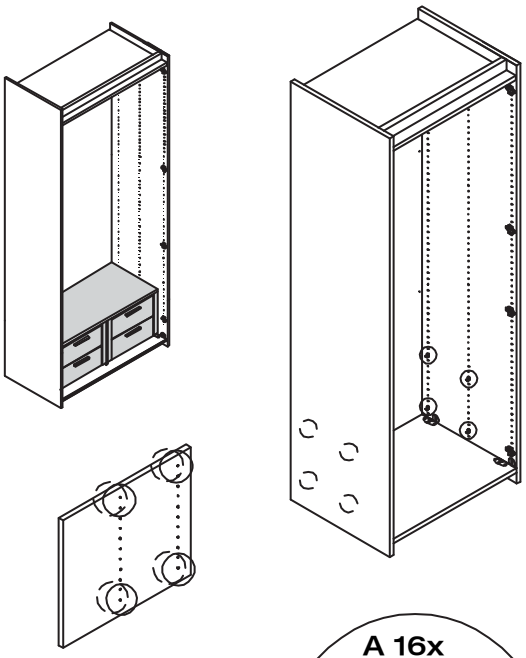

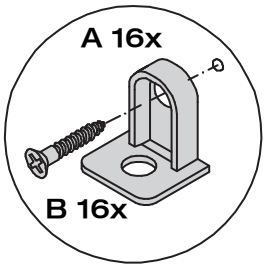

1

Raum-/Nischensystem

Room and niche system

Système de cloisons et dressing

Ruimte- en nissysteem

Kleiderschrankseite • Wardrobe side section • *Face latérale de l'armoire* • Kleerkastzijde

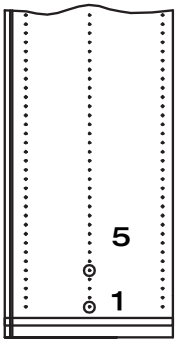

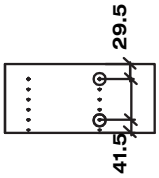

Mittelseite, 1 Raster
Centre partition, 1 Raster
Cloison, 1 unités
Tussenschot, 1 Raster

Kleiderschrankseite • Wardrobe side section • *Face latérale de l'armoire* • Kleerkastzijde

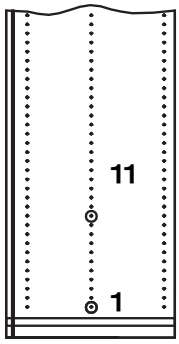

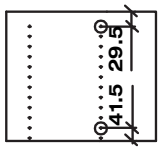

Mittelseite, 2 Raster
Centre partition, 2 Raster
Cloison, 2 unités
Tussenschot, 2 Raster

Kleiderschrankseite • Wardrobe side section • *Face latérale de l'armoire* • Kleerkastzijde

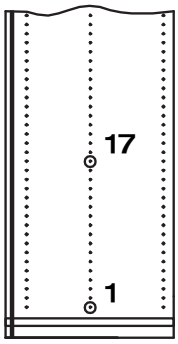

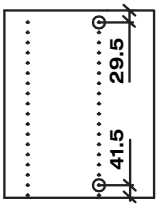

Mittelseite, 3 Raster
Centre partition, 3 Raster
Cloison, 3 unités
Tussenschot, 3 Raster

Kleiderschrankseite • Wardrobe side section • *Face latérale de l'armoire* • Kleerkastzijde

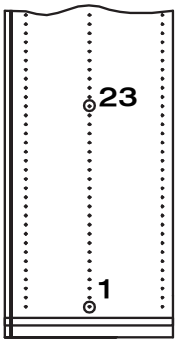

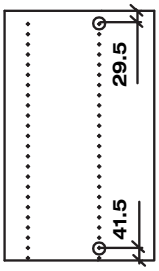

Mittelseite, 4 Raster
Centre partition, 4 Raster
Cloison, 4 unités
Tussenschot, 4 Raster

Kleiderschrankseite • Wardrobe side section • *Face latérale de l'armoire* • Kleerkastzijde

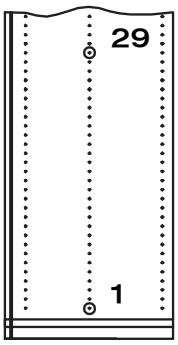

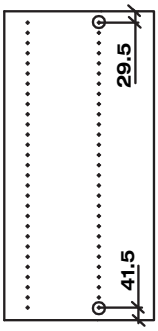

Mittelseite, 5 Raster
Centre partition, 5 Raster
Cloison, 5 unités
Tussenschot, 5 Raster

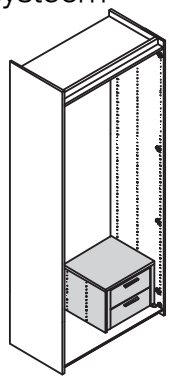

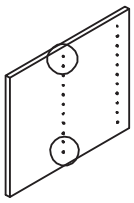

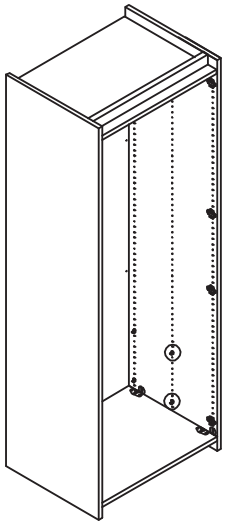

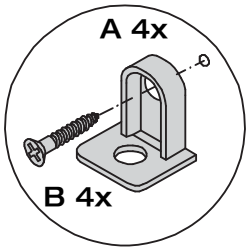

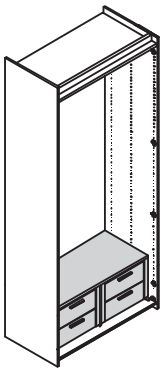

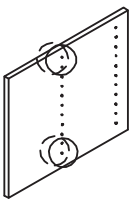

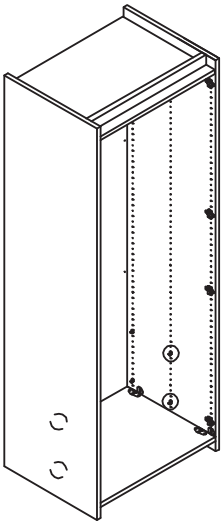

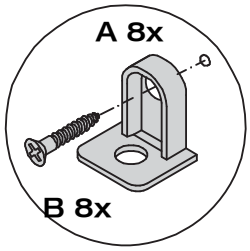

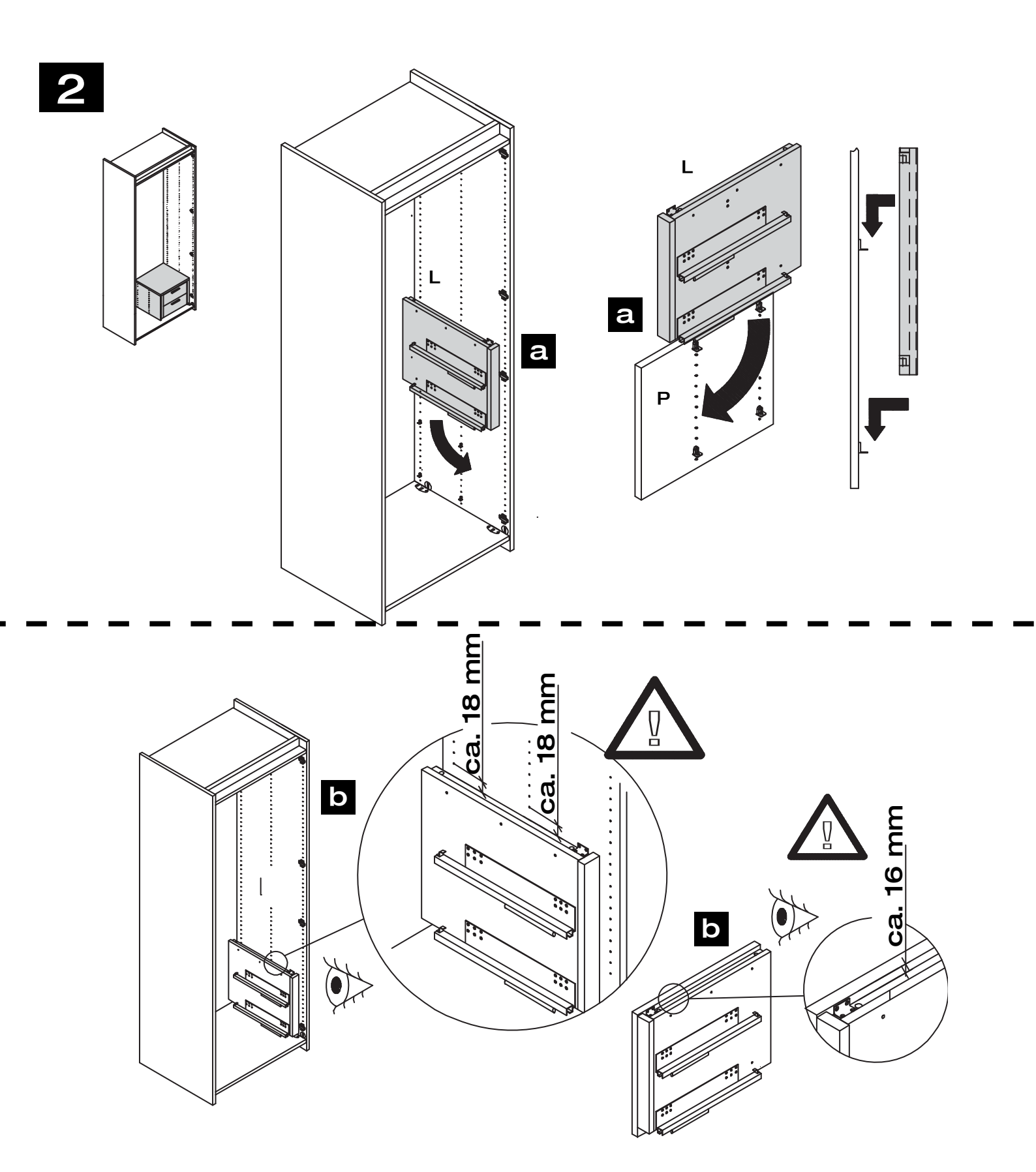
2
L
a
L
a
P
b
ca. 18 mm
ca. 18 mm
b
ca. 16 mm

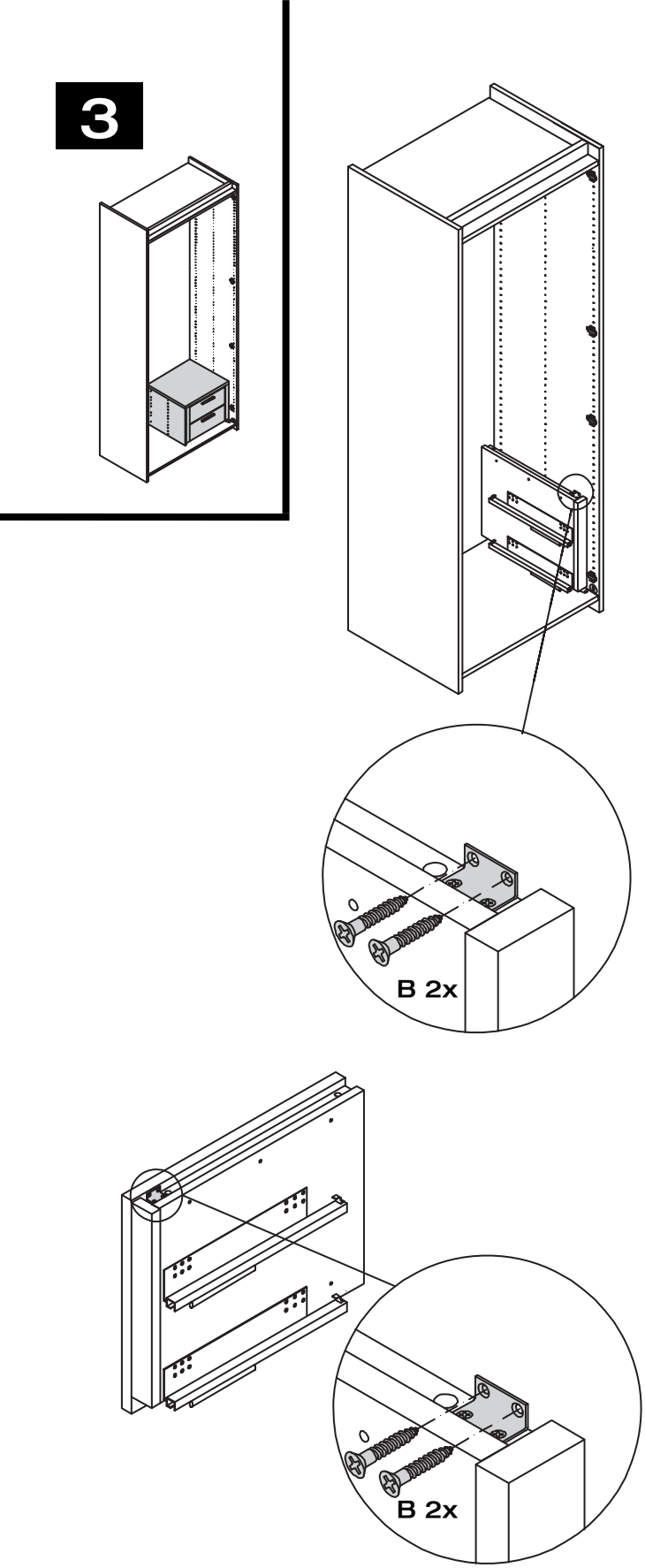
3
B 2x
B 2x

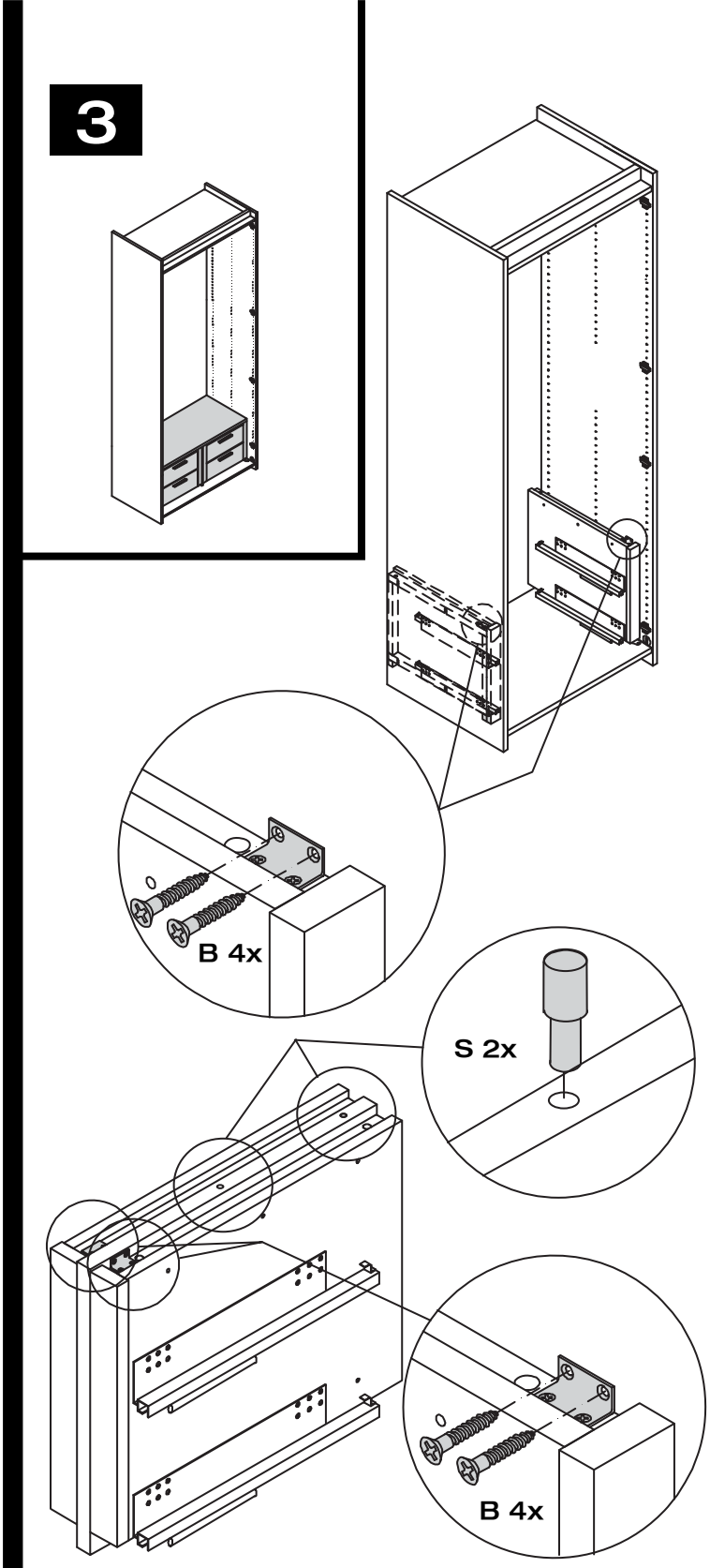
3
B 4x
S 2x
B 4x

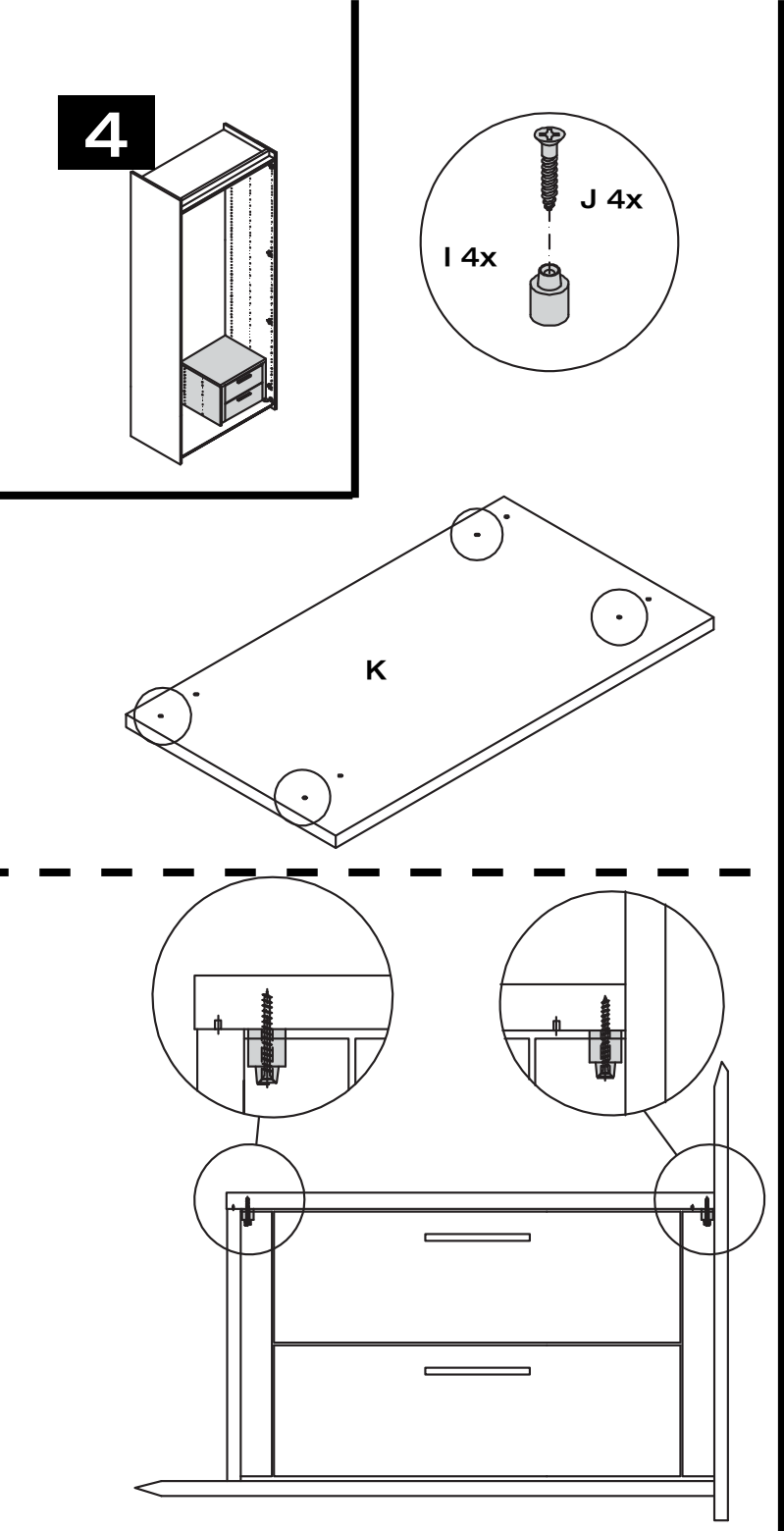
4
J 4x
I 4x
K

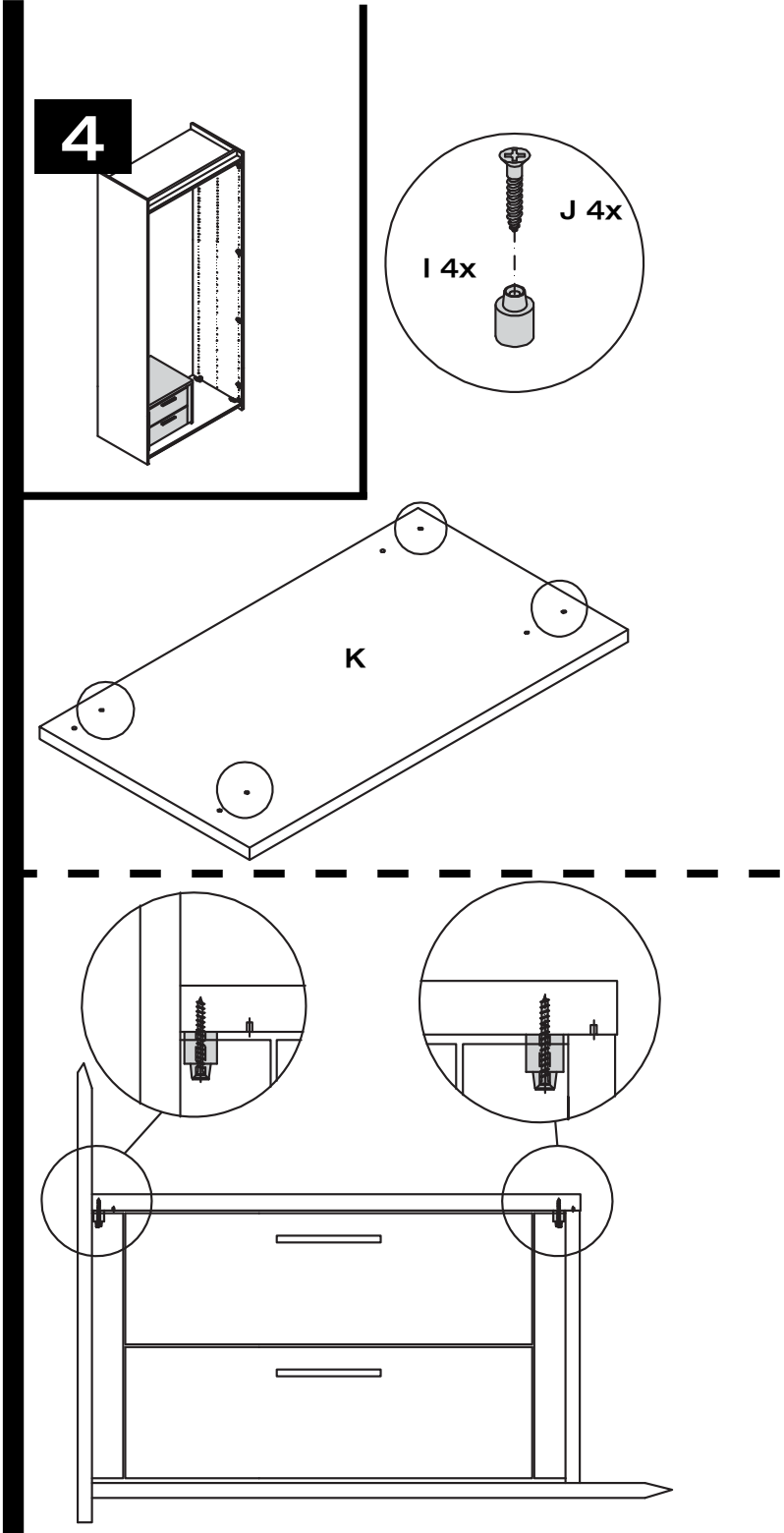
4
J 4x
I 4x
K

5

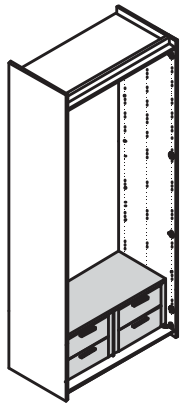

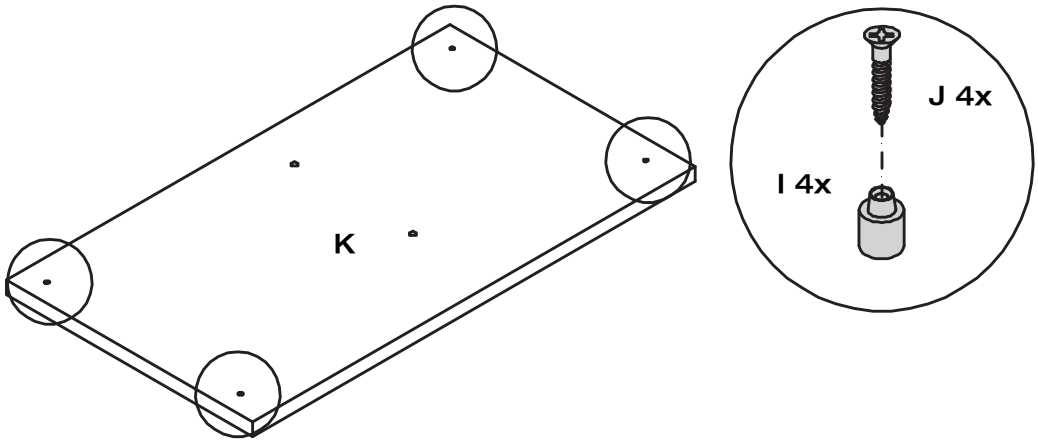

6

Optionale Rückwandverbindung
Optional rear wall connection
Fixation optionnelle au fond
Optionele achterwandbevestiging

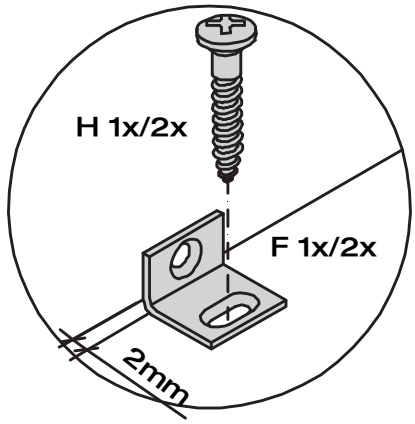

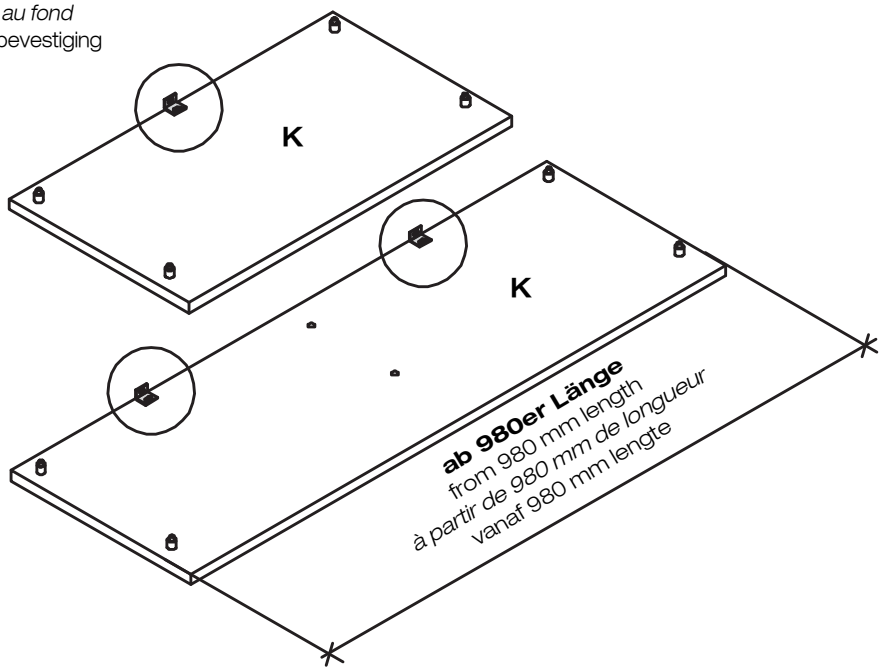

7

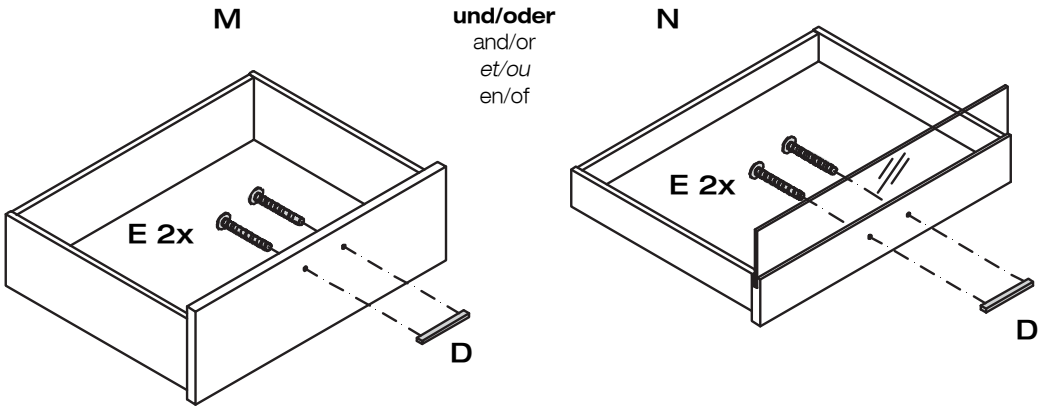

8

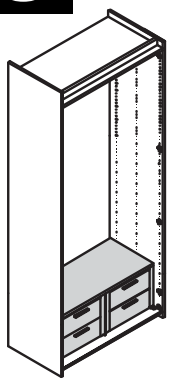

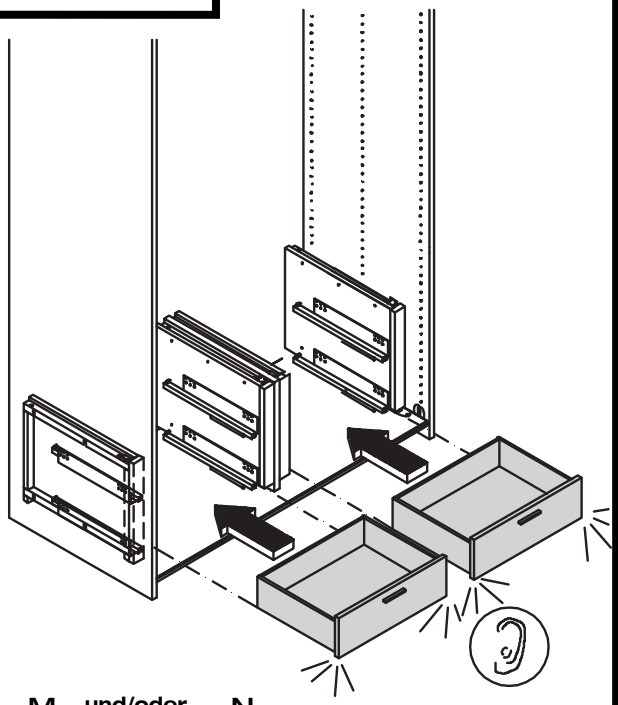

M **und/oder** and/or *et/ou* en/of N

8

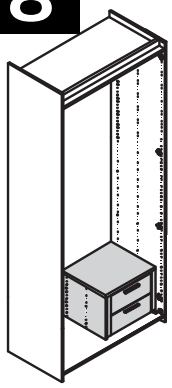

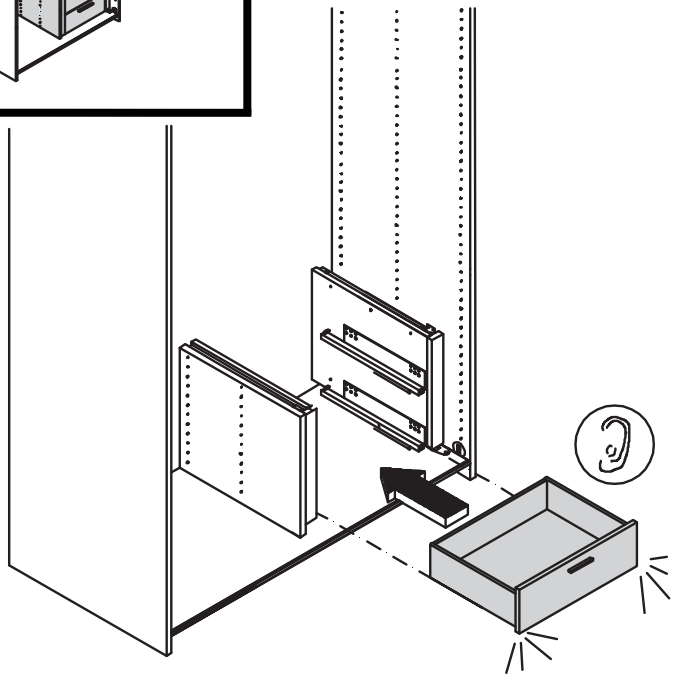

M **oder** or *ou* of N

9

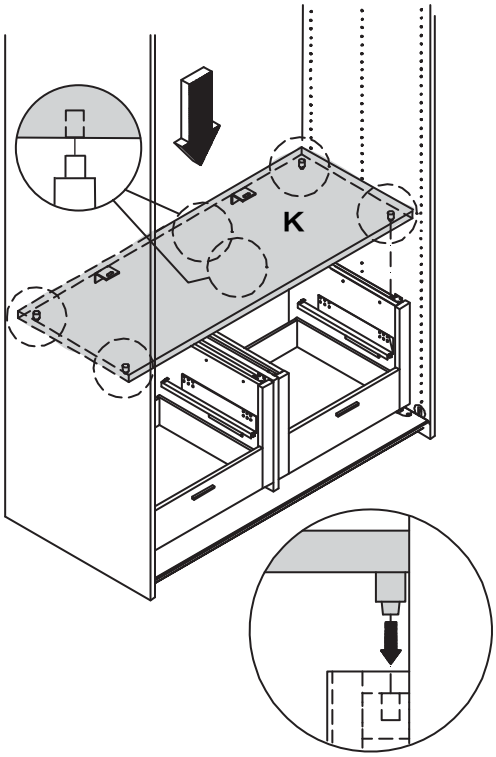

9

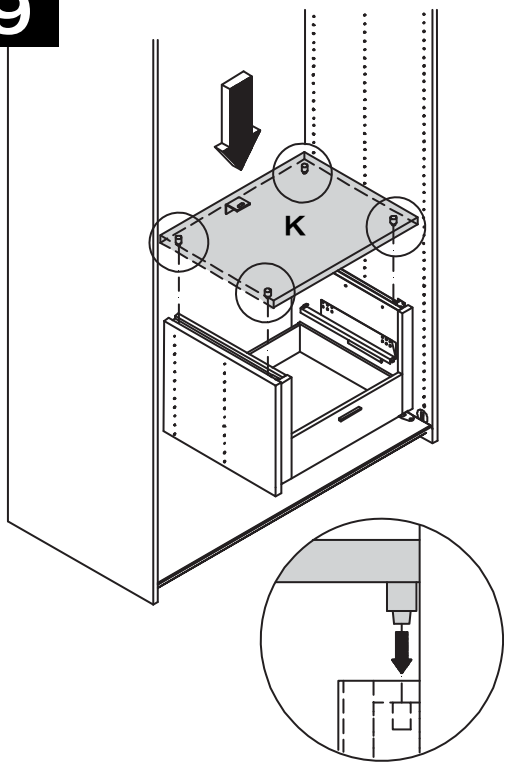

10

Optionale Rückwandverbindung
Optional rear wall connection
Fixation optionnelle au fond
Optionele achterwandbevestiging

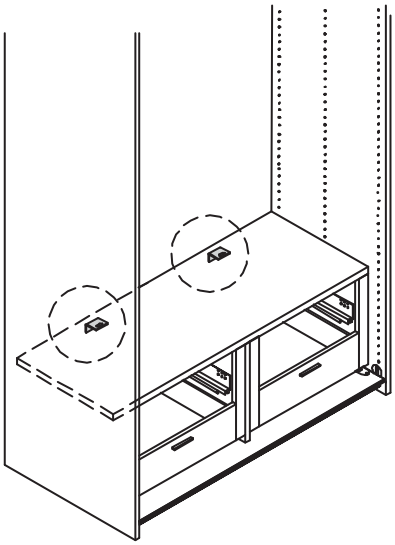

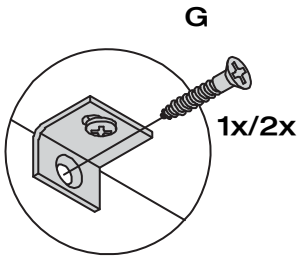

10

Optionale Rückwandverbindung
Optional rear wall connection
Fixation optionnelle au fond
Optionele achterwandbevestiging

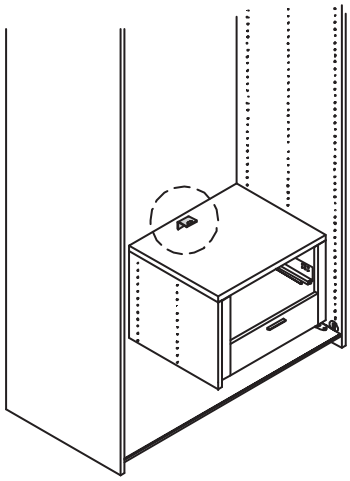

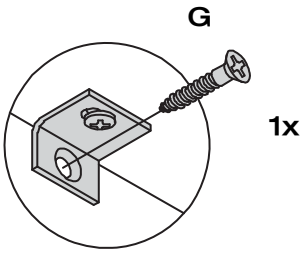

11

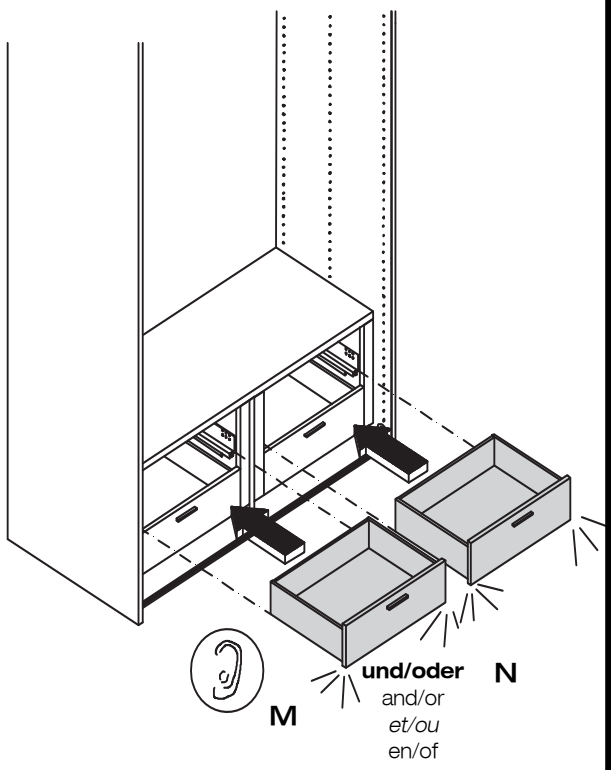

11

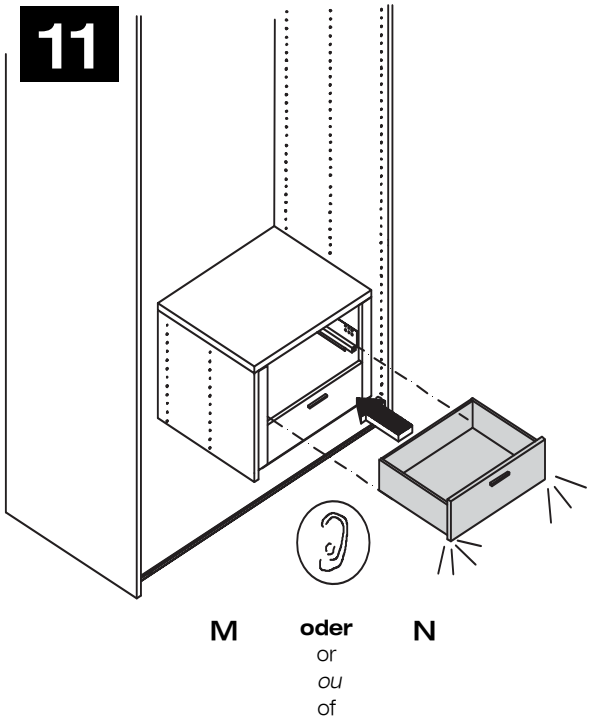

Höhenverstellung Schubkasten
Height adjustment of drawers
Réglage en hauteur des tiroirs
Hoogteverstelling laden

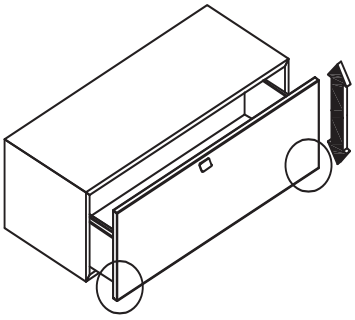

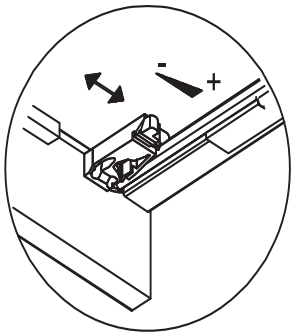

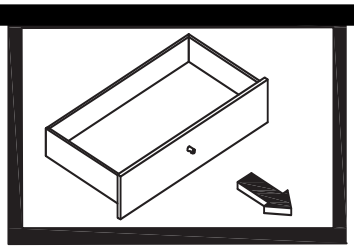

Aushängen des Schubkastens
Detaching the drawer
Dépose du tiroir
Lade demonteren

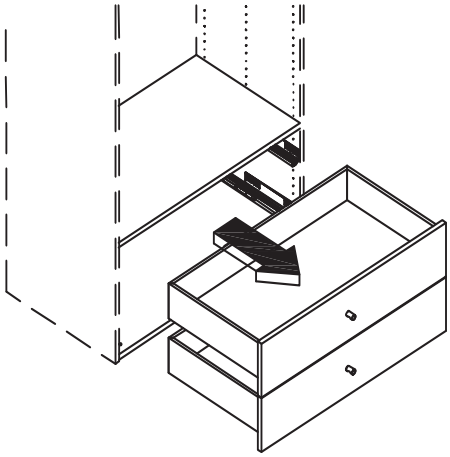

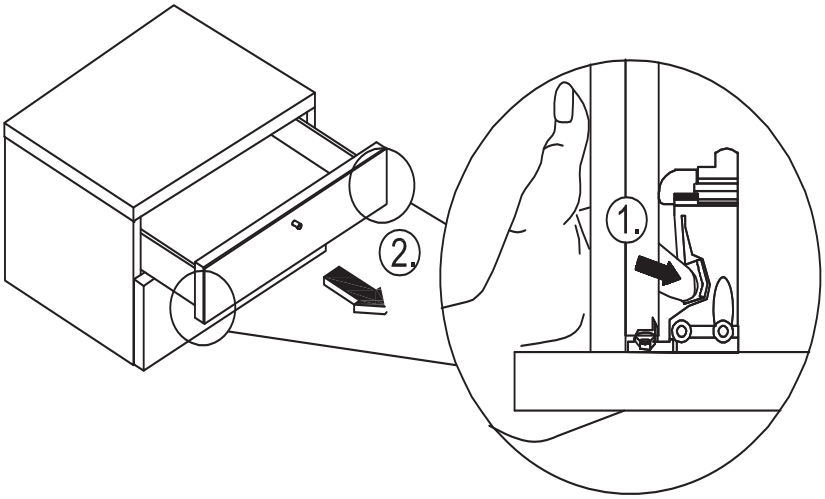

12

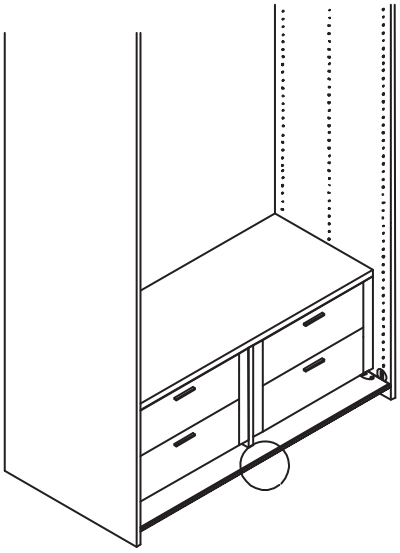

12

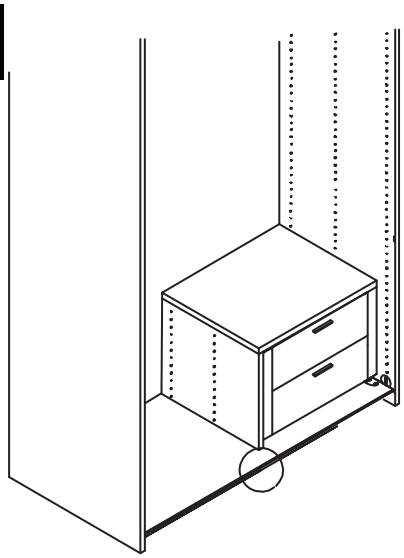

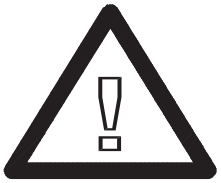

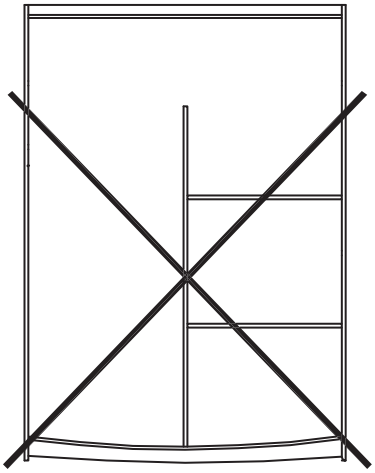

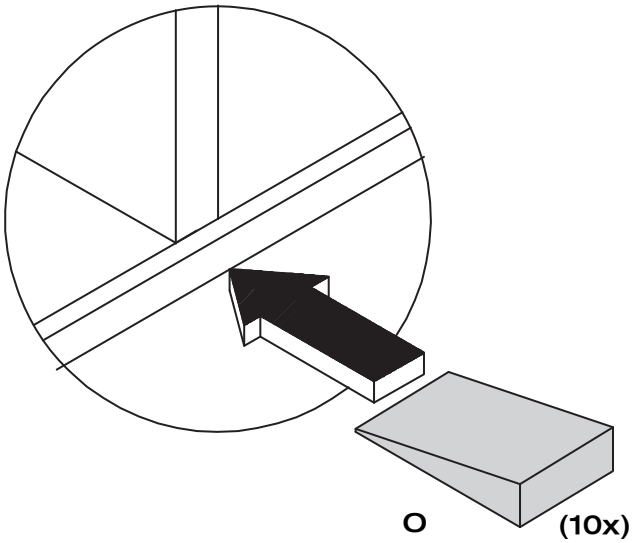

MONTAGEANLEITUNG

hülsta

SCHUBLADENEINTEILUNG FÜR WÄSCHE/KRAWATTEN

DRAWER COMPARTMENTS FOR TIES/LINEN

SEPARATIONS DE TIROIR POUR LINGE/CRAVATES

LADE-INDELING VOOR LINGERIE/STROPDASSEN

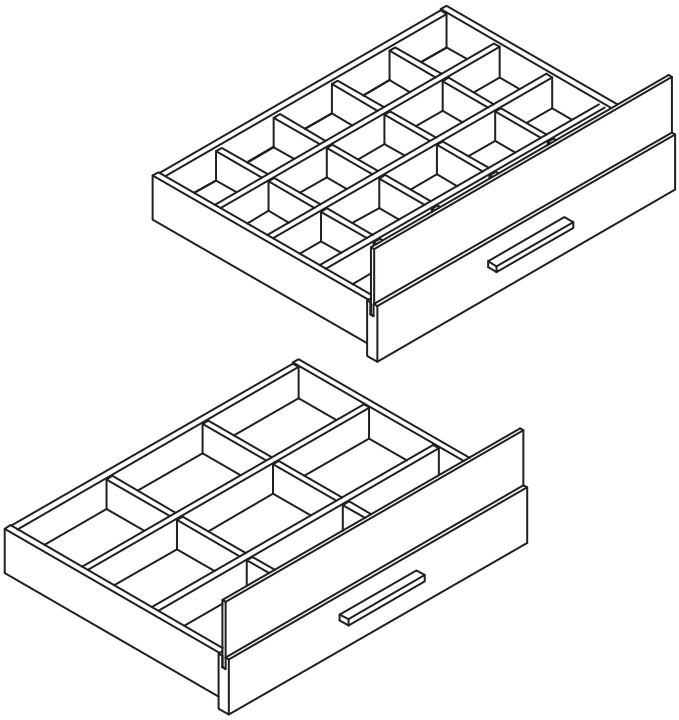

Montage darf nur durch fachkundiges Personal erfolgen

Fitting has to be done by qualified personnel

Le montage doit uniquement être effectué par de main d´oevre spécialisée

Montage uitsluitend door vakkundig personeel

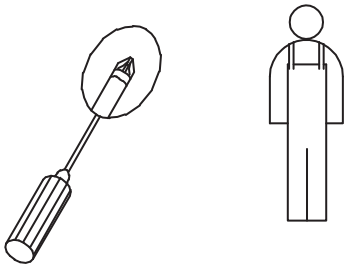

BB 1661 Mat. Nr. 1221087

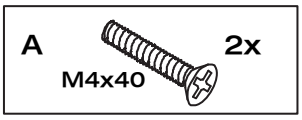

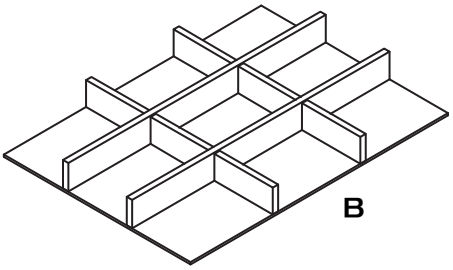

oder
or
ou
of

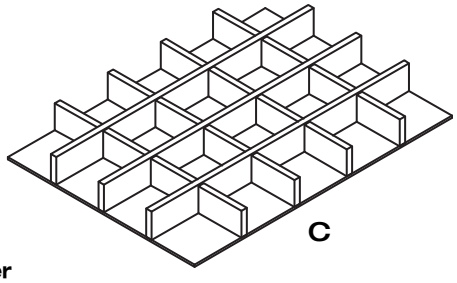

1

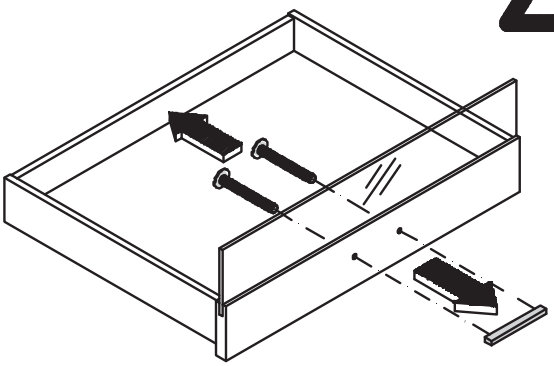

2

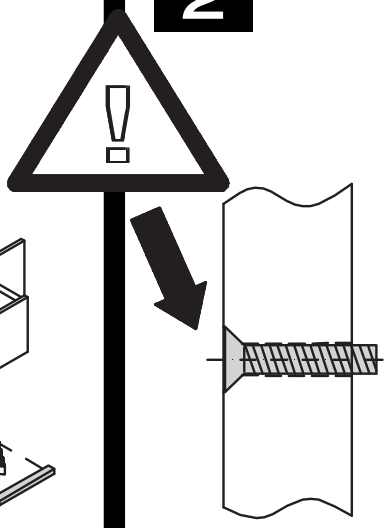

BB 1661 Mat. Nr. 1221087

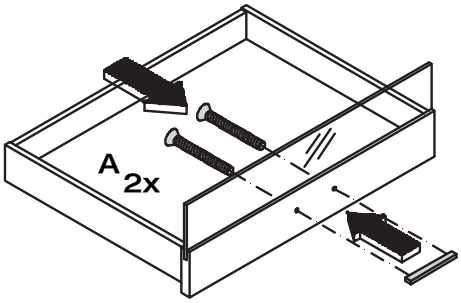

3

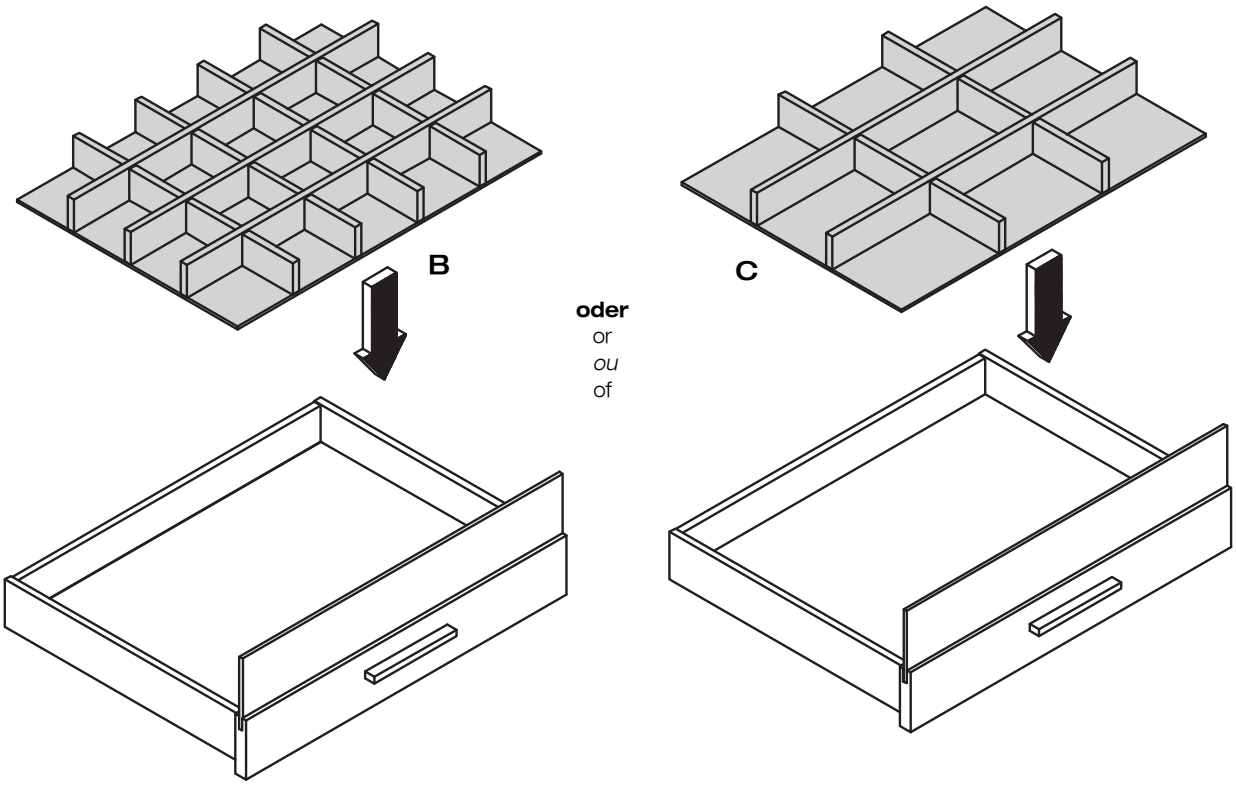

MONTAGEANLEITUNG

hülsta

SCHUH-SCHUBLADE
SHOE DRAWER
TIROIR A CHAUSSURES
SCHOENENLADE

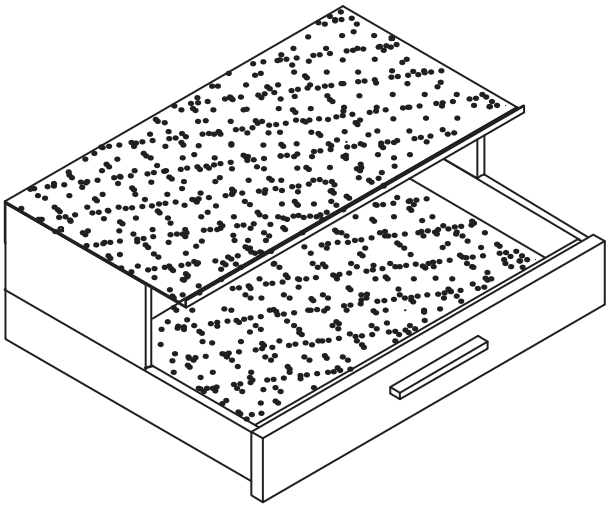

Montage darf nur durch fachkundiges Personal erfolgen

Fitting has to be done by qualified personnel

Le montage doit uniquement être effectué par de main d´oevre spécialisée

Montage uitsluitend door vakkundig personeel

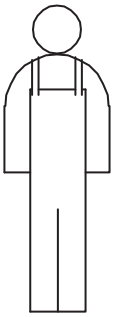

1

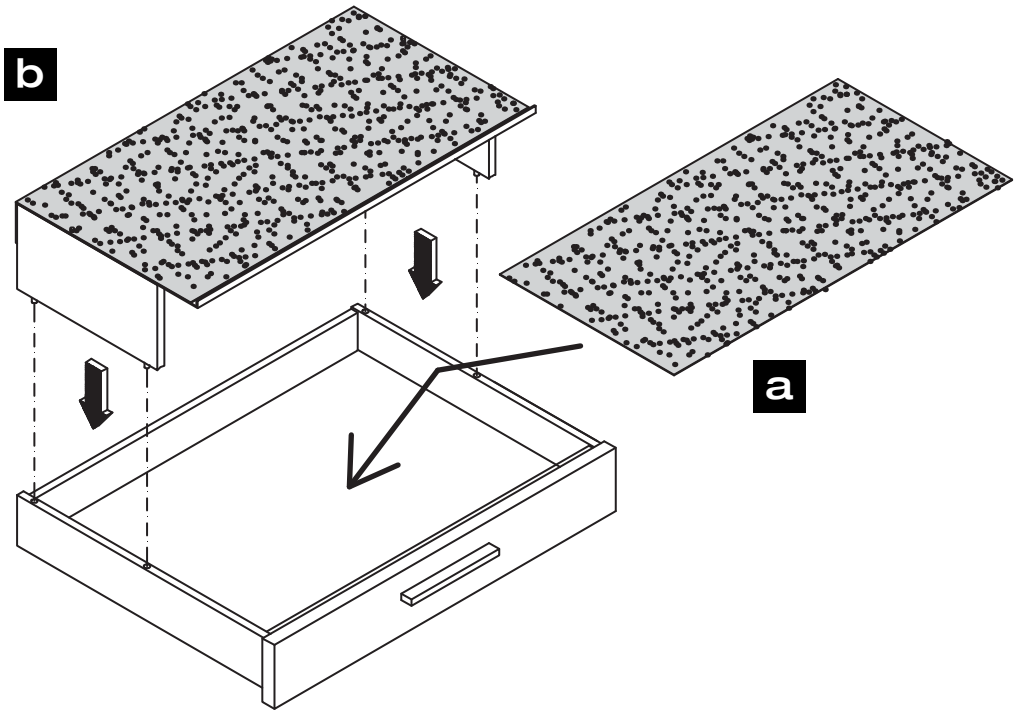

2

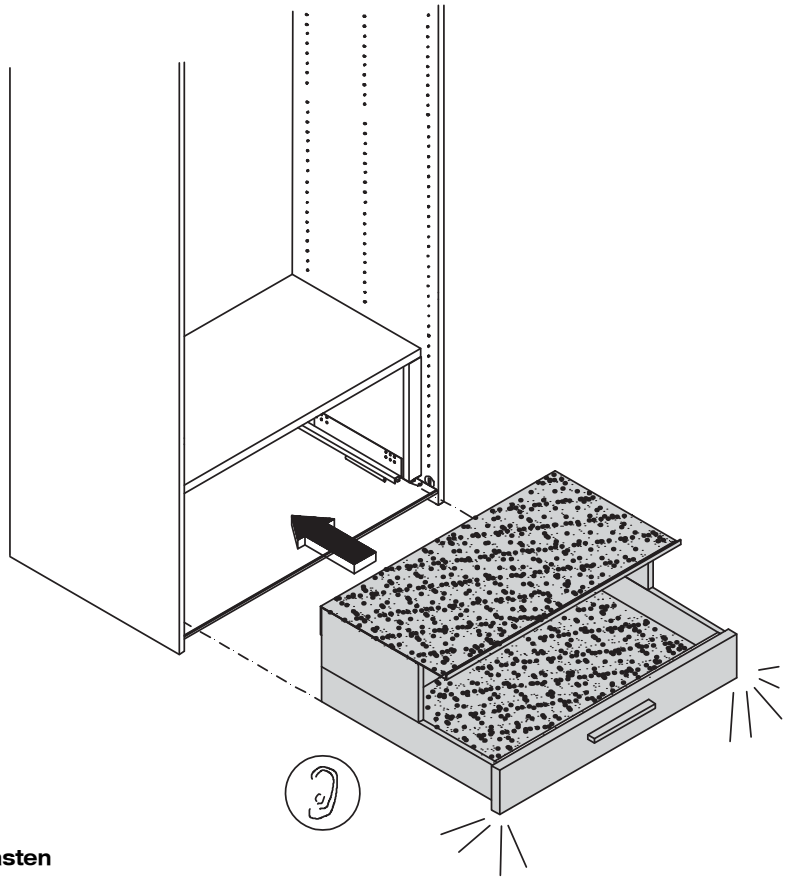

Höhenverstellung Schubkasten
Height adjustment of drawers
Réglage en hauteur des tiroirs
Hoogteverstelling laden

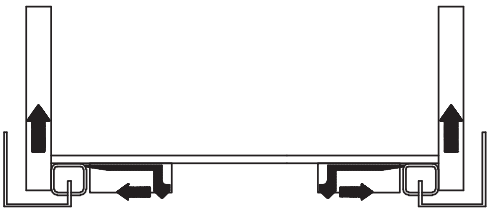

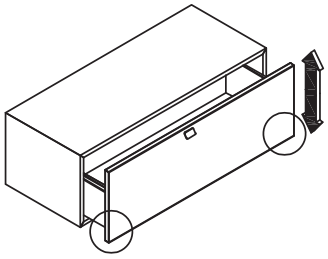

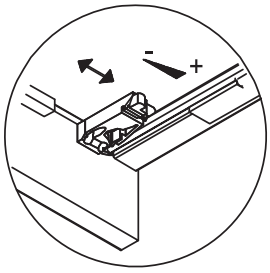

Aushängen des Schubkastens
Detaching the drawer
Dépose du tiroir
Lade demonteren

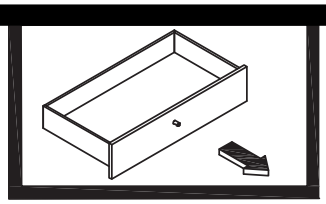

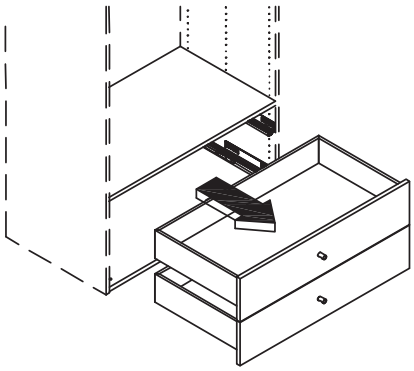

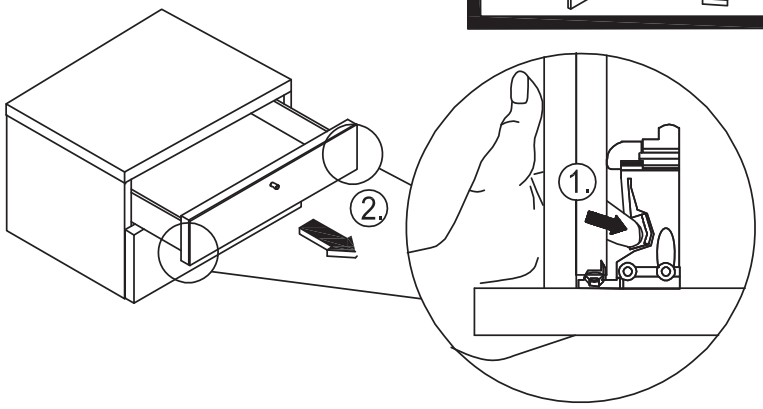

MONTAGEANLEITUNG

HOSENHALTER
TROUSER HOLDER
SUPPORT PANTALONS
PANTALONHOUDER

1

Montage
Assembly
Montage
Montage

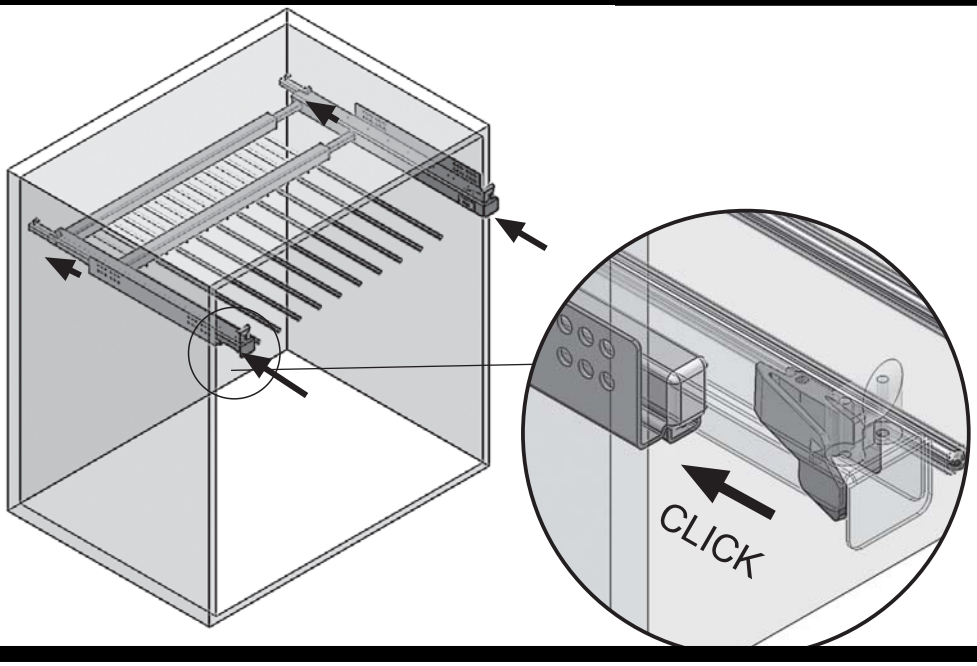

2

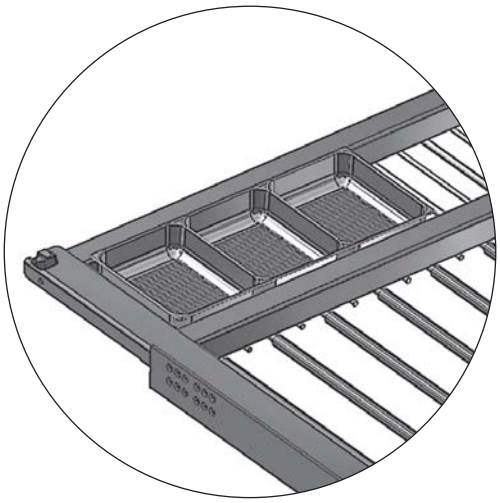

(1)

Demontage
Dismantling
Démontage
Demontage

MONTAGEANLEITUNG

hülsta

PRÄSENTATIONSBODEN

DISPLAY SHELF

TABLETTE D'AFFICHAGE

VERTONINGSPLANK

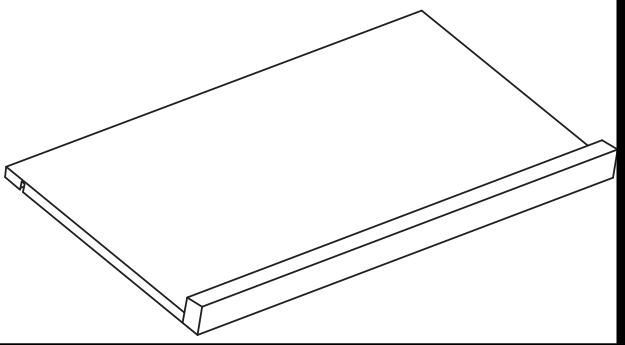

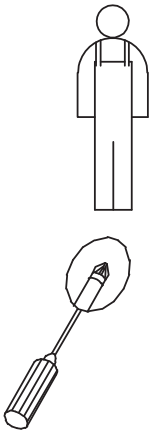

BB 659 Mat. Nr. 64259

A		5x
B	4x15	5x

BB 902 Mat. Nr. 279867

C		4x
D	3,5x15	4x

1

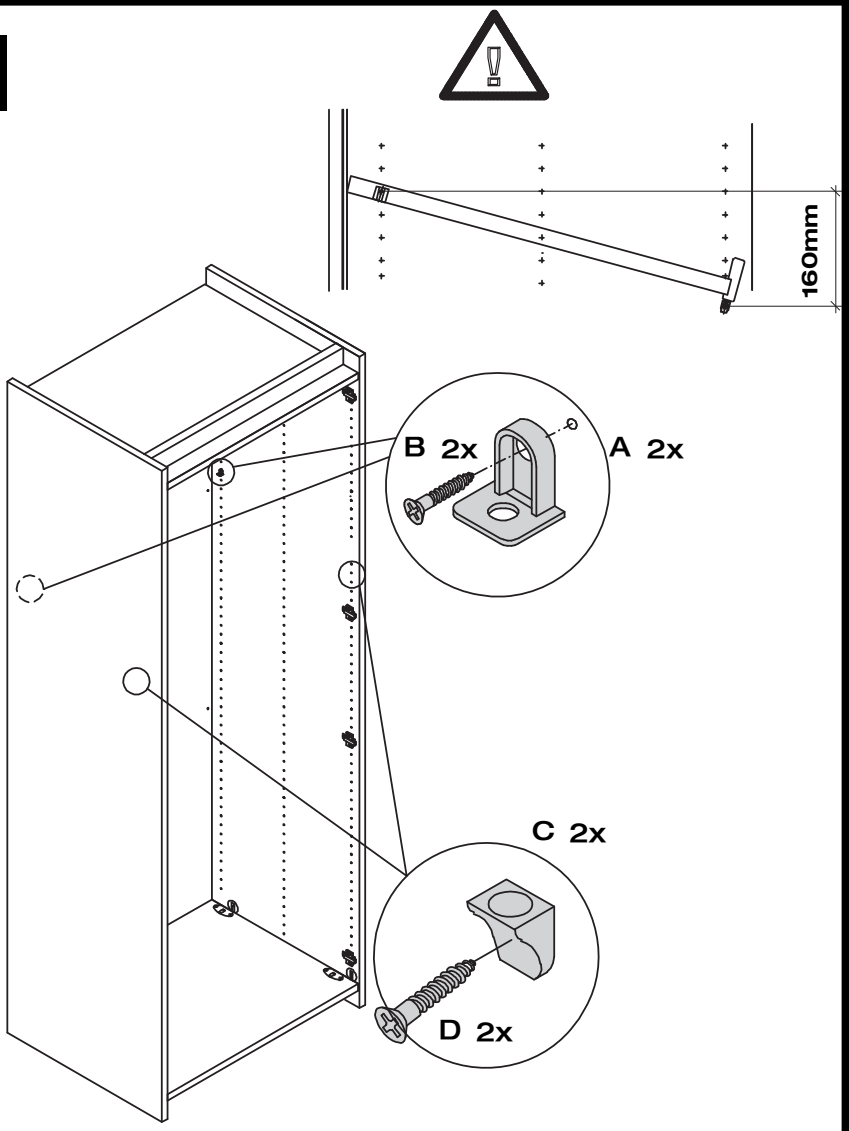
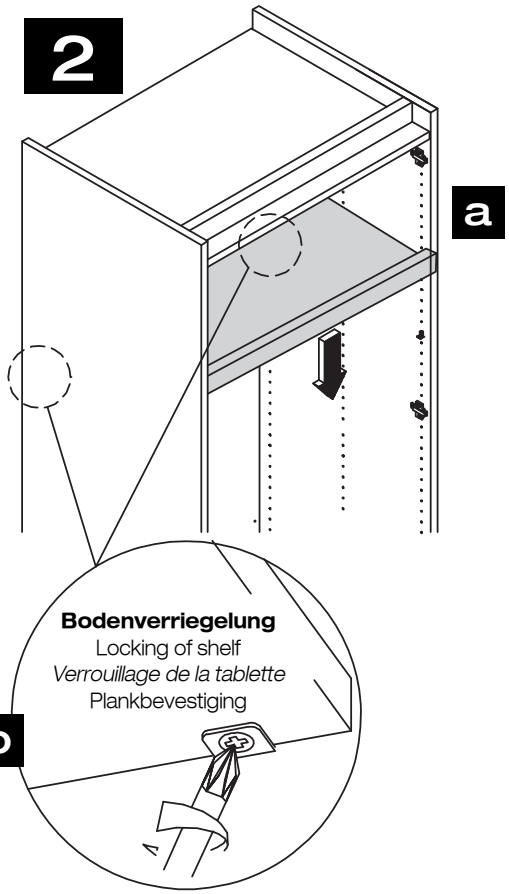
2