LUNIS

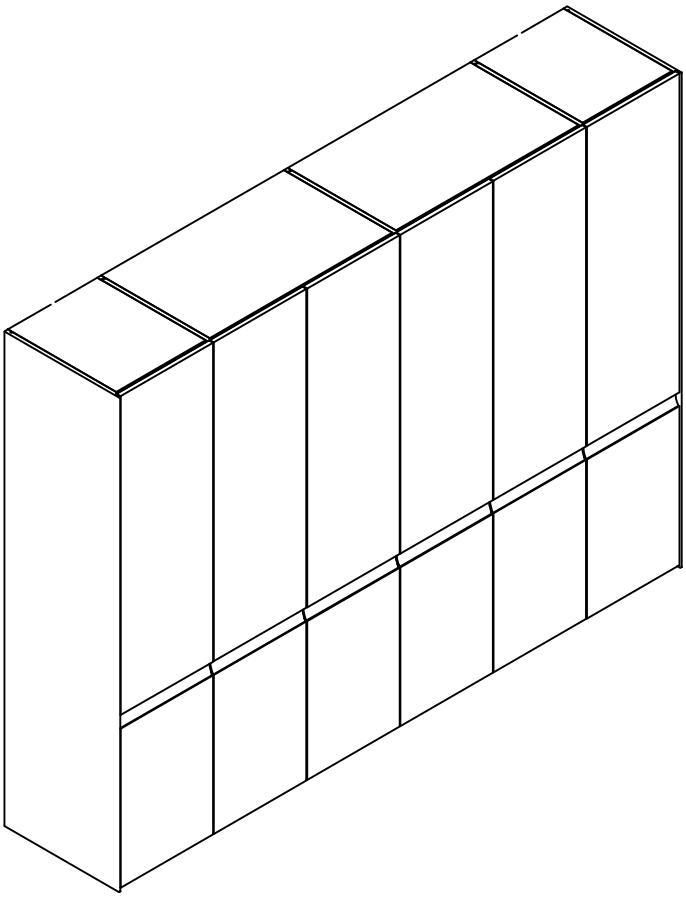

hülsta

1584563

hülsta-werke · Karl-Hüls-Straße 1 · 48703 Stadtlohn
TEL +49 2563 86-0 · FAX +49 2563 86-1417
www.huelsta.com · 09/2017

Inhalt

CONTENTS
TABLE DES MATIERS
INHOLD

DREHTÜRENSCHRANK HINGE-DOOR WARDROBE *ARMOIRE A PORTES OUVRANTES* DRAAIDEURKAST	**Montage Korpus -** Assembly of carcase - *Montage corps* - *Montage elementromp*	3 - 7
	Türmontage / -einstellung - Door assembly / adjustment - *Montage / réglage des portes* - Montage / afstelling van deuren	8 - 9
	Kippsicherung - Anti-tilt device - *Protection contre le basculement* - Omkiepbeveiliging	10
KRANZ CORNICE *CORNICHE* KROONLIJST	**Montage -** Assembly - *Montage* - *Montage*	11 - 12
LED AUFBAULEUCHTE TOP LED LAMP *LAMPE EN SAILIE LED* LED-OPBOUWLAMP	**Montage -** Assembly - *Montage* - *Montage*	13

Montageanleitung

DREHTÜRENSCHRANK, GRUND- / ANBAUELEMENT

HINGE-DOOR WARDROBE, BASIC / EXTENSION UNIT

ARMOIRE A PORTES OUVRANTES, ELEMENT DE BASE / COMPLEMENTAIRE

DRAAIDEURKAST, BASIS- / AANBOUWELEMENT

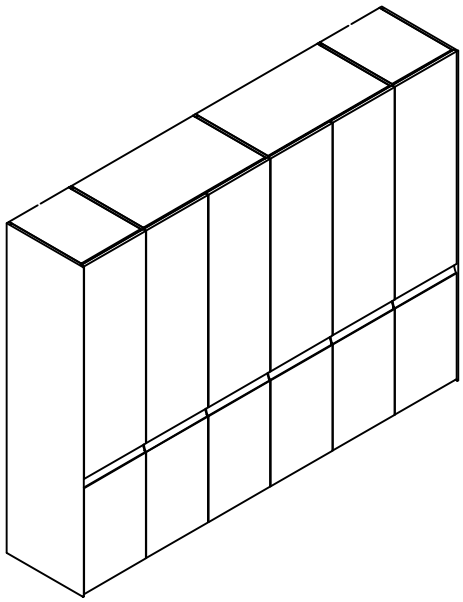

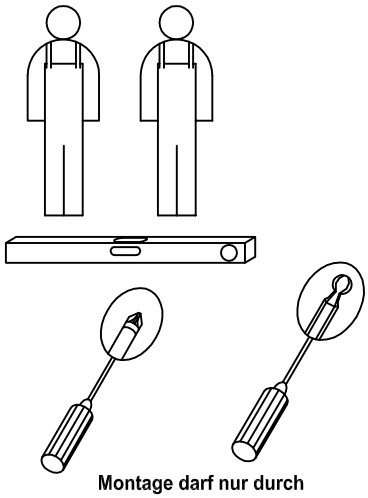

Montage darf nur durch fachkundiges Personal erfolgen

Fitting has to be done by qualified personnel

Le montage doit uniquement être effectué par de main d'oevre spécialisée

Montage uitsluitend door vakkundig personeel

BB 637	Mat. 64237	
2x		
8x		
12x		4x15
4x		4x17
8x		
BB 2286	Mat. **1526738**	
2x		
BB 456	Mat. 1750467	
2x		5x80
2x		Ø8 mm
2x		
2x		5x25
2x		
2x		5.3
2x		M5

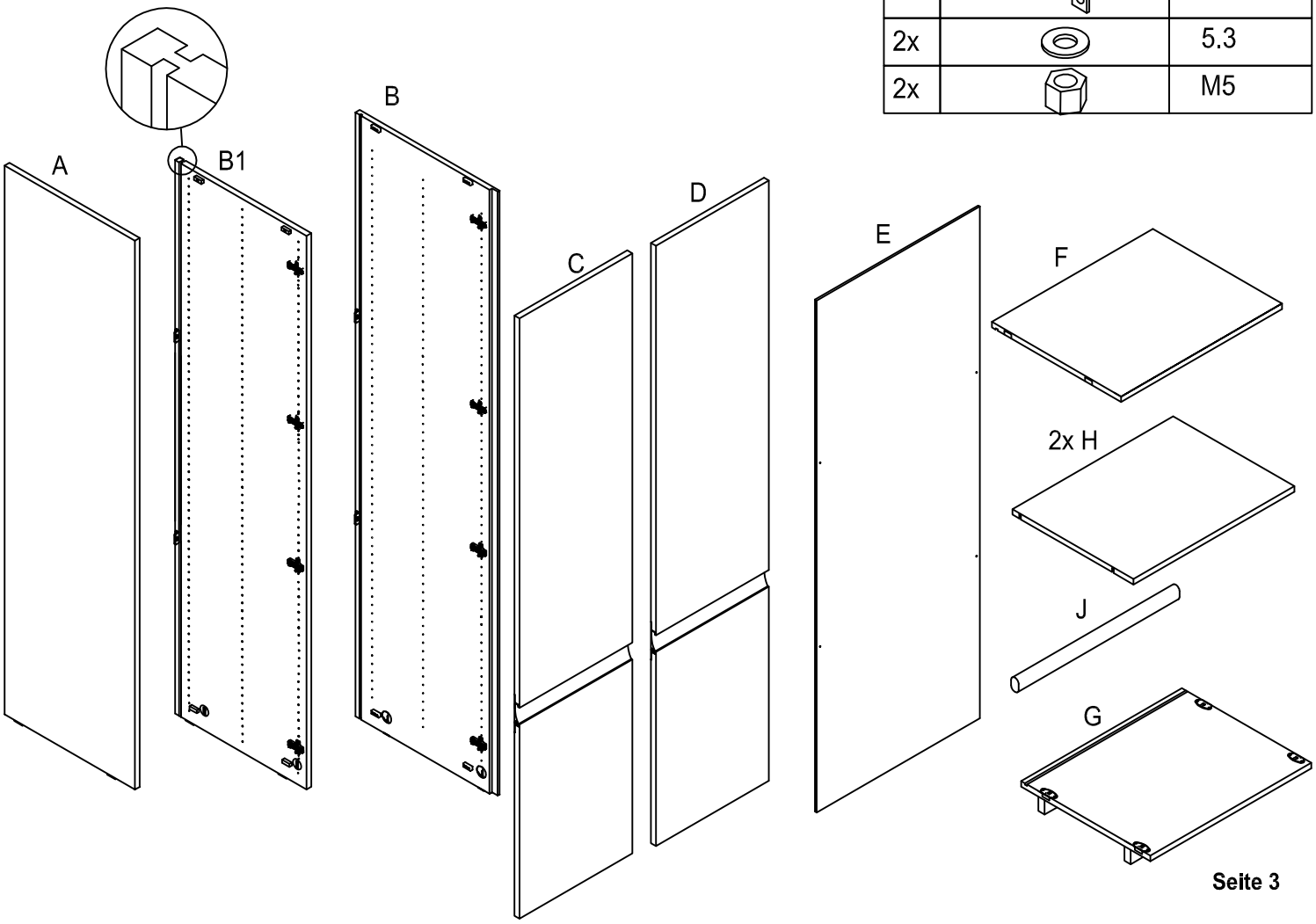

1

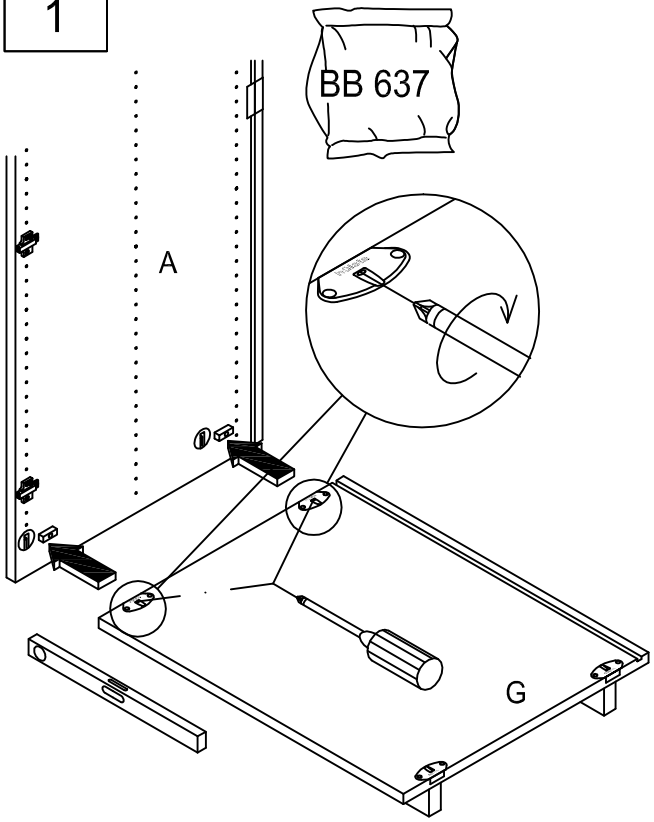

2

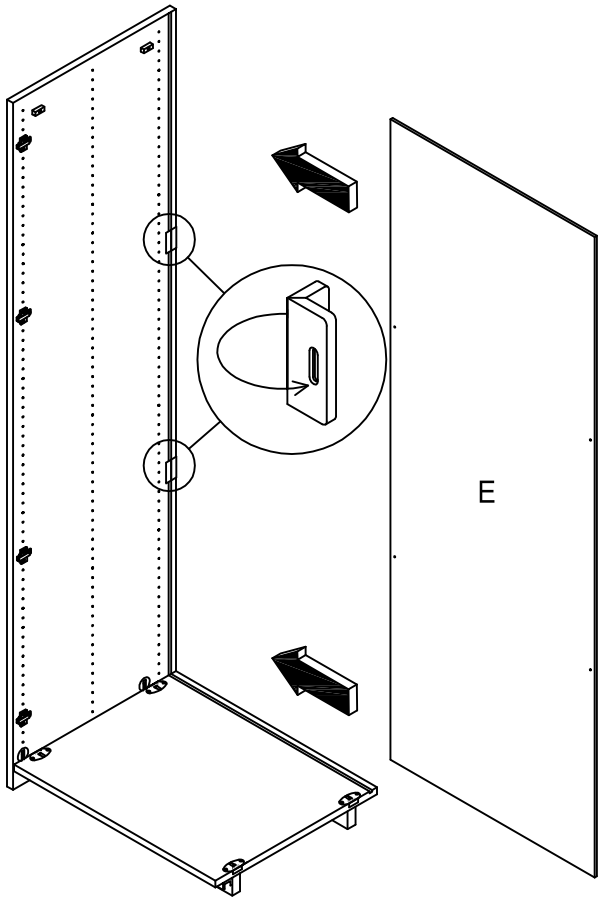

3

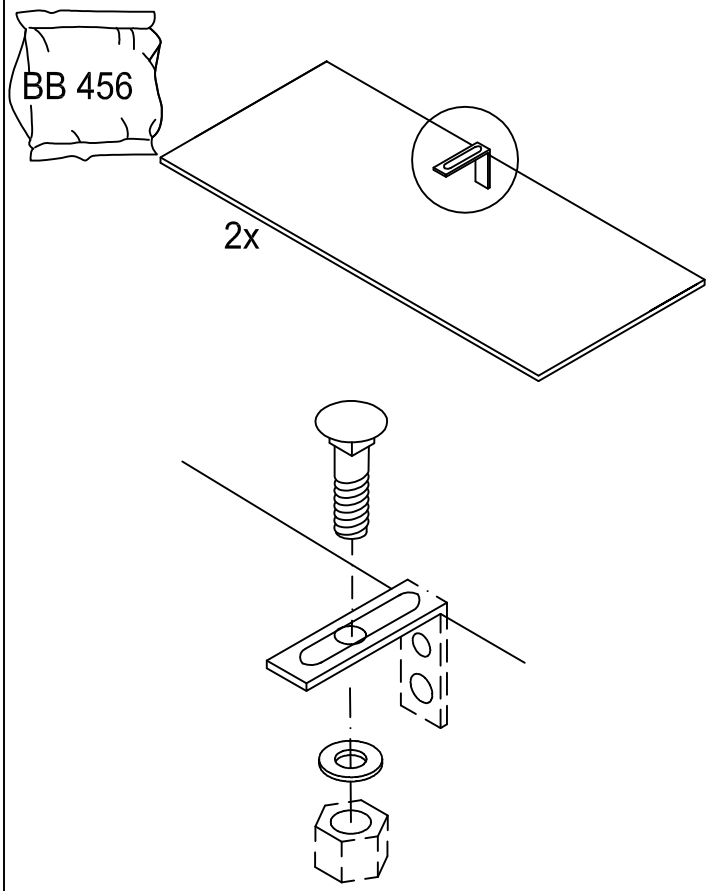

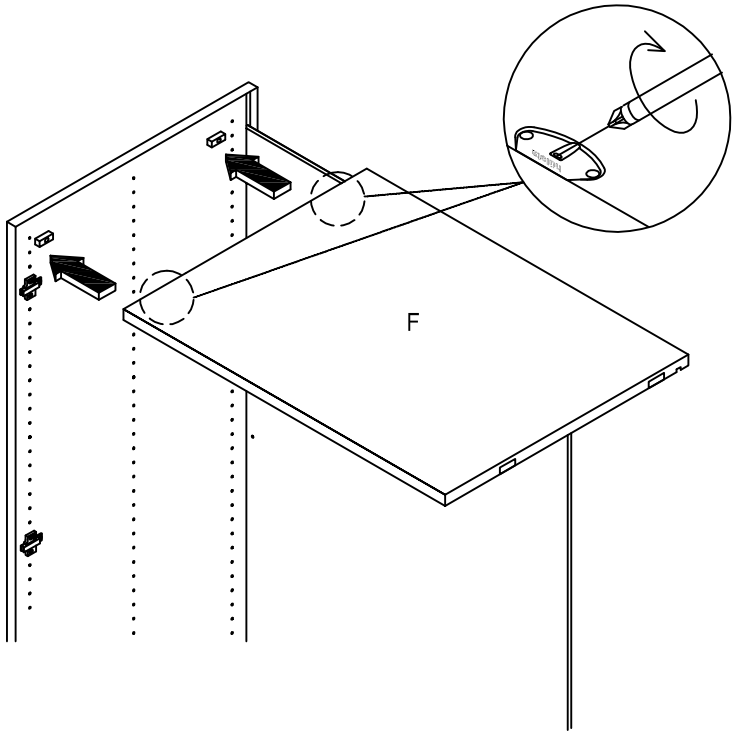

Bei Kranz siehe nächste Seite
For Cornice see next page.
Pour Cornice voir sur la page suivante
Bij Kroonlist zie volgende pagina

(3b)

KRANZ

CORNICE
CORNICHE
KROONLIJST

1x BB 1511 / Mat.-Nr. 1173473

R 2x

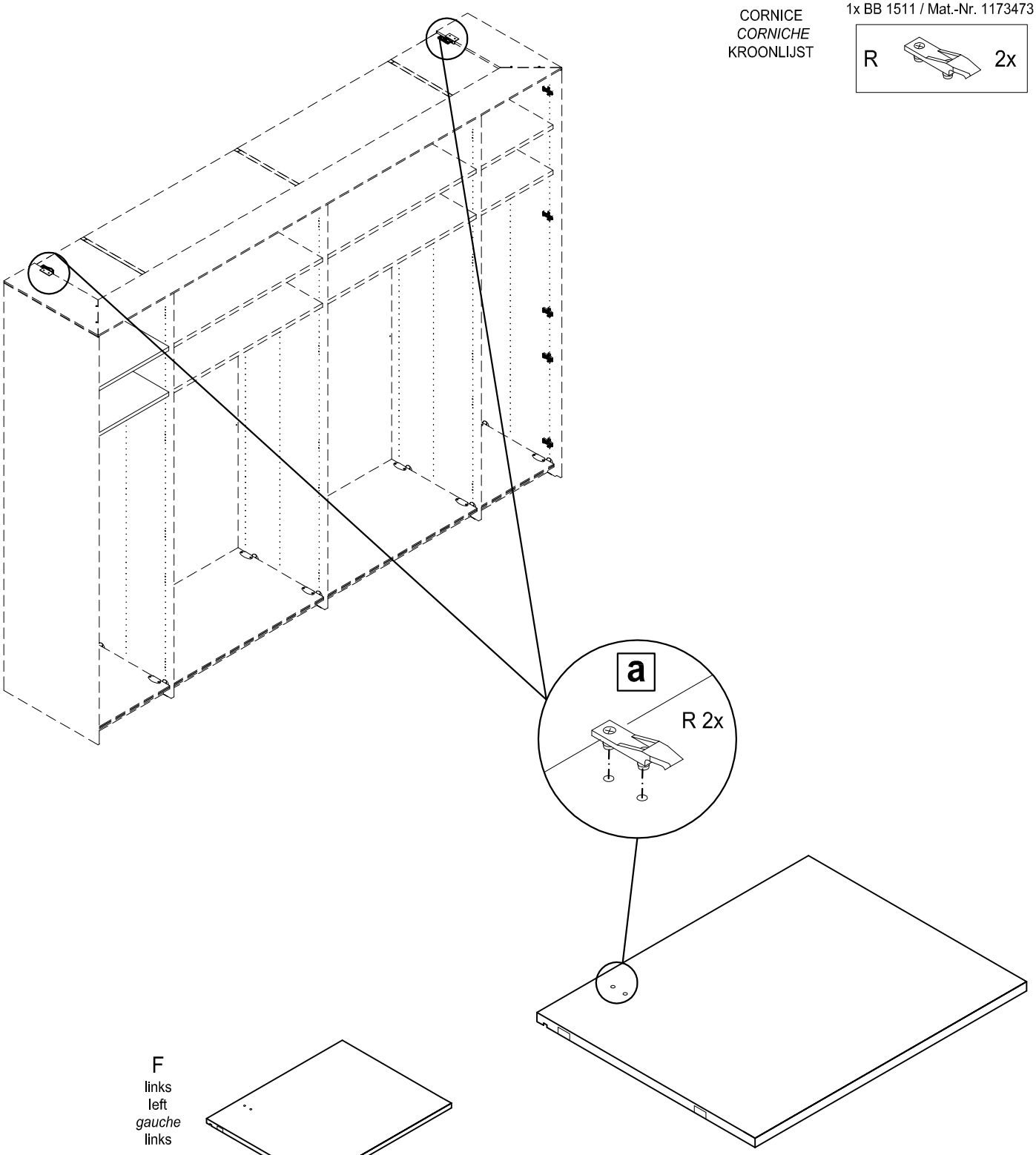

F
links
left
gauche
links

F 2x

F
rechts
right
droite
rechts

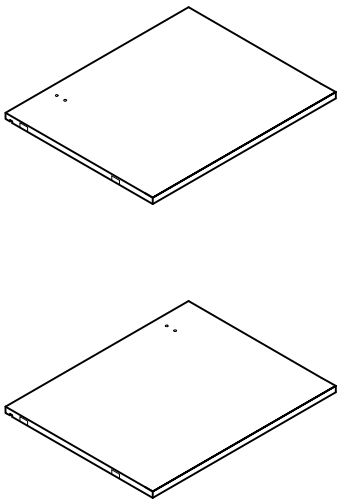

4

Grundelement
Basic unit
Elément de base
Basiselement

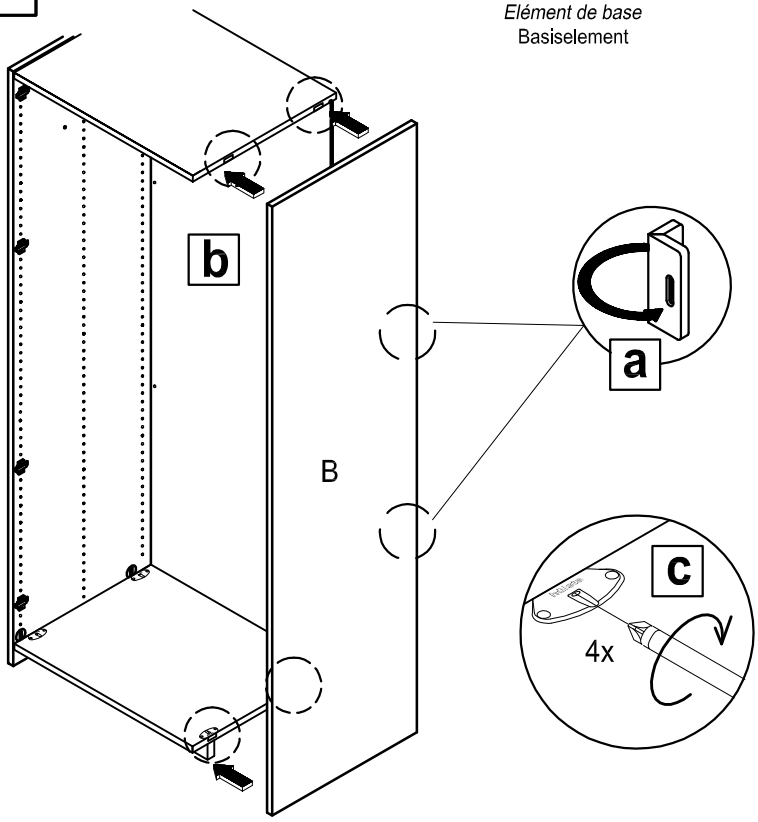

5

Anbauelement
Etension unit
Elément de complémentaire
Aanbouwelement

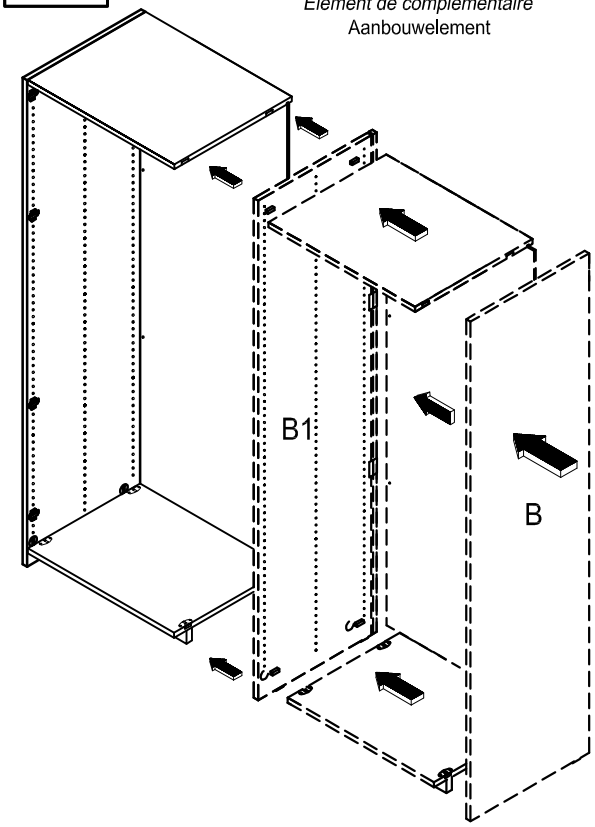

6

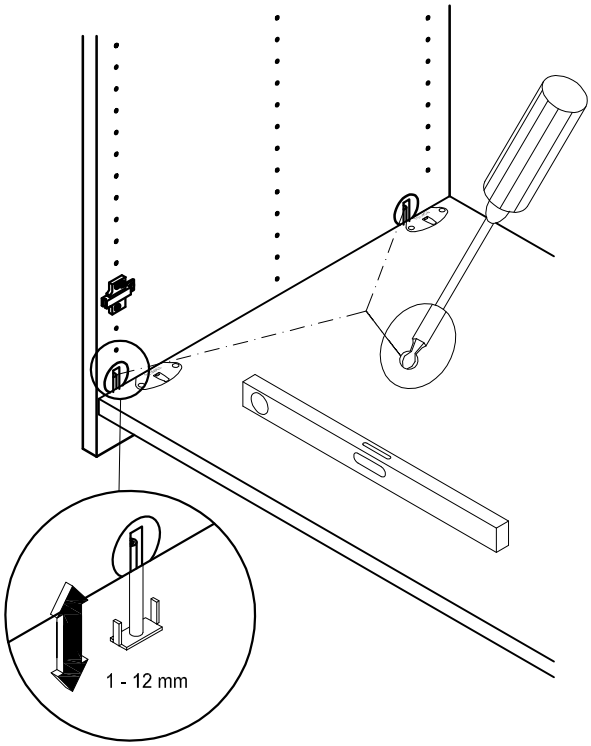

7

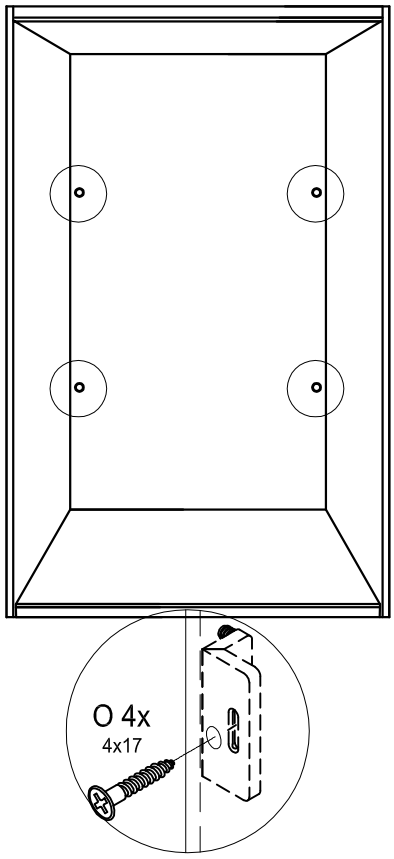

8

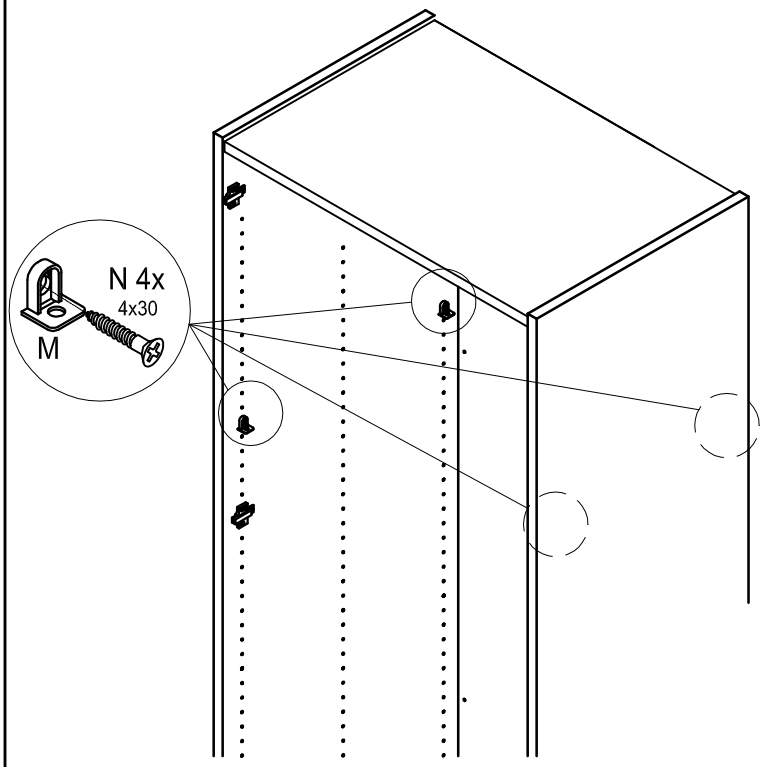
N 4x
4x30
M

9

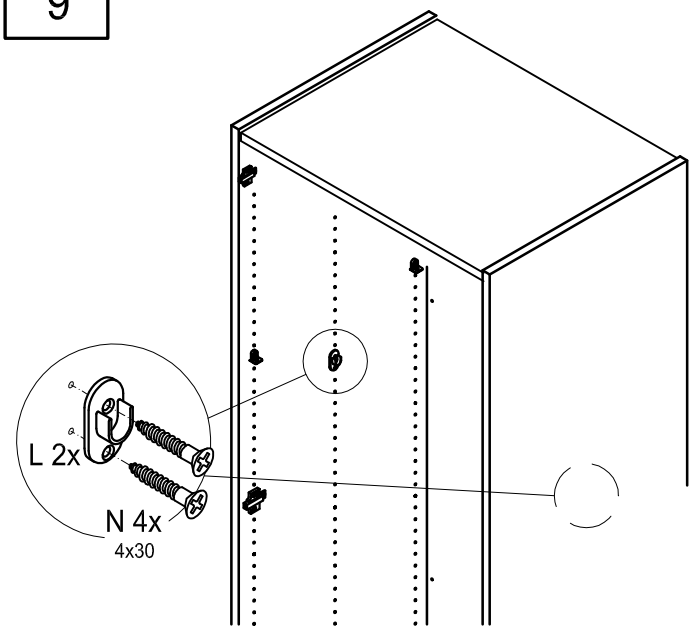
L 2x
N 4x
4x30

10

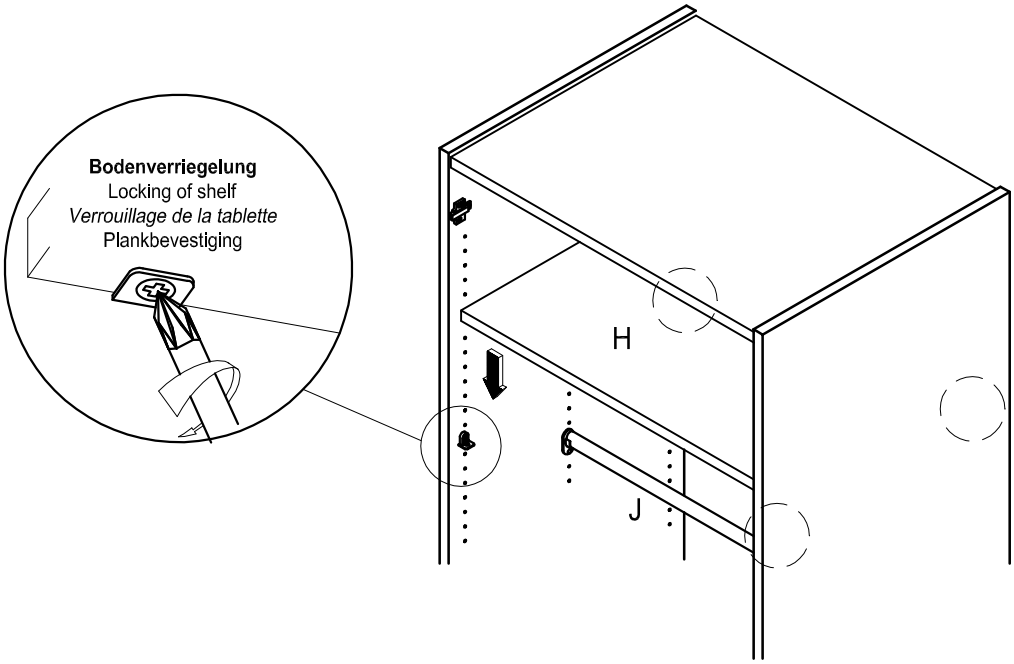
Bodenverriegelung
Locking of shelf
Verrouillage de la tablette
Plankbevestiging
H
J

Türmontage / -einstellung
Door assembly / adjustment
Montage / réglage des portes
Montage / afstelling van deuren

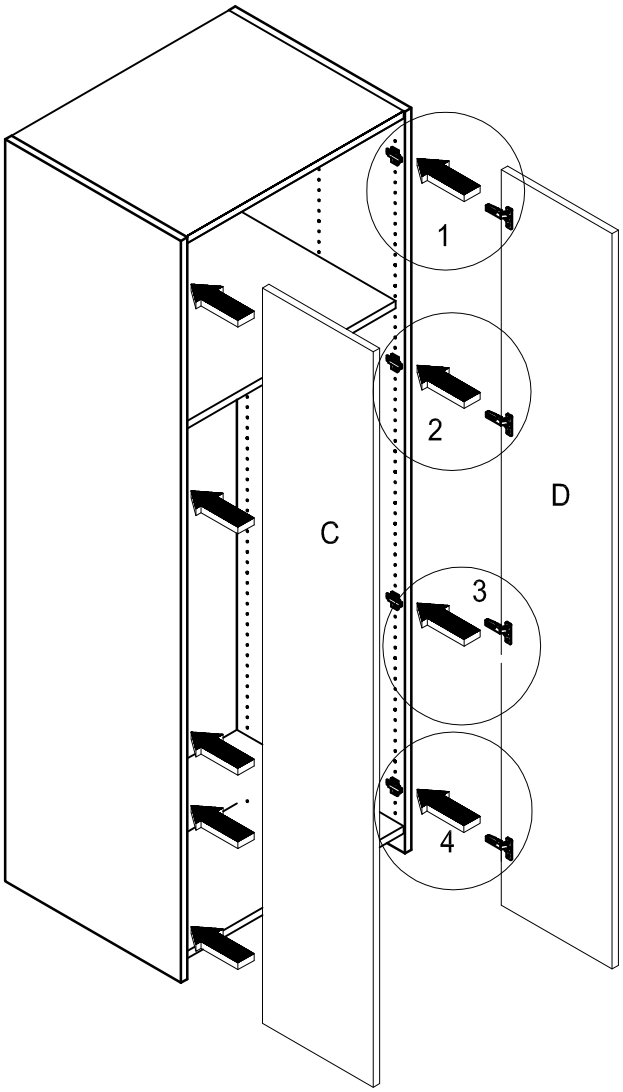

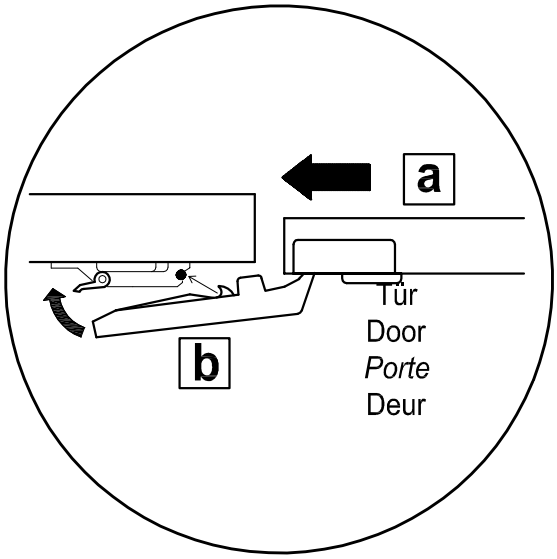

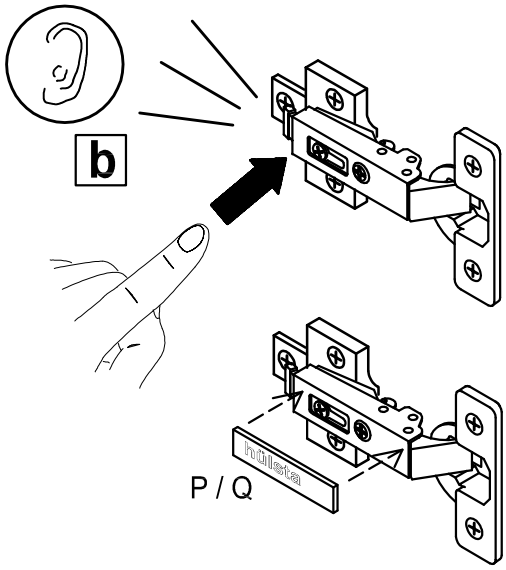

Scharnier lösen
Releasing the hinge arm
Desserrez le bras de las charnière
Scharnierarm losmaken

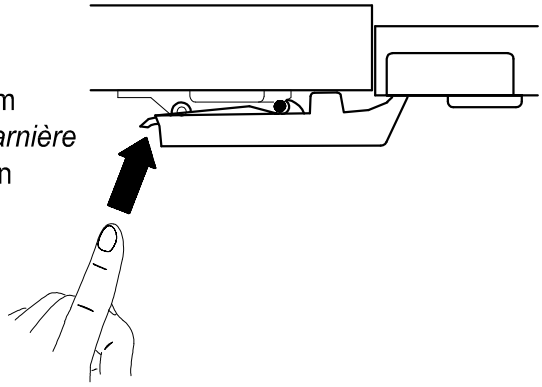

12

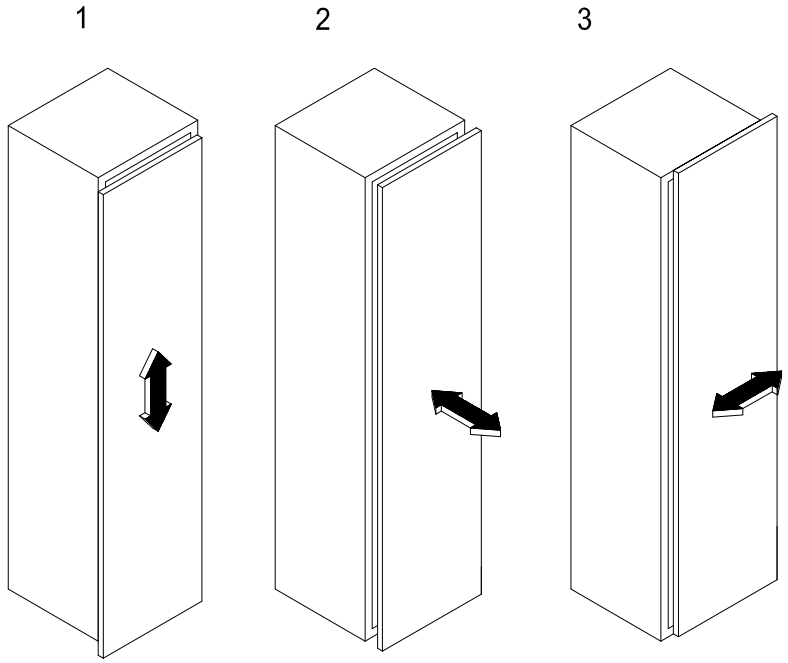

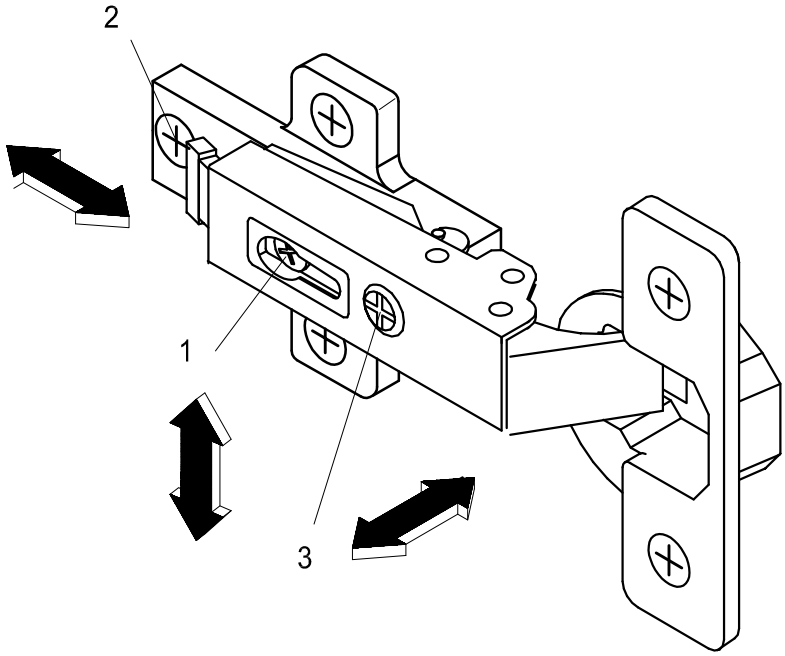

Kippsicherung muss vor der Fronteneinstellung montiert sein!
Anti-tilt device must be fitted before adjusting front!
La protection contre le basculement doit être montée avant le réglage des façades !
De kantelbeveiliging moet vóór het aanbrengen van defrontdelen gemonteerd zijn!

1

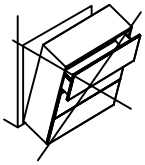

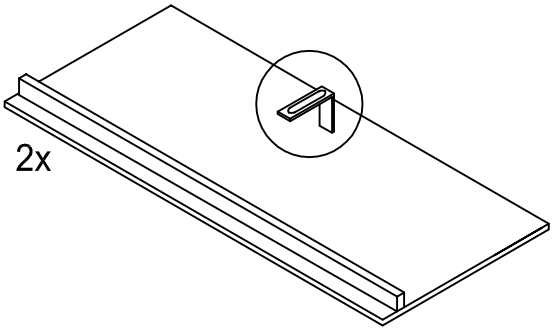

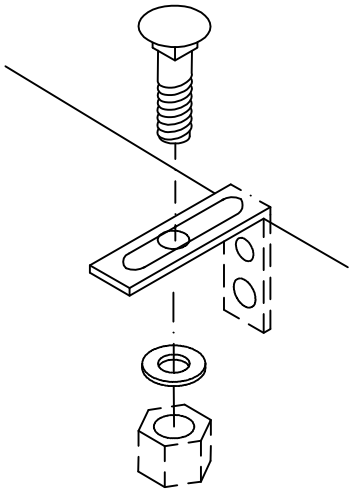

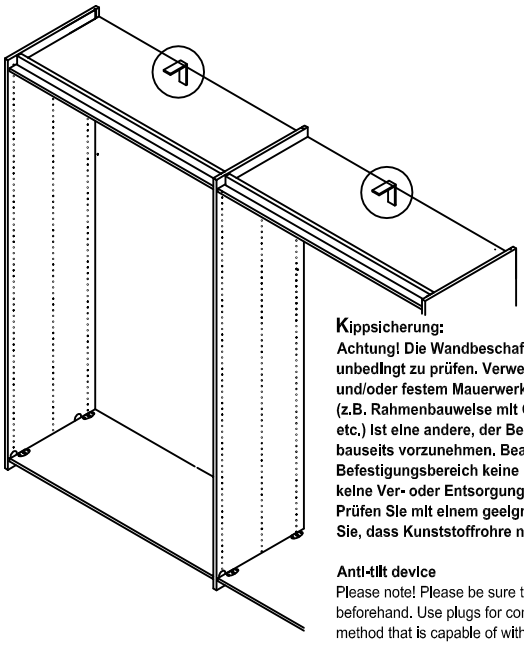

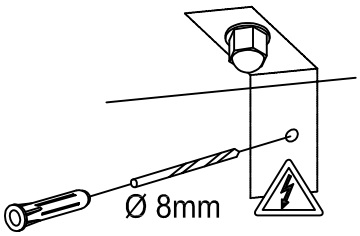

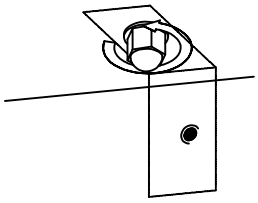

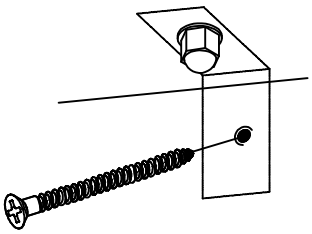

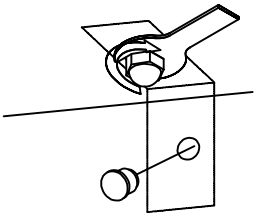

Kippsicherung:
Achtung! Die Wandbeschaffenheit ist vor der Montage unbedingt zu prüfen. Verwendung von Dübeln bei Beton und/oder festem Mauerwerk. Bei abweichender Beschaffenheit (z.B. Rahmenbauweise mit Gipskartonplatten, Leichtbausteinen etc.) ist eine andere, der Belastung angemessene Befestigung bauseits vorzunehmen. Beachten Sie, dass in dem Befestigungsbereich keine Elektro-Installationszonen und keine Ver- oder Entsorgungsleitungen vorhanden sein dürfen. Prüfen Sie mit einem geeigneten Leitungssuchgerät. Beachten Sie, dass Kunststoffrohre nicht dedektiert werden.

Anti-tilt device
Please note! Please be sure to test the soundness of walls beforehand. Use plugs for concrete and solid walls. Use a different method that is capable of withstanding the load for lighter types of walls (e.g. framed gypsum plaster board, light brickwork, etc.). Please note that there must not be any electrical installations nor any electrical connections or leads of any kind in the assembly area. Please ensure this is so by testing the area with a suitable electrical leads search device. Please also note that plastic tubing will not be detected.

Protection contre le basculement
Attention! La composition du mur doit absolument être contrôlée. Utilisation de chevilles pour le béton et/ou la maçonnerie dure. Pour les autres types de construction (cloisons en placoplâtre, maçonnerie légère, etc...), il faut prévoir un autre mode de fixation en rapport avec la charge. Veuillez contrôler l'absence d'installations électriques et de conduits dans le secteur de la fixation à l'aide d'un appareil. Veuillez noter que les tubes en matière synthétiques ne sont pas détectés.

Omkiepbeveiliging
Attentie! Controleer, alvorens te beginnen, altijd de aard en de kwaliteit van de muur, waaraan gemonteerd moet worden. Gebruik voor de bevestiging aan beton en schoonmetselwerk de door hûlsta meegeleverde standaard pluggen en passende schroeven. In geval van muren van een ander, lichter soort materiaal (bijv. gipsplaten op een raamwerk of lichte bouwstenen) moet een ander, aan het draagvermogen aangepast speciaal bevestigingsmateriaal gebruikt worden. N.B.! In het muurgedeelte waar gemonteerd moet worden, mogen zich geen elektro-installatiezones bevinden resp. mogen geen aan- en/of afvoerleidingen (buizen) lopen. Dit kan gecontroleerd worden met speciale daarvoor bestemde detectieapparatuur. N.B.! Kunststofleidingen kunnen helaas niet worden gedetecteerd.

Устройство, препятствующее опрокидыванию
Пожалуйста, обратите внимание! Не забудьте проверить надежность стен заранее. Используйте заглушки для бетонных и монолитных стен. Используйте другой метод, который способен выдерживать нагрузку для более легких типов стен (например, для гипсокартона,и для легкой кирпичной кладки и т.д.). Обратите внимание, чтобы не было электрической проводки, различных проводов и ни каких электрических соединений в месте сборки. Пожалуйста, убедитесь, что это так, путем тестирования данной области подходящим поисковым устройством (тестером). Обратите внимание, что пластиковые трубки не обнаруживаются.

防倾斜装置
请注意！请务必确保提前测试墙壁的稳固性。使用混凝土和实心墙壁插座。 对于承重负荷较轻类型的墙壁（例如，框架结构用石膏板，轻质砖等），使用不同的方法找到合理承重点。请注意，在装配区不能有任何电气设施，也不能有任何电气连接装置或任何类型的导引线 。请确保（此注意事项）在装配区经由相应的电引搜索设备 进行了搜索检测。同时请注意，塑料管是无法被（此搜索设备）检测到的。

Montageanleitung

KRANZ

CORNICE

CORNICHE

KROONLIJST

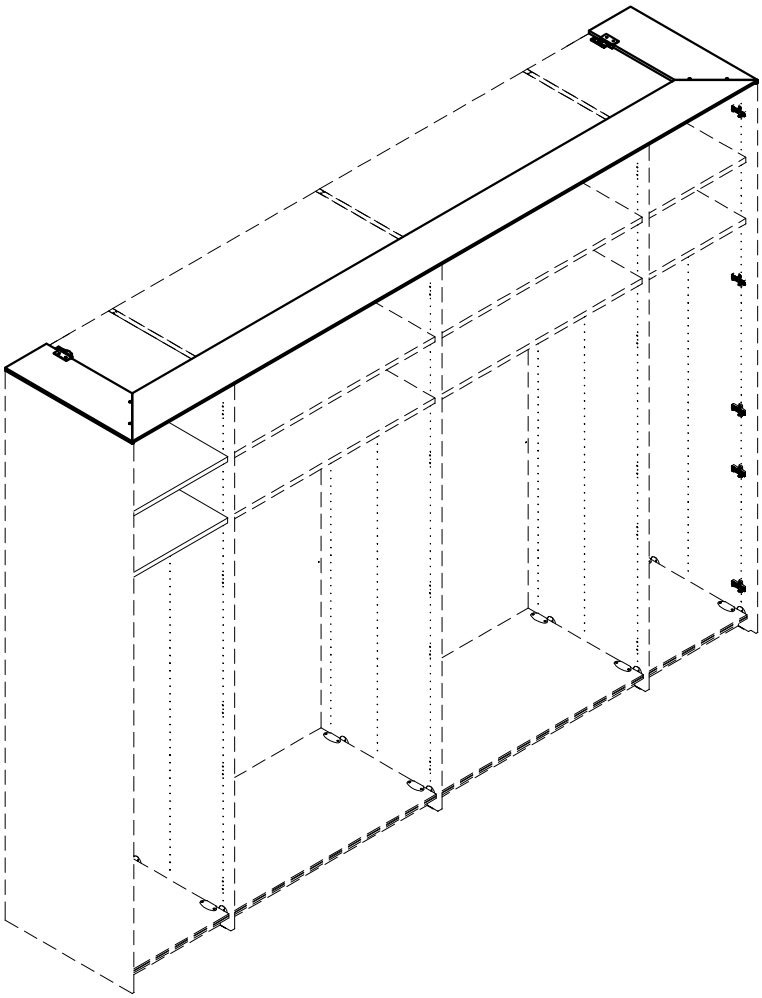

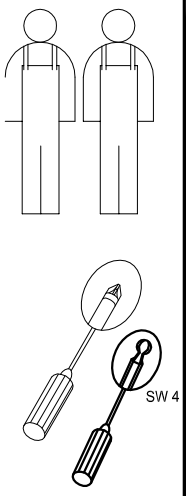

Montage darf nur durch fachkundiges Personal erfolgen

Fitting has to be done by qualified personnel

Le montage doit uniquement être effectué par de main d'oevre spécialisée

Montage uitsluitend door vakkundig personeel

1x BB 1589 / Mat.-Nr. 1196669

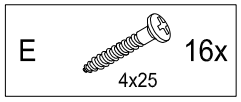

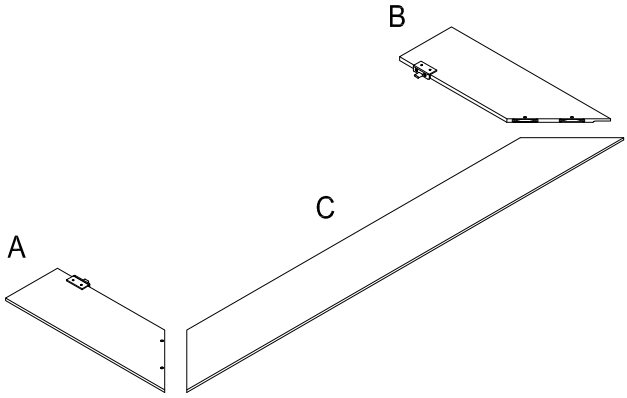

1

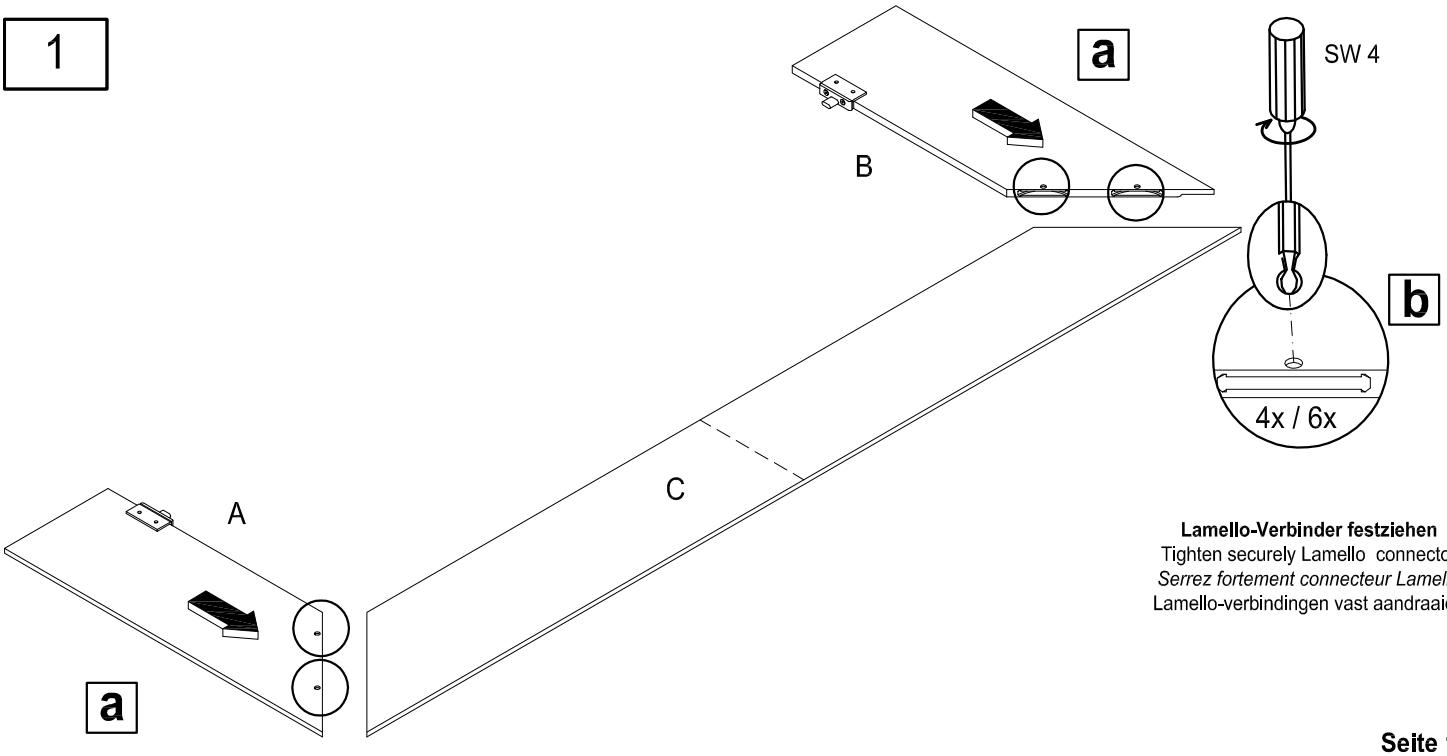

Lamello-Verbinder festziehen

Tighten securely Lamello connector

Serrez fortement connecteur Lamello

Lamello-verbindingen vast aandraaien

2

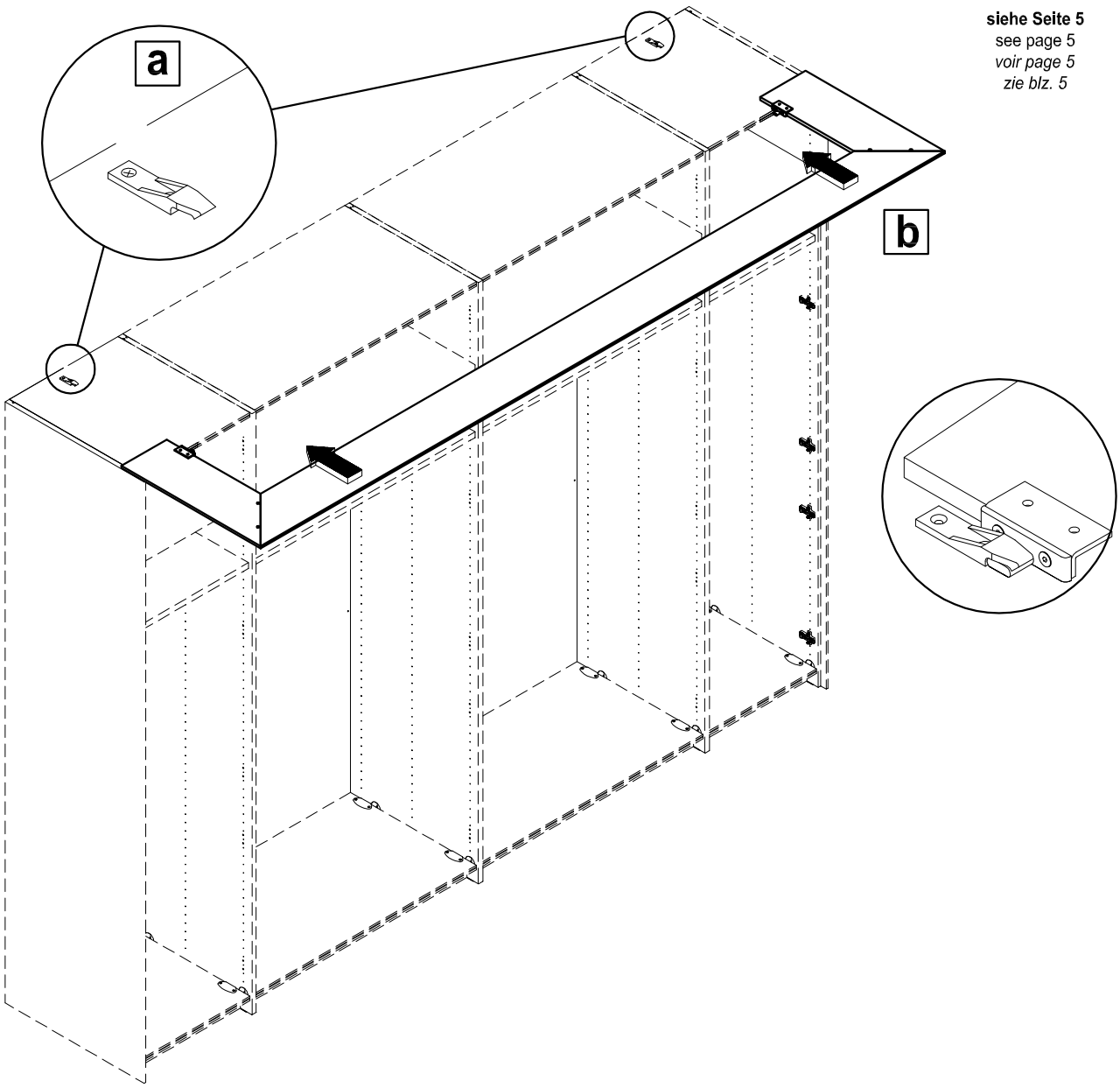

siehe Seite 5
see page 5
voir page 5
zie blz. 5

3

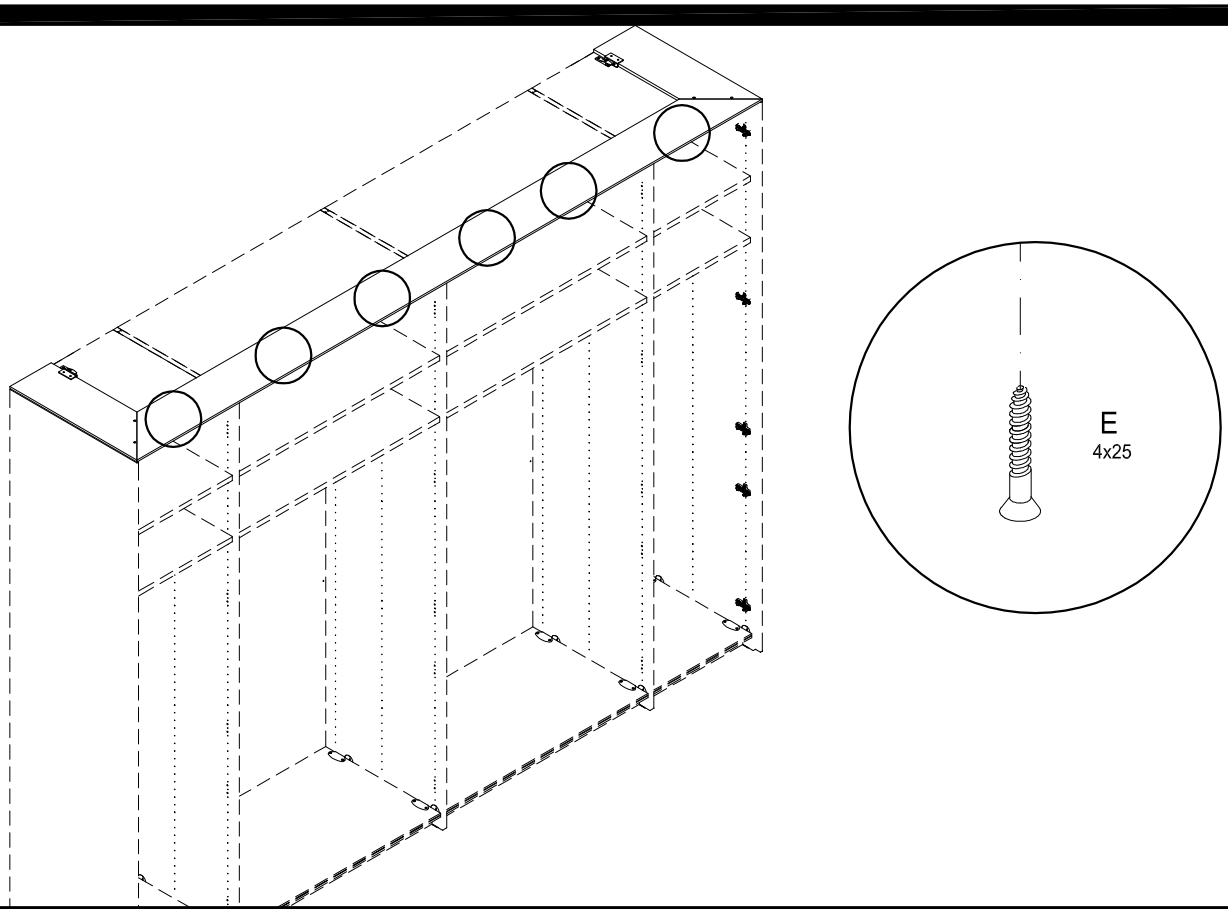

Montageanleitung

LED AUFBAULEUCHTE

TOP LED LAMP
LAMPE EN SAILIE LED
LED-OPBOUWLAMP

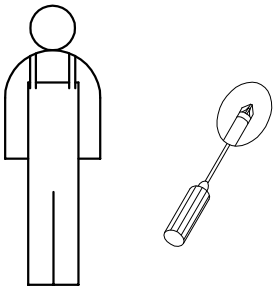

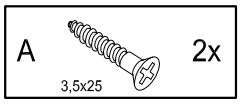

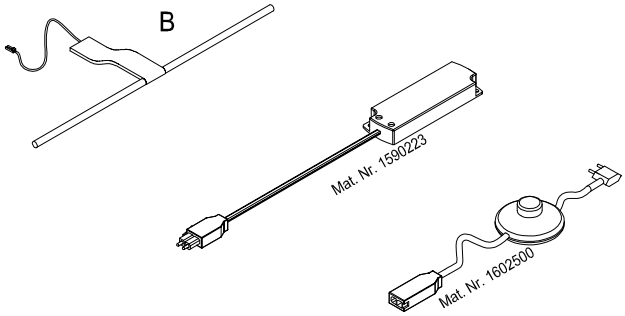

1

OHNE KRANZ
WITHOUT CORNICE
SANS CORNICHE
ZONDER KROONLIJST

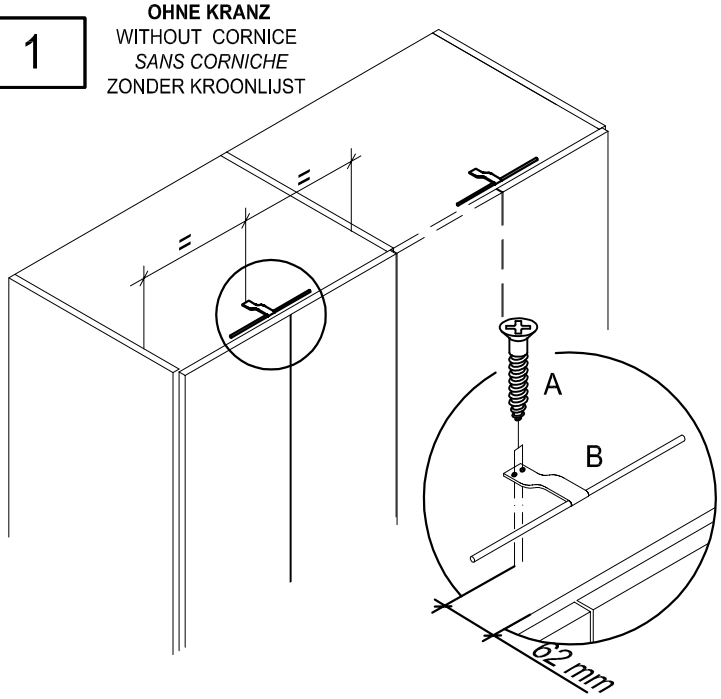

1

MIT KRANZ
WITH CORNICE
AVEC CORNICHE
MET KROONLIJST

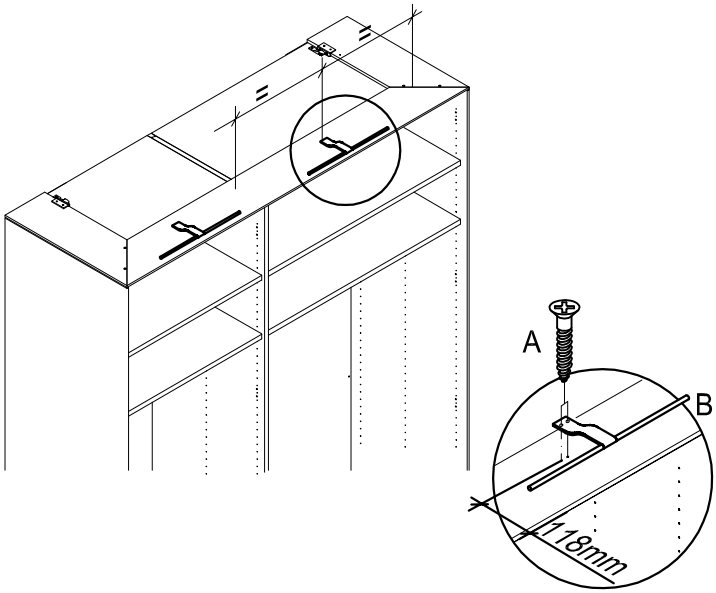
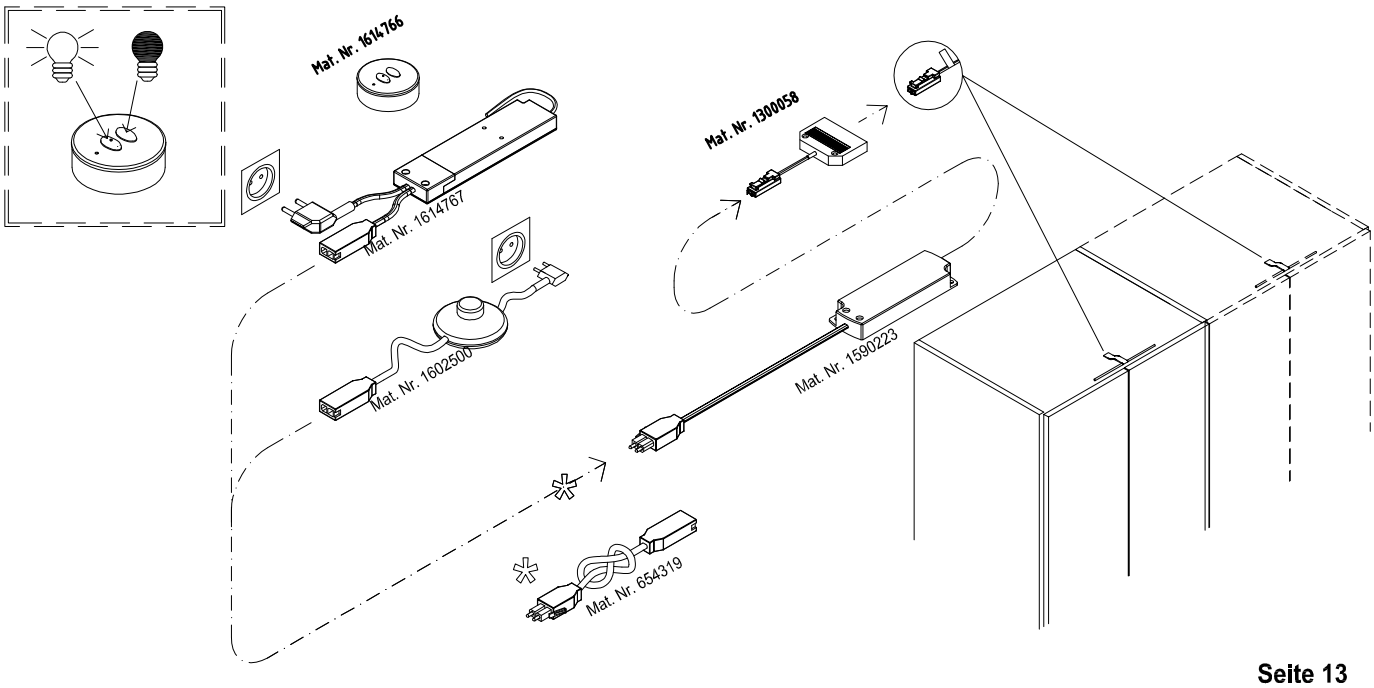
2