Montageanleitung
Assembly instructions
Notice de montage
Montagehandleiding

NeXo

Hängeelemente
Wall units
Eléments suspendus
Hangelementen

hülsta

1564515

SERVICE

Stand: 05/2015

hülsta-werke · Karl-Hüls-Straße 1 · 48703 Stadtlohn
TEL +49 2563 86-0 · FAX +49 2563 86-1417
www.huelsta.com

INHALT

CONTENTS
TABLE DES MATIERS
INHOUD

Beleuchtung
Lamps • *Eclairage* • Verlichting

Hinweis EVG 3
Note on EPT • *Remarque régulateur de puissance* • Aanwijzing elektrische transformator

Magic-Tronic 4
Magic-Tronic • *Magic-Tronic* • Magic-Tronic

Funkfernbedienung 5
Remote control unit • *Télécommande* • Afstandsbediening

Glasbodenbeleuchtung 6-7
Glass shelf with lighting • *Tablette en verre avec éclairage* • Glasplank met verlichting

Aluminiumrahmenbeleuchtung 8-9
Aluminium frame lamp • *Eclairage de cadre en aluminium* • Verlichting voor aluminium omraming

LED-Einbaustrahler 10
Integrated LED spotlamps • *Spots Power LED intégrés* • LED-inbouwspots

LED-Lichtleiste 11
LED light strip • *Rampe lumineuse LED* • LED-lichtlijst

Allgemeines
General • *Généralités* • Algemeen

Beschlagverstellung Push to Open 12
Adjusting Push-to-open bracket • *Réglage ferrure Push-to-open* • Verstelling Push-to-open-beslag

Türmontage / -einstellung 13
Door assembly / adjustment • *Montage / réglage des portes* • Montage / afstelling van deuren

Einstellung Klappenbeschlag für Klappe mit Öffnung nach unten 14-15
Adjusting flap bracket for flap opening downwards • *Réglages ferrures abattant ouverture vers le bas* • Afstelling klepbeslag voor klep met opening naar beneden

Einstellung Klappenbeschlag für Klappe mit Öffnung nach oben 16-18
Adjusting flap bracket for flap opening upwards • *Réglages ferrures abattant ouverture vers le haut* • Afstelling klepbeslag voor klep met opening naar boven

Hängeelemente
Wall units • *Eléments suspendus* • Hangelementen

Wandbefestigung 19-26
Wall mounting • *Suspension* • Bevestiging aan de muur

Rückwandbeleuchtung offenes Fach
Rear wall lamp for open compartment • *Eclairage du fond du compartiment ouvert* • Achterwandverlichting open vak

Leuchtmittelwechsel 27-30
Exchanging lamp • *Remplacement de la lampe* • Lamp vervangen

BELEUCHTUNG / HINWEIS EVG

LAMPS / NOTES ON EPT
ECLAIRAGE / REMARQUE BOITIER INTERMEDIAIRE
VERLICHTING / AANWIJZING ELEKTRISCHE TRANSFORMATOR

1

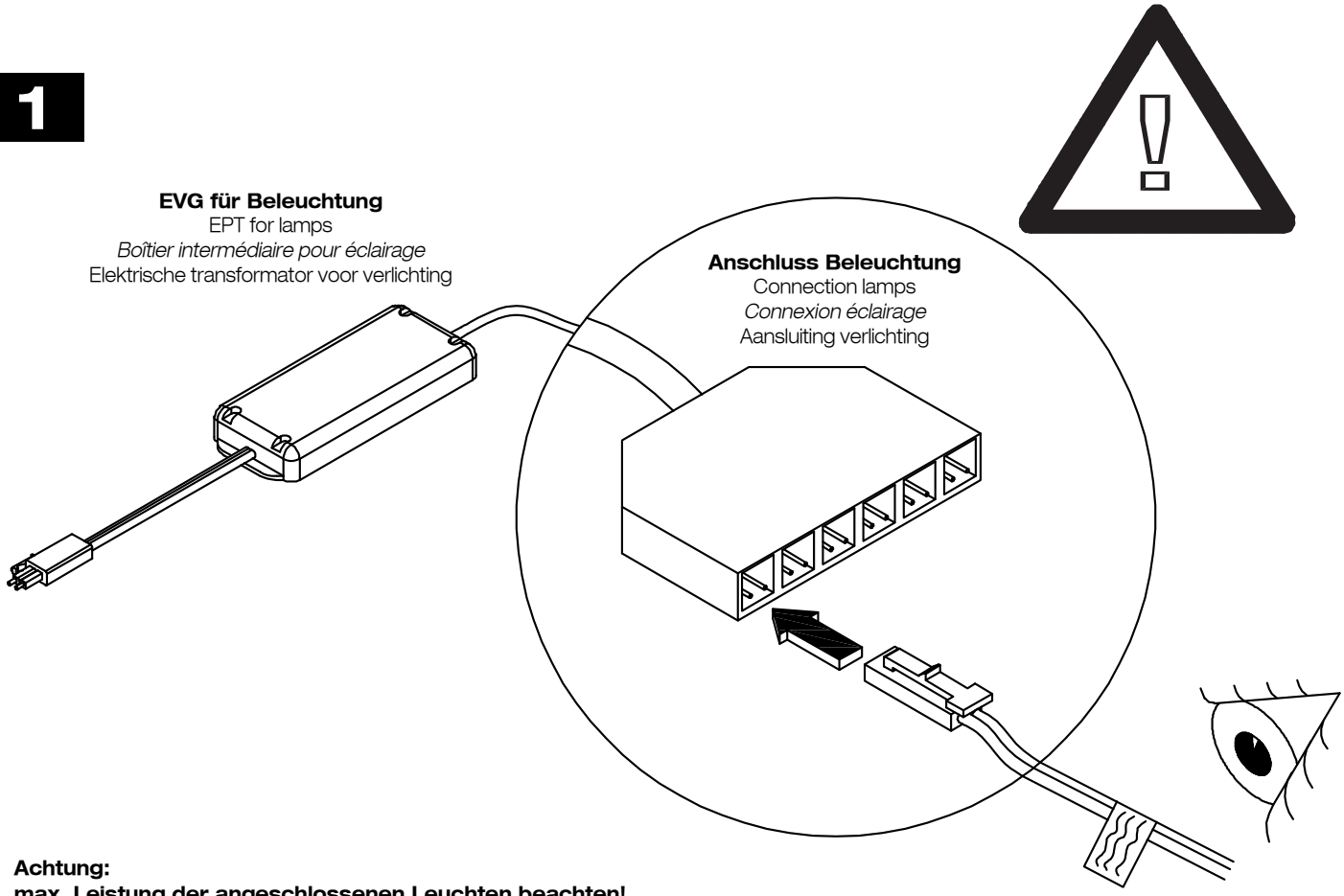

Achtung:
max. Leistung der angeschlossenen Leuchten beachten!

LED-Lichtleiste > max. Wattzahl pro EVG: 15 Watt
Glaskantenbeleuchtung > max. Wattzahl pro EVG: 15 Watt
Power-LED-Einbaustrahler > max. Wattzahl pro EVG: 15 Watt
Aluminiumrahmenbeleuchtung > max. Wattzahl pro EVG: 30 Watt

Wattangabe beachten!
Note details on W!
Tenez compte des indications de watts!
Op wattage letten!

Attention:
Note max. power of connected lamps!

LED light strip > max. no. of watts per EPT: 15 W
Glass rim lamp > max. no. of watts per EPT: 15 W
Integrated Power LED spotlamps > max. no. of watts per EPT: 15 W
Aluminium frame lamp > max. no. of watts per EPT: 30 W

Attention:
Puissance maxi des lampes raccordées!

Rampe lumineuse LED > Nombre de watts pour chaque boîtier intermédiaire: 15 W
Eclairage de bordure en verre > Nombre de watts pour chaque boîtier intermédiaire: 15 W
Spots Power LED intégrés > Nombre de watts pour chaque boîtier intermédiaire: 15 W
Eclairage de cadre en aluminium > Nombre de watts pour chaque boîtier intermédiaire: 30 W

Attentie:
Houd rekening met de max. wattage van de aangesloten lampen!

LED-lichtlijst > max. wattage per elektrische transformator: 15 W
Glaskantverlichting > max. wattage per elektrische transformator: 15 W
Power-LED-inbouwspots > max. wattage per elektrische transformator: 15 W
Verlichting voor aluminium omraming > max. wattage per elektrische transformator: 30 W

BELEUCHTUNG / MAGIC–TRONIC

LAMPS / MAGIC-TRONIC
ECLAIRAGE / MAGIC-TRONIC
VERLICHTING / MAGIC-TRONIC

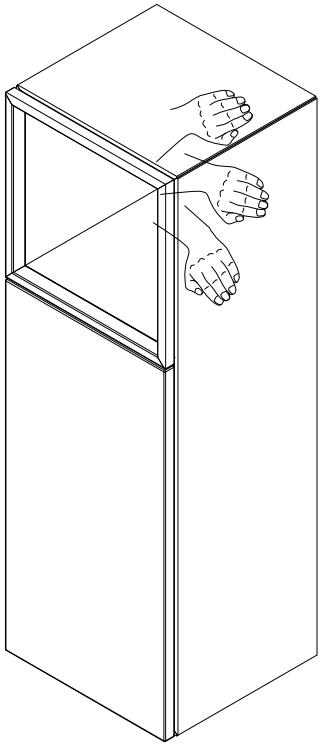

Achtung:
Magnetfeldschaltung
Nach jeder erfolgten Schaltung (Ein/Aus) muss die Hand mindestens 30 cm vom Sensor entfernt werden, damit die nächste Schaltung erfolgen kann.

Attention:
Magnetic field switch
Always move your hand at least 30 cm away from the sensor after operating the switch (on/off) so that the switch can be operated again.

Attention:
Commande par champ magnétique
Après chaque opération (marche/ arrêt), la main doit être éloignée d'au moins 30 cm du capteur afin que la prochaine opération soit enregistrée.

N.B.:
Magneetveldschakelaar
Na elke aan-/uitschakeling moet de hand minstens 30 cm van de sensor worden verwijderd voordat er weer kan worden geschakeld.

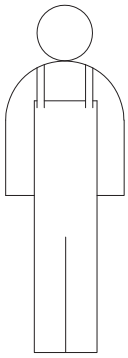

Montage darf nur durch fachkundiges Personal erfolgen
Fitting has to be done by qualified personnel
Le montage doit uniquement être effectué par de la main d'œuvre spécialisée
Montage uitsluitend door vakkundig personeel

Mat. Nr 1400516

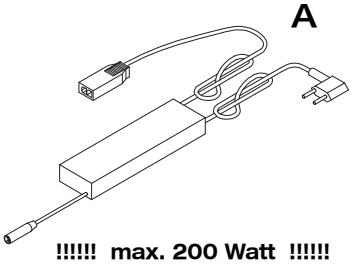

!!!!!! max. 200 Watt !!!!!!
!!!!!! Max. 200 W !!!!!!
!!!!!! 200 W maxi !!!!!!
!!!!!! Max. 200 W !!!!!!

Optional aufklebbar:
Can be stuck on optionally:
Peut être collé en option:
Optioneel opplakbaar:

BB 2106 Mat. Nr. 1463608

1

Nach dem Stromanschluß misst der Sensor sein Umfeld ein und es kann erst nach ca. 30 Sekunden geschaltet werden

The sensor measures its surrounding area after being connected to the mains and it can only be operated after waiting for approx. 30 seconds.

Après la mise sous tension, le capteur mesure son environnement et ne peut être sollicité qu'après environ 30 secondes.

Na aansluiting van de stroom tast de sensor zijn omgeving af en kan er pas na ca. 30 seconden worden geschakeld.

Folie abziehen!
Remove foil!
Retirer le film!
Folie verwijderen!

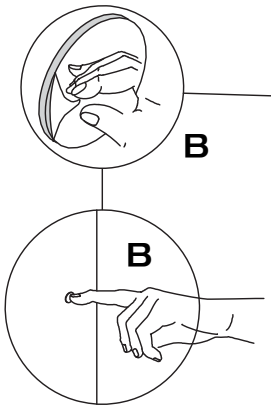

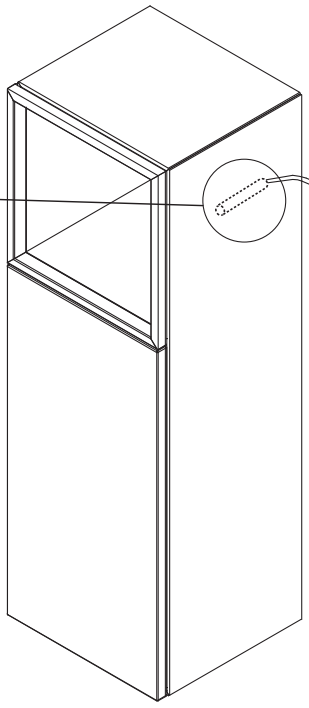

Mat. Nr 1425042

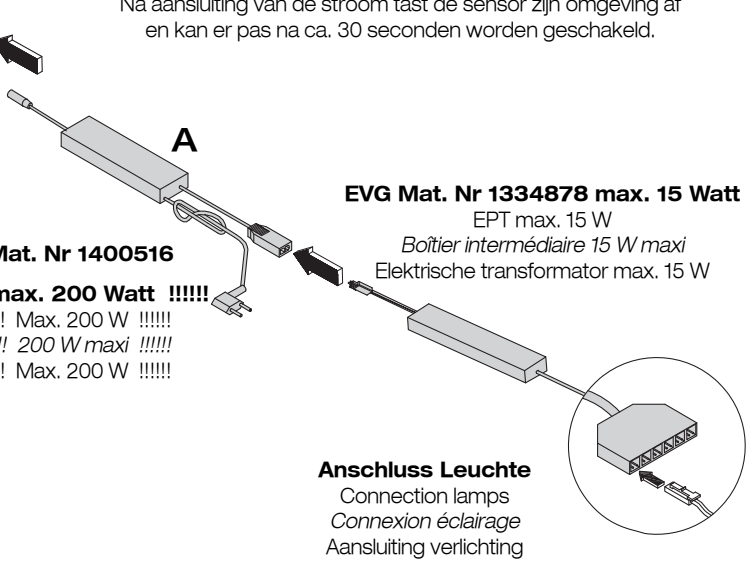

Mat. Nr 1400516

!!!!!! max. 200 Watt !!!!!!
!!!!!! Max. 200 W !!!!!!
!!!!!! 200 W maxi !!!!!!
!!!!!! Max. 200 W !!!!!!

EVG Mat. Nr 1334878 max. 15 Watt
EPT max. 15 W
Boîtier intermédiaire 15 W maxi
Elektrische transformator max. 15 W

Anschluss Leuchte
Connection lamps
Connexion éclairage
Aansluiting verlichting

Montageanleitung

Funkfernbedieung
Remote control unit
Télécommande
Afstandsbediening

Die Steuerung ist im Originalzustand auch für gewöhnliche LED-Leuchten verwendbar. Die Steuerung von Emotion-Leuchten muss vorher aktiviert werden - hierzu drücken Sie bitte die oberen Tasten ☼ und ❄ gleichzeitig für 20 Sekunden. Das System bestätigt die Umstellung durch einen Farbdurchlauf von kaltweiss über warmweiss zurück zu kaltweiss. Um wieder zurückzuschalten verfahren Sie ebenso wie oben beschrieben. Das System bestätigt die Umstellung durch Blinken.

ACHTUNG!

Im Emotion-Modus dürfen nur Emotion-Leuchten betrieben werden!
Diese sind an dem -Zeichen erkennbar.

The control unit can also be used for standard LED lamps in its original state. Operation of Emotion lamps must be activated in advance - to do so please press the top buttons ☼ and ❄ for 20 seconds simultaneously. The system confirms the adjustment by way of a colour run from cold white to warm white and back to cold white. In order to switch back, proceed as described above. The system confirms the adjustment by way of blinking.

ATTENTION!
Only Emotion lamps may be operated in the Emotion mode!
These can be recognised by the sign.

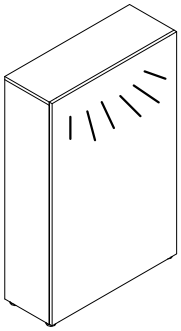

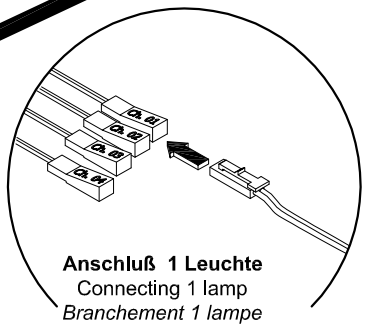

Anschluß 1 Leuchte
Connecting 1 lamp
Branchement 1 lampe
Aansluiten 1 lamp

1

EVG Mat. Nr. 1407220 max. 30 Watt
EPT max. 30 W
Boîtier intermédiaire 30 W maxi
Elektrische transformator max. 30 W

Mat. Nr. 1528675 max. 30 Watt
max. 30 W
30 W maxi
max. 30 W

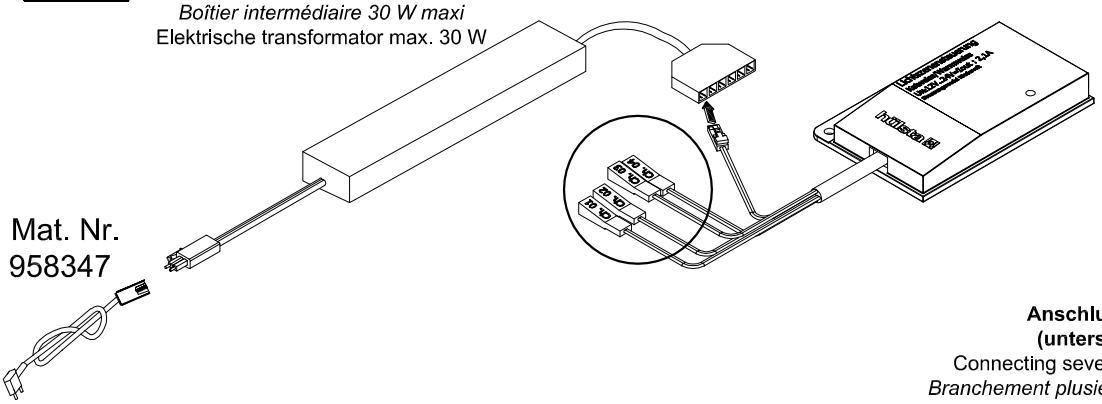

Mat. Nr.
958347

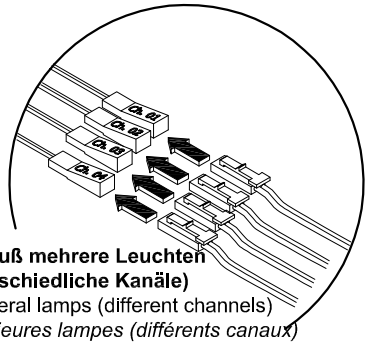

Anschluß mehrere Leuchten
(unterschiedliche Kanäle)
Connecting several lamps (different channels)
Branchement plusieures lampes (différents canaux)
Aansluiten meerdere lampen
(verschillende kanalen)

Mat. Nr. 1516184

Bedienung / Einstellung siehe beiliegende Anleitung:
Operation / adjustment see enclosed instructions:
Maniement / réglage, voir notice ci-jointe:
Bediening / instelling zie bijgevoegde handleiding:
Mat.Nr. 1537294

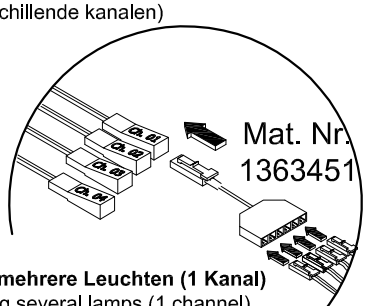

Mat. Nr.
1363451

Anschluß mehrere Leuchten (1 Kanal)
Connecting several lamps (1 channel)
Branchement plusieures lampes (1 canal)
Aansluiten meerdere lampen (1 kanaal)

GLASBODENBELEUCHTUNG

GLASS SHELF WITH LIGHTING
TABLETTE EN VERRE AVEC ECLAIRAGE
GLASPLANK MET VERLICHTING

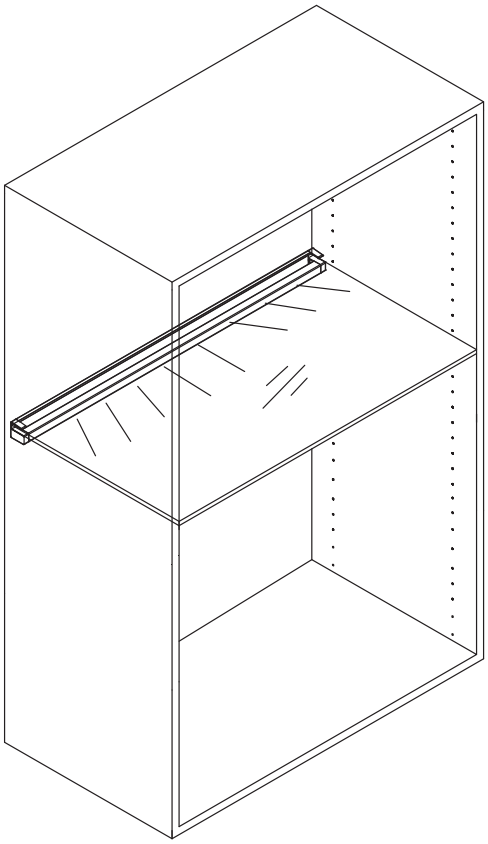

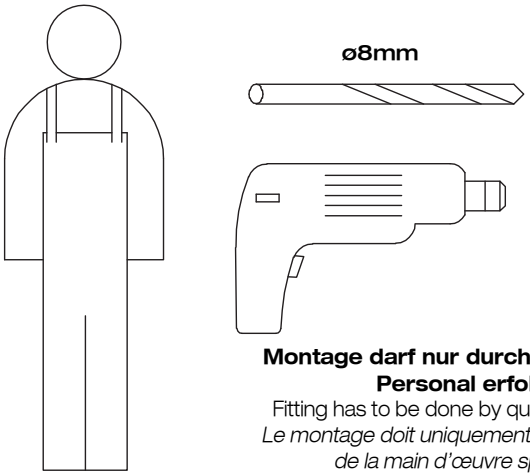

Montage darf nur durch fachkundiges Personal erfolgen
Fitting has to be done by qualified personnel
Le montage doit uniquement être effectué par de la main d'œuvre spécialisée
Montage uitsluitend door vakkundig personeel

EVG Mat. Nr 1334878 max. 15 Watt
EPT max. 15 W
Boîtier intermédiaire 15 W maxi
Elektrische transformator max. 15 W

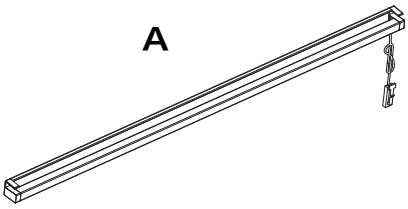

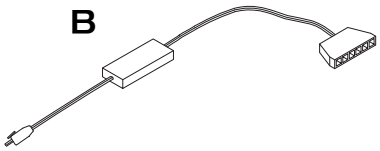

1

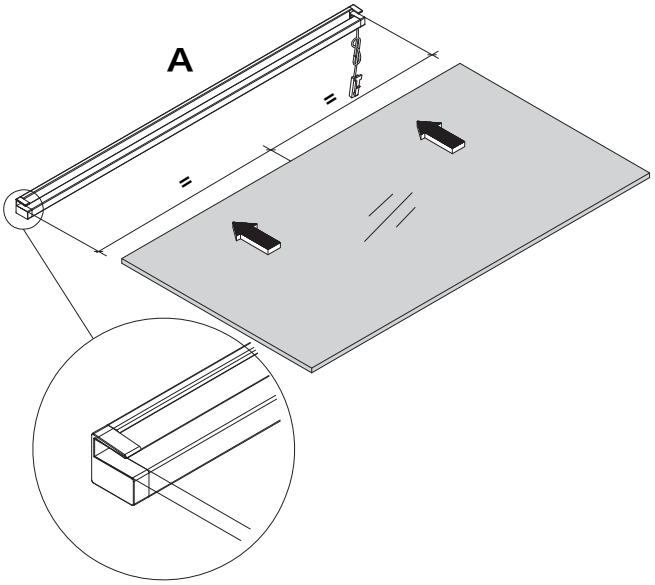

2

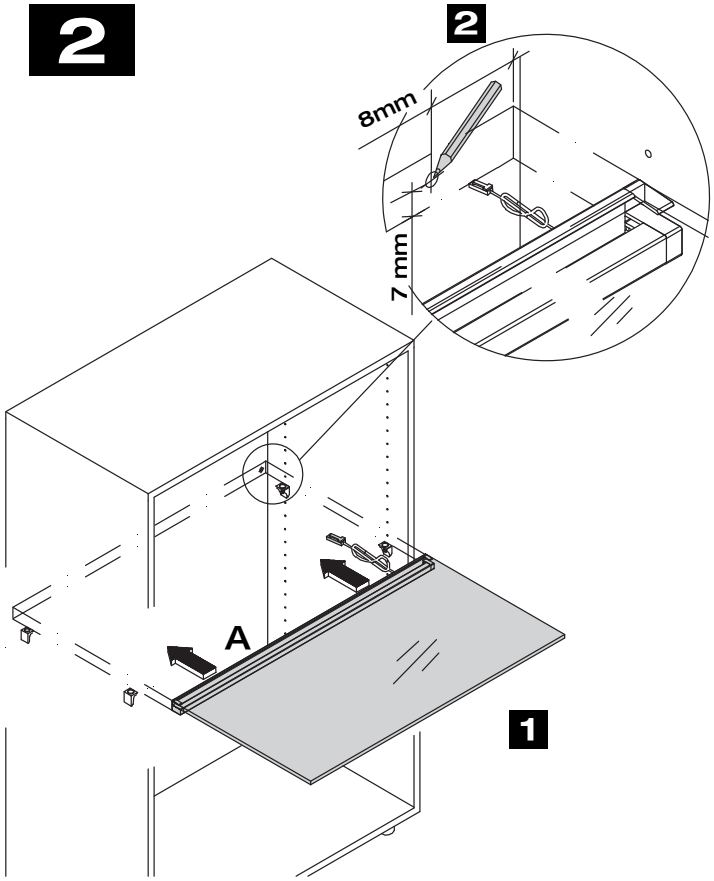

3

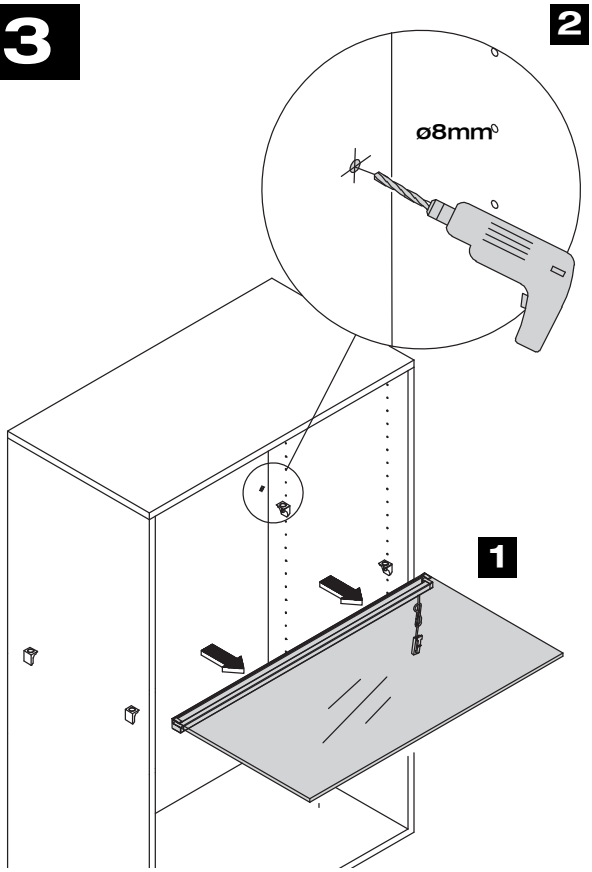

4

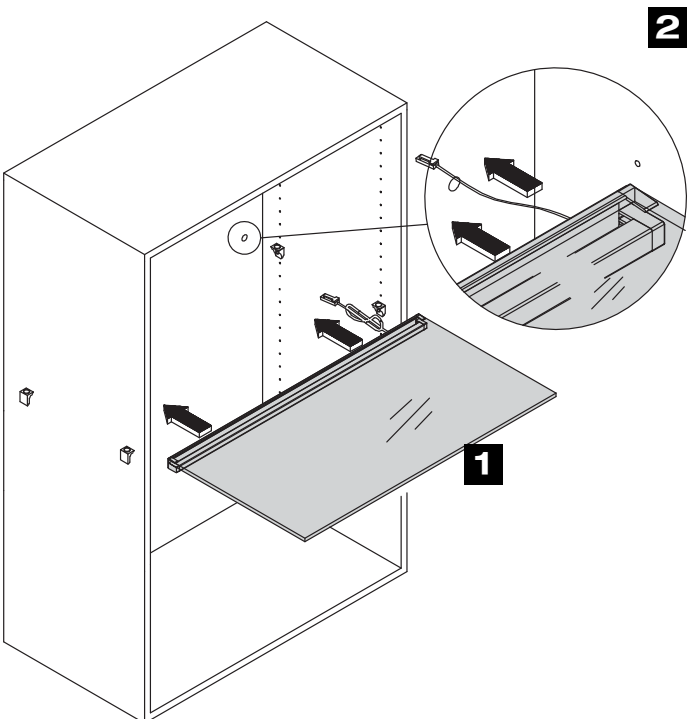

5

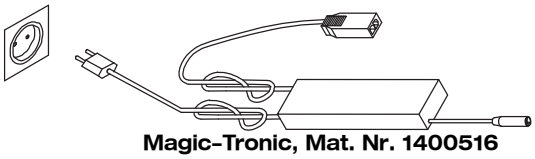

Magic-Tronic, Mat. Nr. 1400516
siehe Seite 4
Magic-Tronic see page 4
Magic-Tronic voir page 4
Magic-Tronic zie blz. 4

Fußtretschalter Mat.-Nr.: 654318
Footswitch
Interrupteur au sol
Voetschakelaar

B

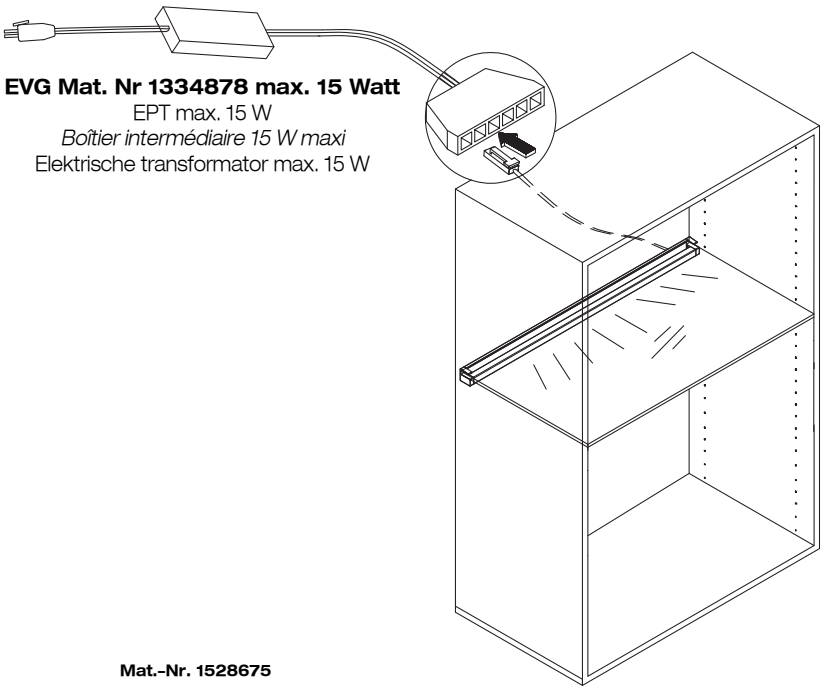

EVG Mat. Nr 1334878 max. 15 Watt
EPT max. 15 W
Boîtier intermédiaire 15 W maxi
Elektrische transformator max. 15 W

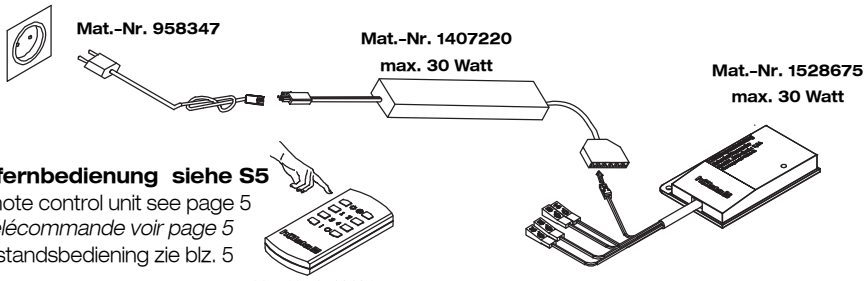

Funkfernbedienung siehe S5
Remote control unit see page 5
Télécommande voir page 5
Afstandsbediening zie blz. 5

Mat. Nr. 1516184

ALUMINIUMRAHMENBELEUCHTUNG

ALUMINIUM FRAME LAMP
ECLAIRAGE DE CADRE EN ALUMINIUM
VERLICHTING VOOR ALUMINIUM OMRAMING

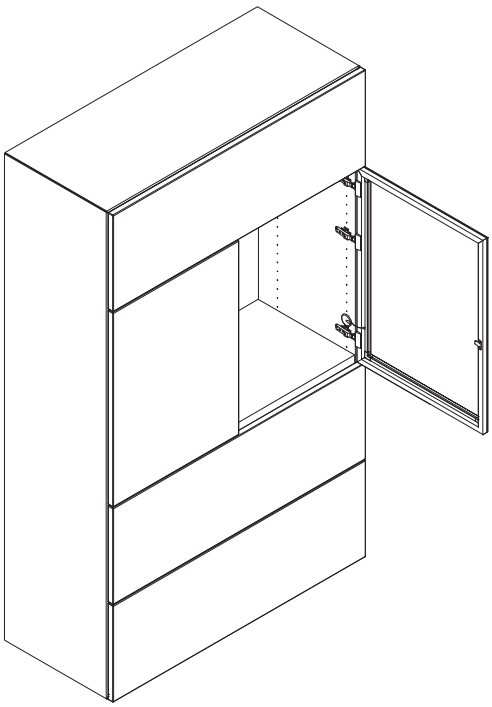

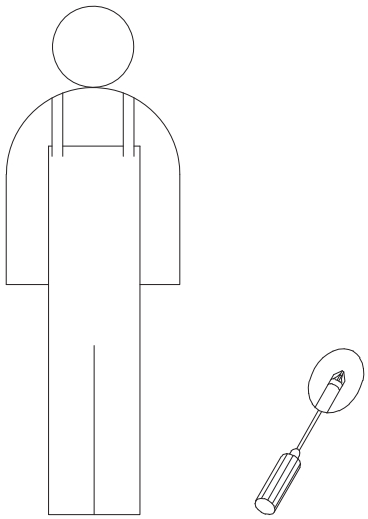

Montage darf nur durch fachkundiges Personal erfolgen
Fitting has to be done by qualified personnel
Le montage doit uniquement être effectué par de la main d'œuvre spécialisée
Montage uitsluitend door vakkundig personeel

Mat. Nr. 1434222

B		**1x**
Lack weiss • White lacquer • *Laqué blanc* • Wit laqué		
C		**1x**
D		**2x**

Mat. Nr. 1434223

B		**1x**
Dunkel grau • Dark grey • *Gris foncé* • Donkergrijs		
C		**1x**
D		**2x**

Mat. Nr. 1526301

B		**1x**
Chrom • chrome • *chrome* • chroom		
C		**1x**
D		**2x**

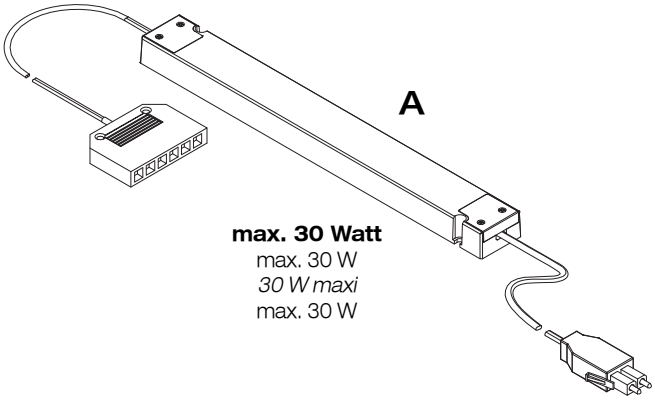

max. 30 Watt
max. 30 W
30 W maxi
max. 30 W

1

1

2

B

C

D 2x

3

B

2

Magic-Tronic, Mat. Nr. 1400516
siehe Seite 4
Magic-Tronic see page 4
Magic-Tronic voir page 4
Magic-Tronic zie blz. 4

Fußtretschalter Mat.-Nr.: 654318
Footswitch
Interrupteur au sol
Voetschakelaar

Mat.-Nr. 958347

Mat.-Nr. 1407220
max. 30 Watt

Mat.-Nr. 1528675
max. 30 Watt

Funkfernbedienung
siehe S5
Remote control unit
see page 5
Télécommande
voir page 5
Afstandsbediening
zie blz. 5

Mat. Nr. 1516184

A

max. 30 Watt
max. 30 W
30 W maxi
max. 30 W

POWER–LED–EINBAUSTRAHLER

INTEGRATED POWER LED SPOTLAMPS

SPOTS POWER LED INTEGRES

POWER-LED-INBOUWSPOTS

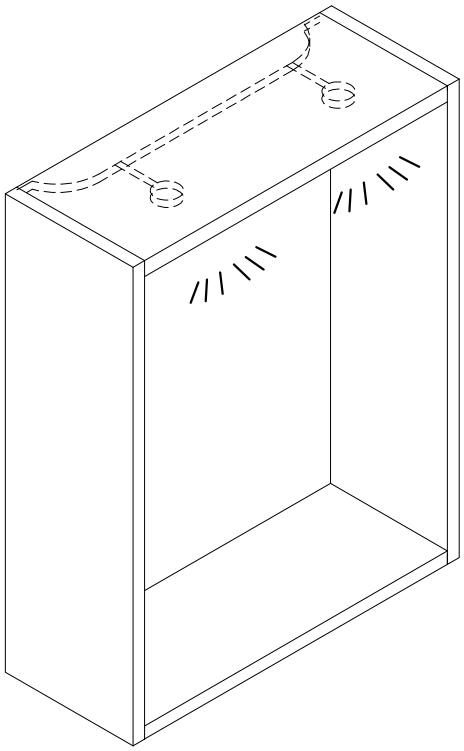

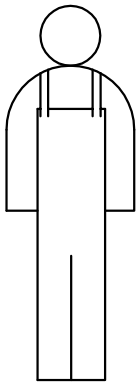

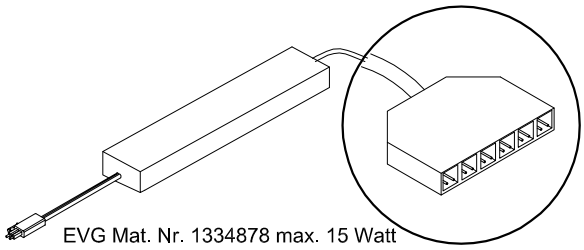

EVG Mat. Nr. 1334878 max. 15 Watt
EPT max. 15 W
Boîtier intermédiaire 15 W maxi
Elektrische transformator max. 15 W

EVG Mat. Nr. 1334878 max. 15 Watt
EPT max. 15 W
Boîtier intermédiaire 15 W maxi
Elektrische transformator max. 15 W

Mat. Nr. 654318

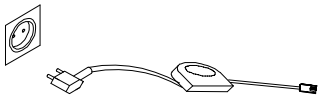

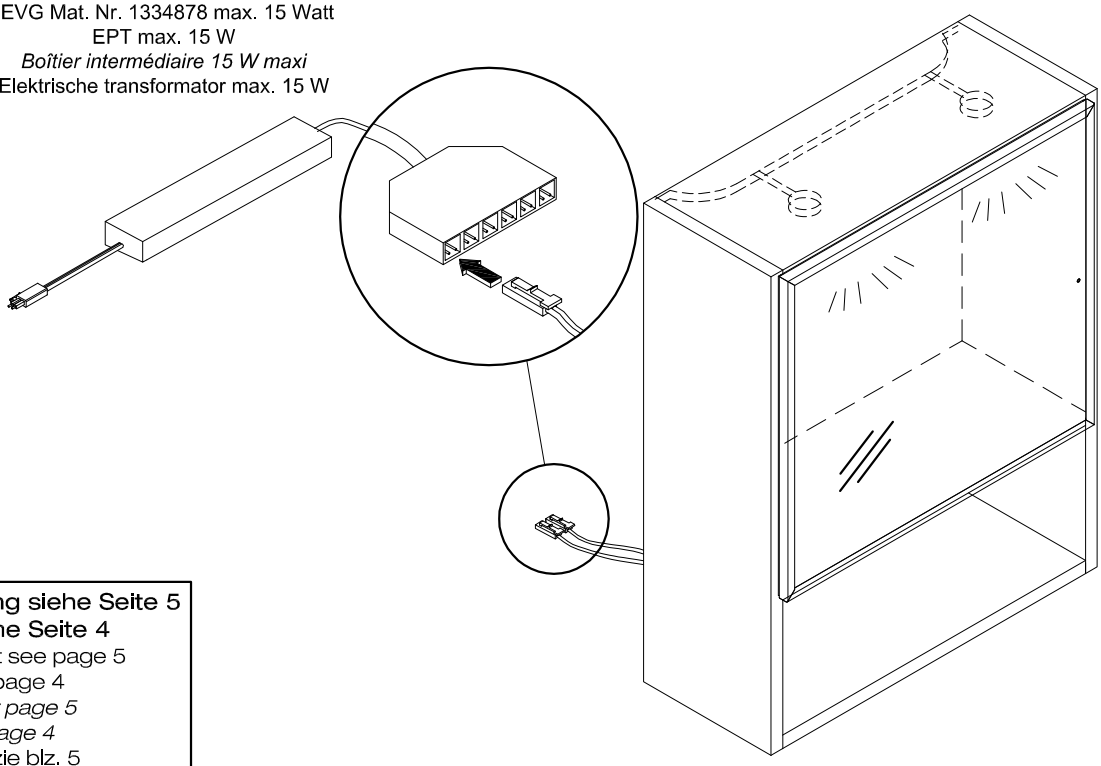

Anschluß mit Funkfernbedienung siehe Seite 5
Anschluß mit Magic–Tronic siehe Seite 4
Connecting with remote control unit see page 5
Connecting with Magic-Tronic see page 4
Connexion avec télécommande voir page 5
Connexion avec Magic-Tronic voir page 4
Aansluiting met afstandsbediening zie blz. 5
Aansluiting met Magic-Tronic zie blz. 4

LED LICHTLEISTE IN HOLZBODEN

LED LIGHT STRIP IN WOODEN SHELF

RAMPE LUMINEUSE LED DANS TABLETTE EN BOIS

LED-LICHTLIJST IN HOUTEN PLANK

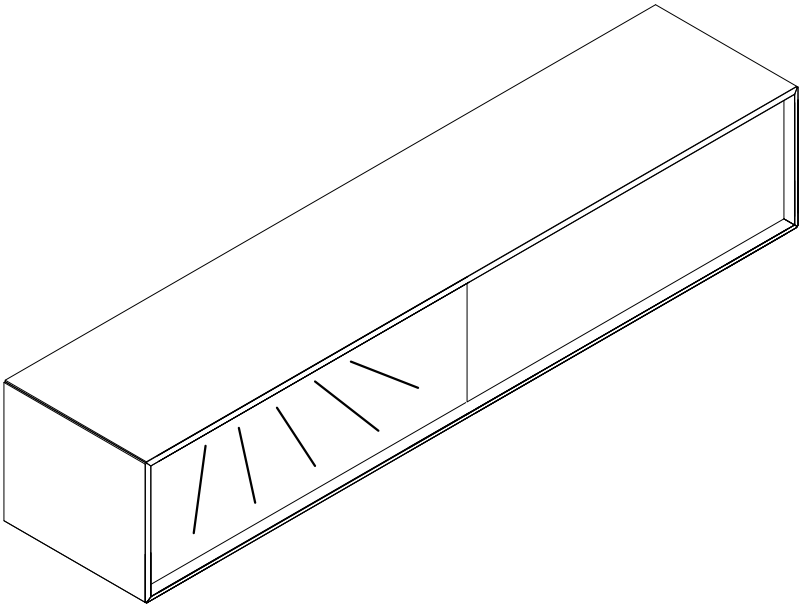

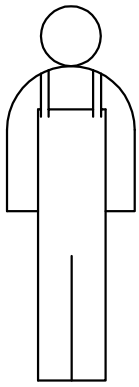

EVG Mat. Nr. 1334878 max. 15 Watt
EPT max. 15 W
Boîtier intermédiaire 15 W maxi
Elektrische transformator max. 15 W

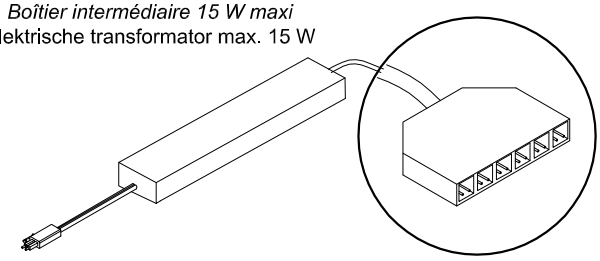

EVG Mat. Nr. 1334878 max. 15 Watt
EPT max. 15 W
Boîtier intermédiaire 15 W maxi
Elektrische transformator max. 15 W

Mat. Nr. 654318

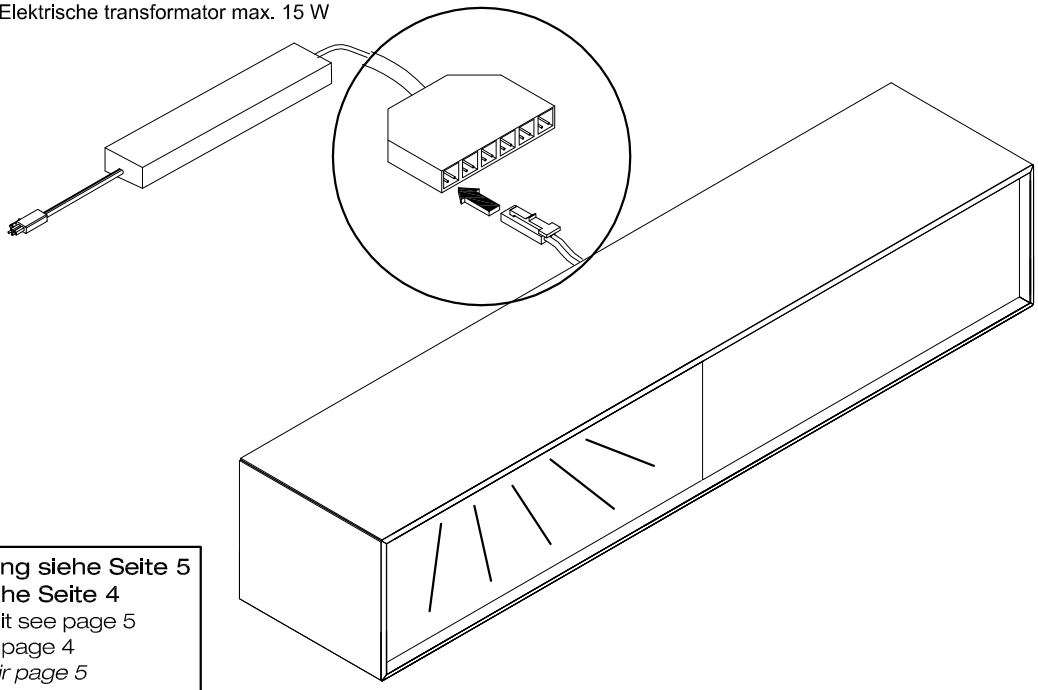

Anschluß mit Funkfernbedienung siehe Seite 5
Anschluß mit Magic–Tronic siehe Seite 4
Connecting with remote control unit see page 5
Connecting with Magic-Tronic see page 4
Connexion avec télécommande voir page 5
Connexion avec Magic-Tronic voir page 4
Aansluiting met afstandsbediening zie blz. 5
Aansluiting met Magic-Tronic zie blz. 4

BESCHLAGVERSTELLUNG PUSH–TO–OPEN

ADJUSTING PUSH-TO-OPEN BRACKET
REGLAGE FERRURE PUSH-TO-OPEN
VERSTELLING PUSH-TO-OPEN-BESLAG

1

Demontage / Montage
Dismantling / Assembly
Démontage / Montage
Demontage / Montage

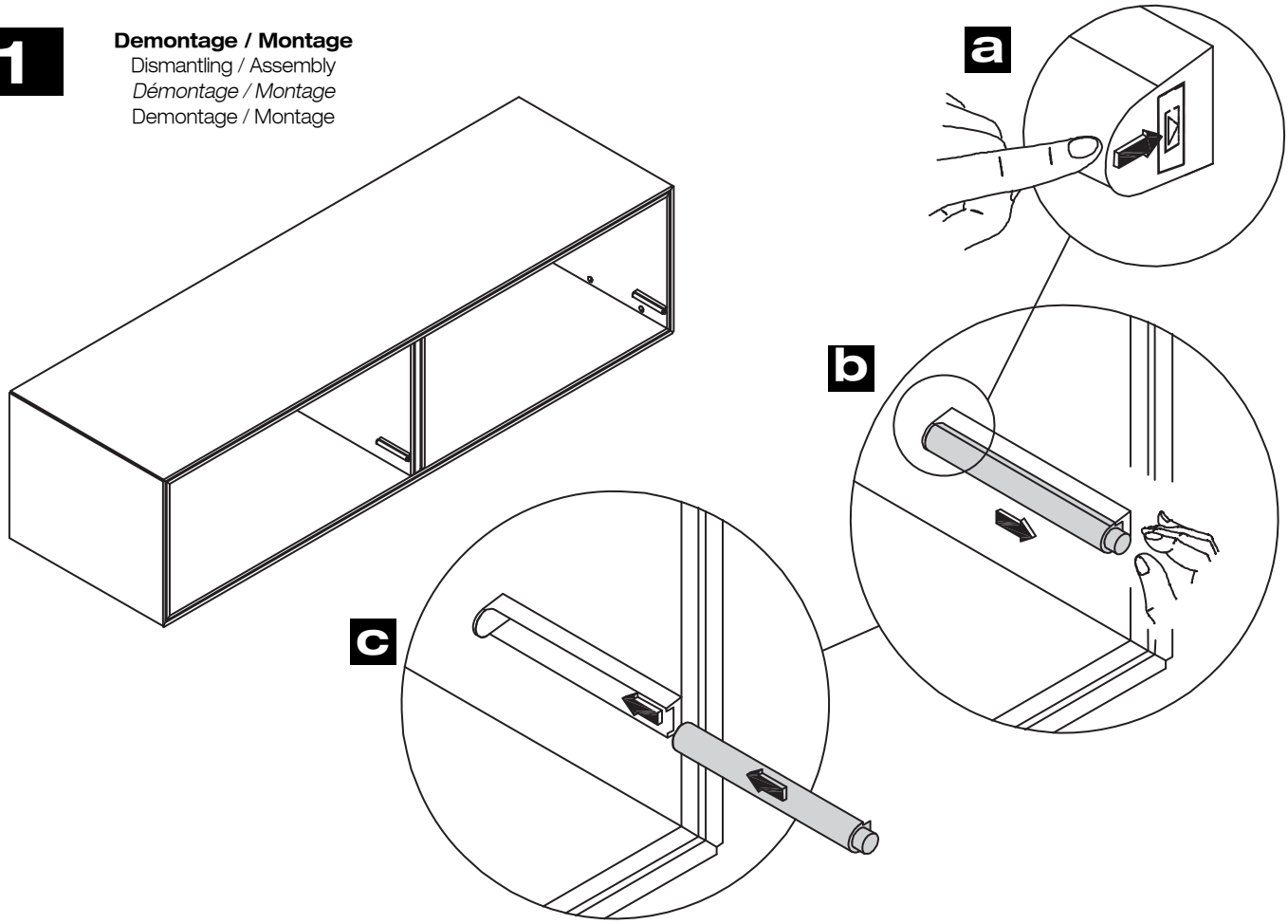

2

Einstellung
Adjustment
Réglage
Verstelling

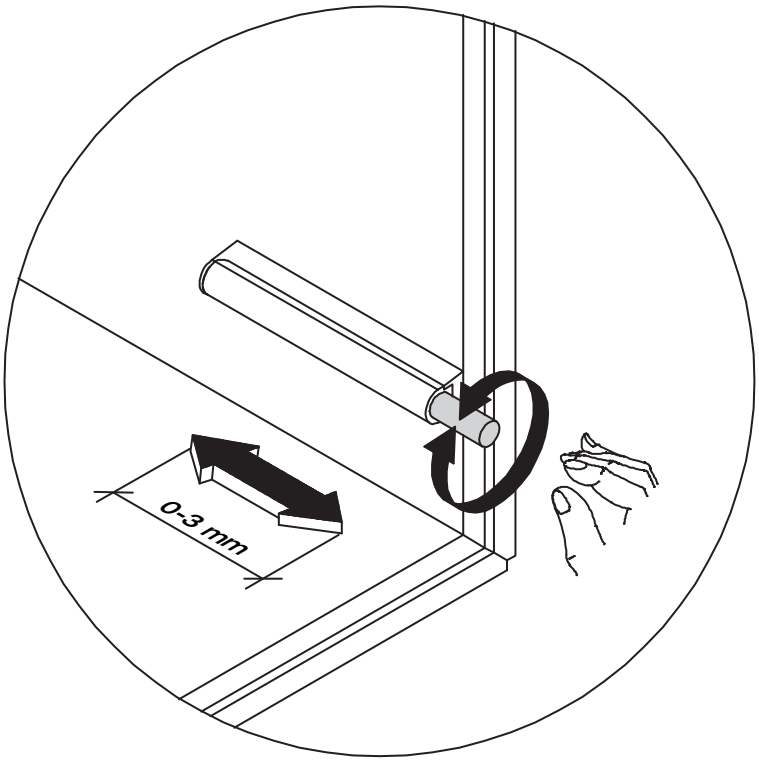

TÜRMONTAGE / –EINSTELLUNG

DOOR ASSEMBLY / ADJUSTMENT
MONTAGE / REGLAGE DES PORTES
MONTAGE / AFSTELLING VAN DEUREN

1

b

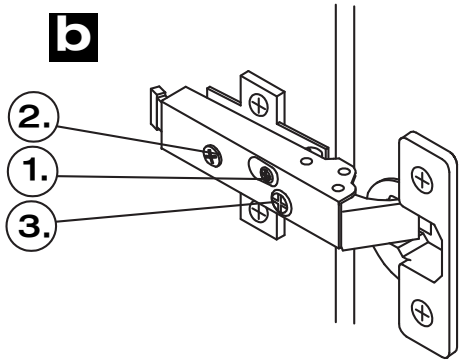

a

1

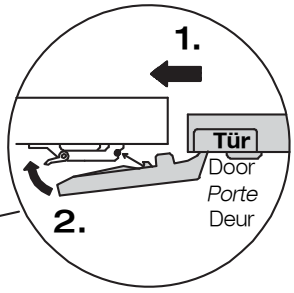

2

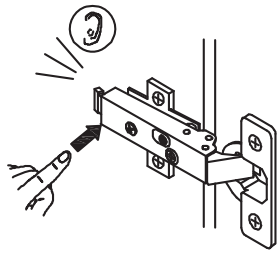

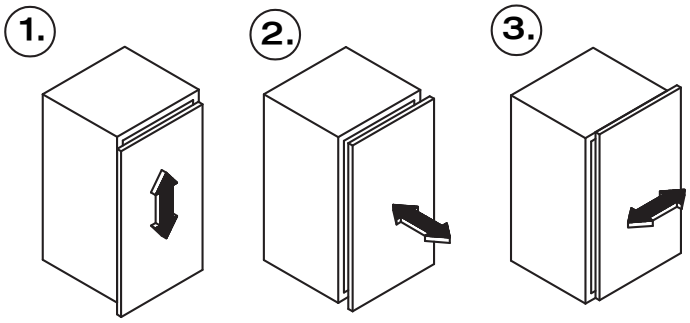

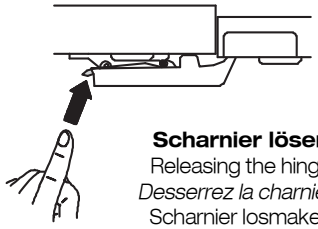

Scharnier lösen
Releasing the hinge
Desserrez la charnière
Scharnier losmaken

c

Dämpfungseinstellung
Cushioning device adjustment
Réglage de l'amortissement
Instellen van de demping

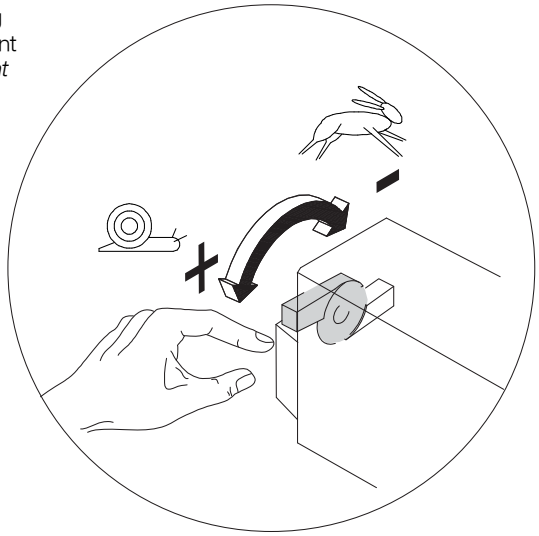

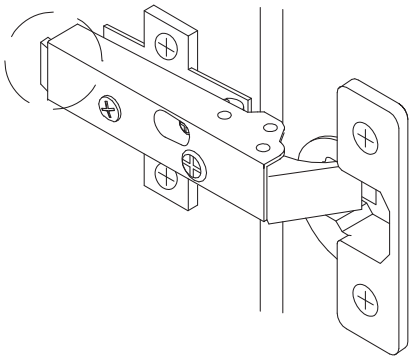

d

Links
Left
Gauche
Links

Beschlagbeutel 2189
Accessories bag 2189
Sachet de ferrures 2189
Zakje met beslagdelen 2189

Rechts
Right
Droite
Rechts

Beschlagbeutel 2190
Accessories bag 2190
Sachet de ferrures 2190
Zakje met beslagdelen 2190

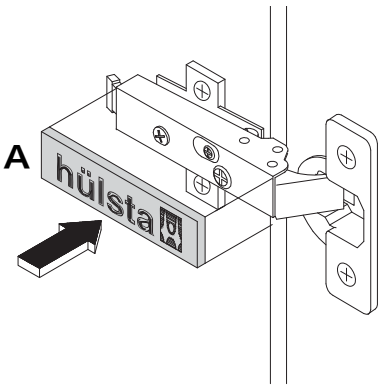

KLAPPENMONTAGE / –EINSTELLUNG
2R KLAPPE NACH UNTEN ÖFFNEND

FLAP ASSEMBLY / ADJUSTMENT 2R FLAP OPENING DOWNWARDS
MONTAGE / REGLAGE DE L'ABATTANT 2U OUVERTURE VERS LE BAS
MONTAGE / AFSTELLING 2R KLEP MET OPENING NAAR BENEDEN

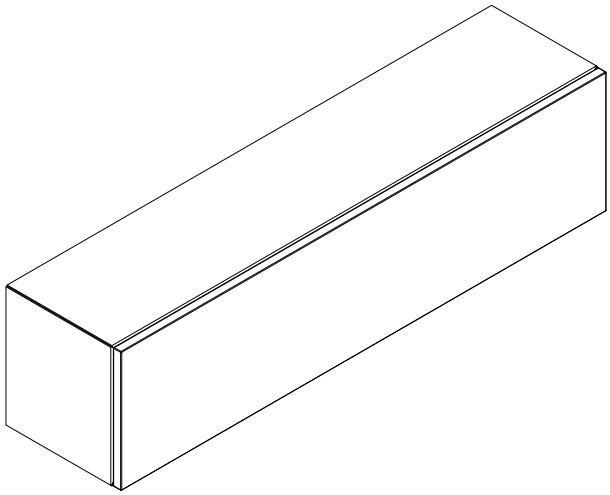

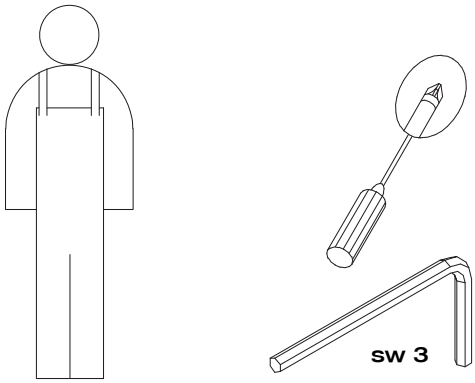

Montage darf nur durch fachkundiges Personal erfolgen
Fitting has to be done by qualified personnel
Le montage doit uniquement être effectué par de la main d'œuvre spécialisée
Montage uitsluitend door vakkundig personeel

2x Beschlagbeutel 2240
2x Accessories bag 2240
2x Sachet de ferrures 2240
2x Zakje met beslagdelen 2240

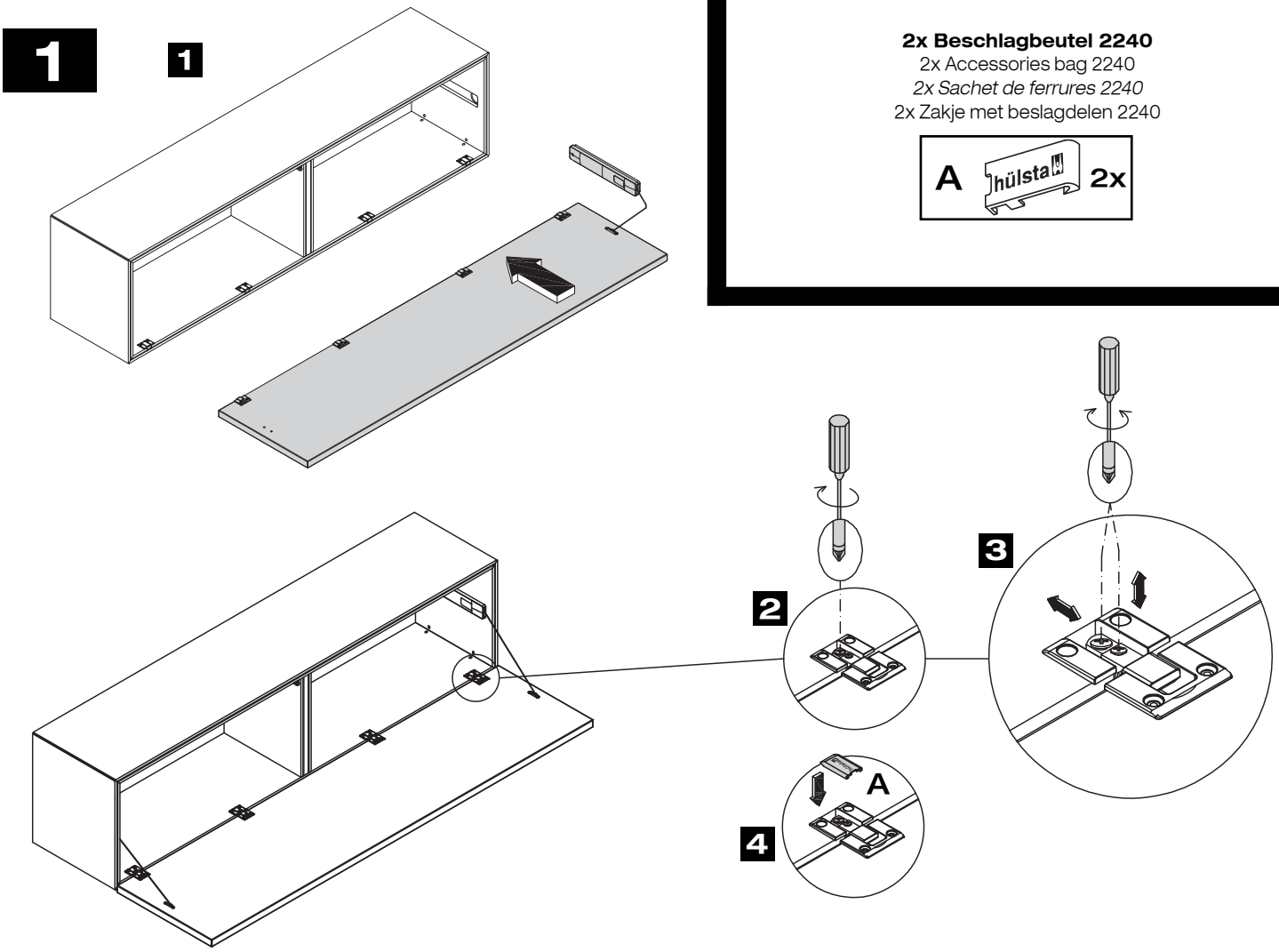

2

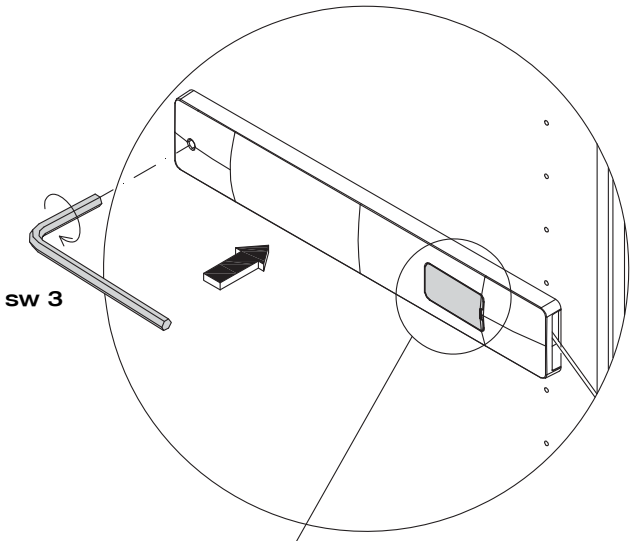

3

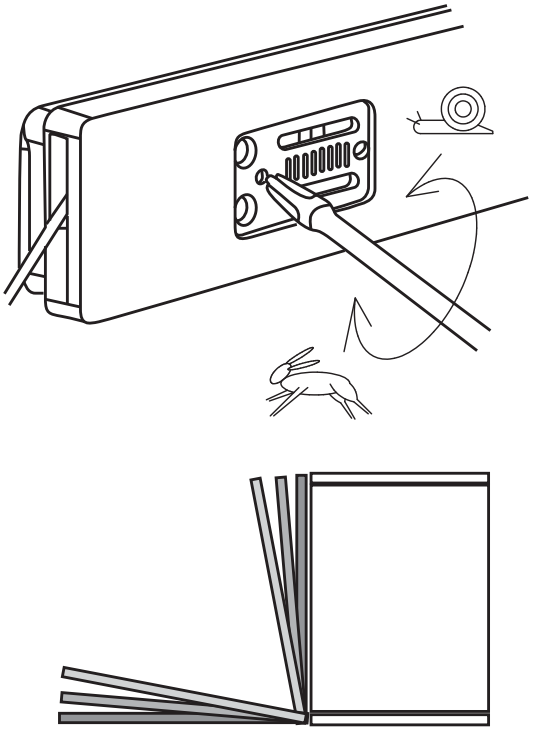

Einstellung der Öffnungskraft
Adjusting opening force
Réglage de la force d'ouverture
Instellen van de openingskracht

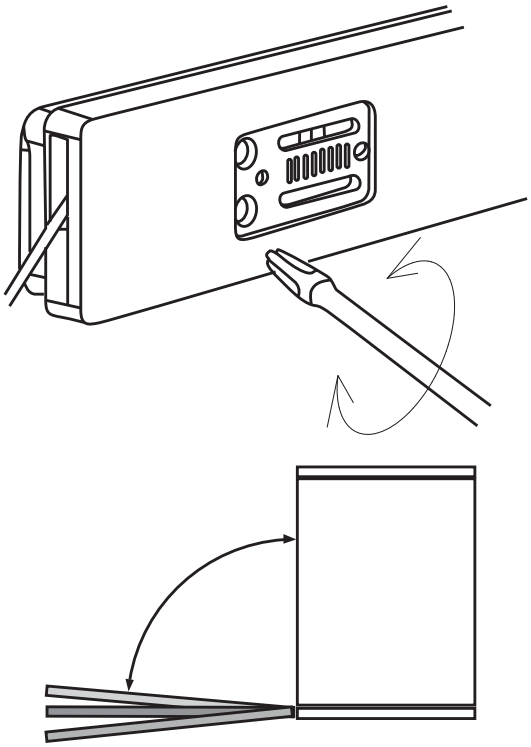

Einstellung des Öffnungswinkels
Adjusting opening angle
Réglage de l'angle d'ouverture
Instellen van de openingshoek

KLAPPENMONTAGE / –DEMONTAGE
KLAPPENEINSTELLUNG
2R KLAPPE NACH OBEN ÖFFNEND

FLAP ASSEMBLY / DISMANTLING FLAP ADJUSTMENT 2R FLAP OPENING UPWARDS

MONTAGE / DEMONTAGE DE L'ABATTANT REGLAGE DE L'ABATTANT 2U OUVERTURE VERS LE HAUT

MONTAGE / DEMONTAGE / AFSTELLING 2R KLEP MET OPENING NAAR BOVEN

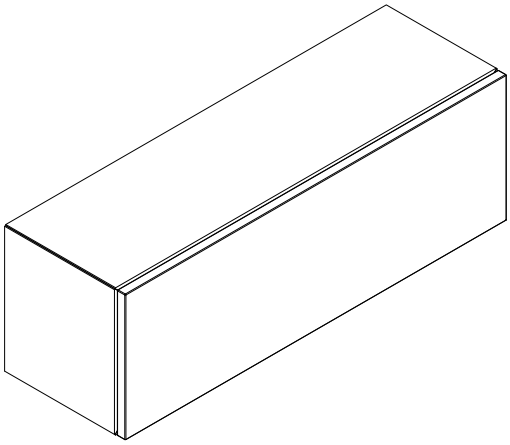

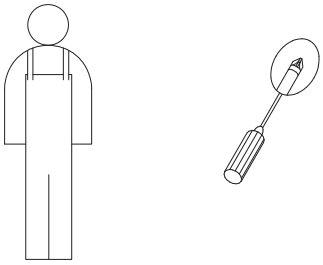

Montage darf nur durch fachkundiges Personal erfolgen

Fitting has to be done by qualified personnel

Le montage doit uniquement être effectué par de la main d'œuvre spécialisée

Montage uitsluitend door vakkundig personeel

1

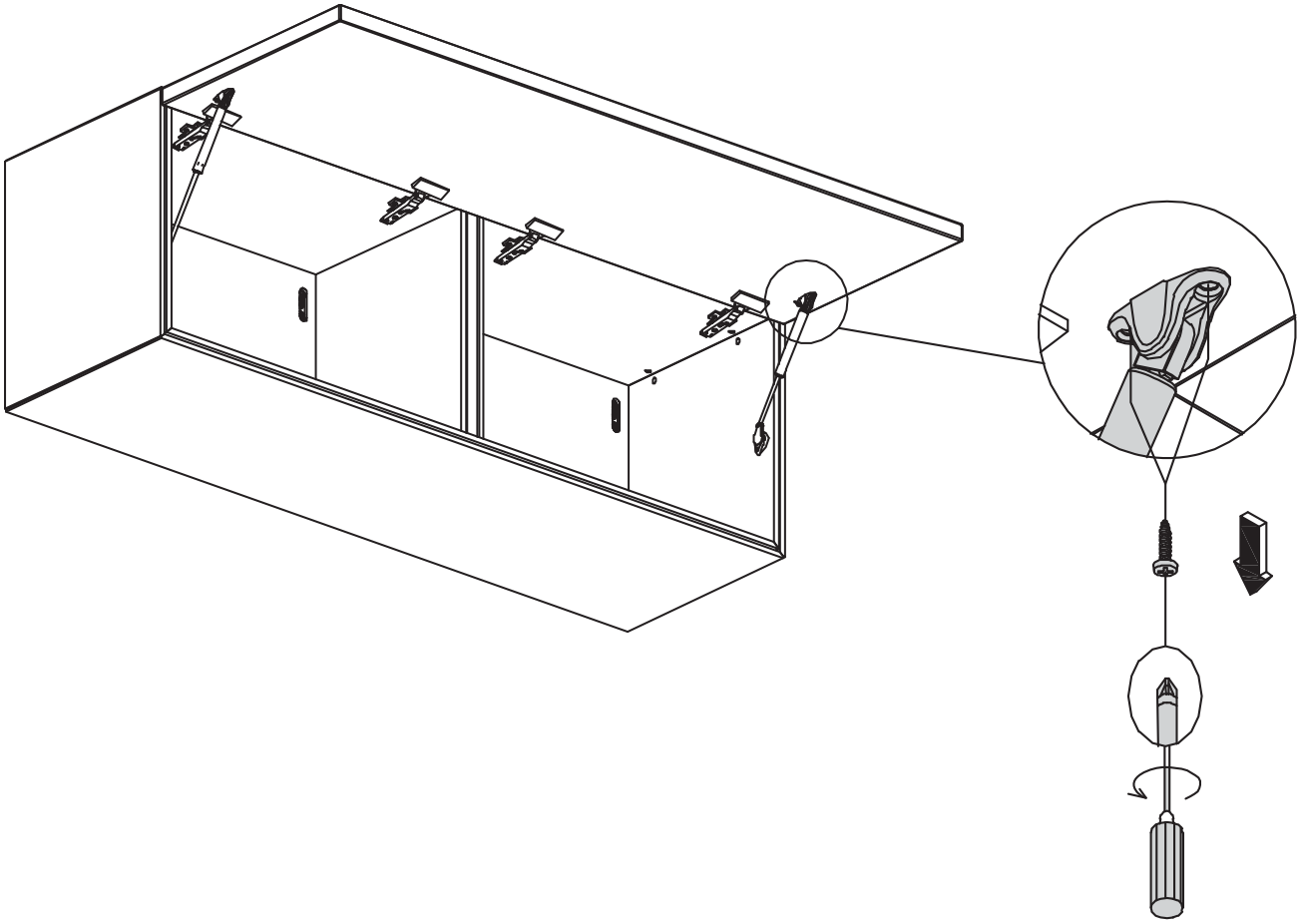

2

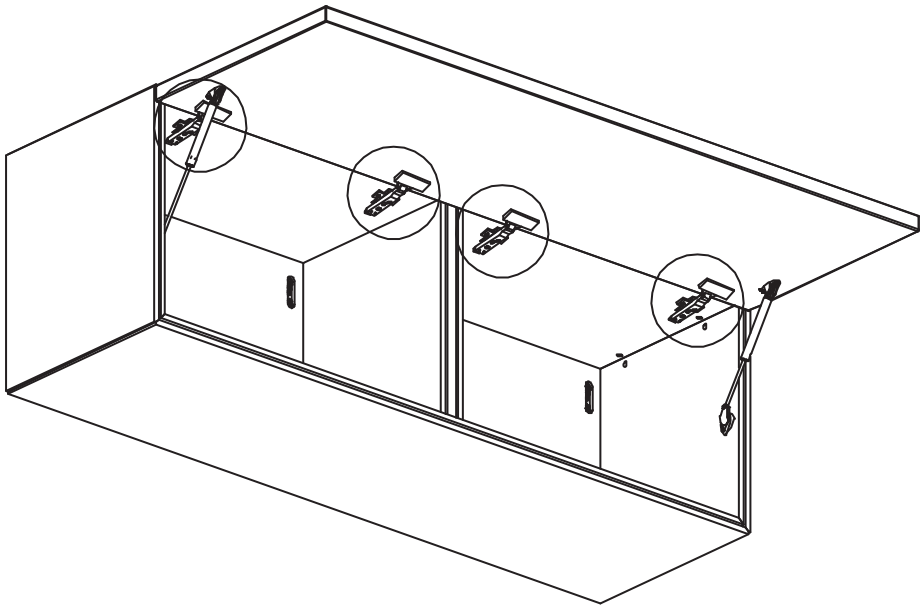

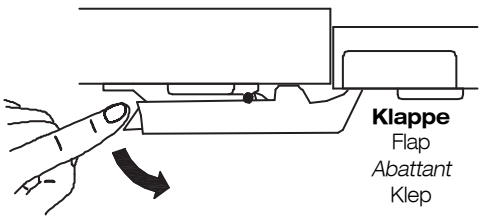
Scharnier lösen
Releasing the hinge
Desserrez la charnière
Scharnier verwijderen
Klappe
Flap
Abattant
Klep

3

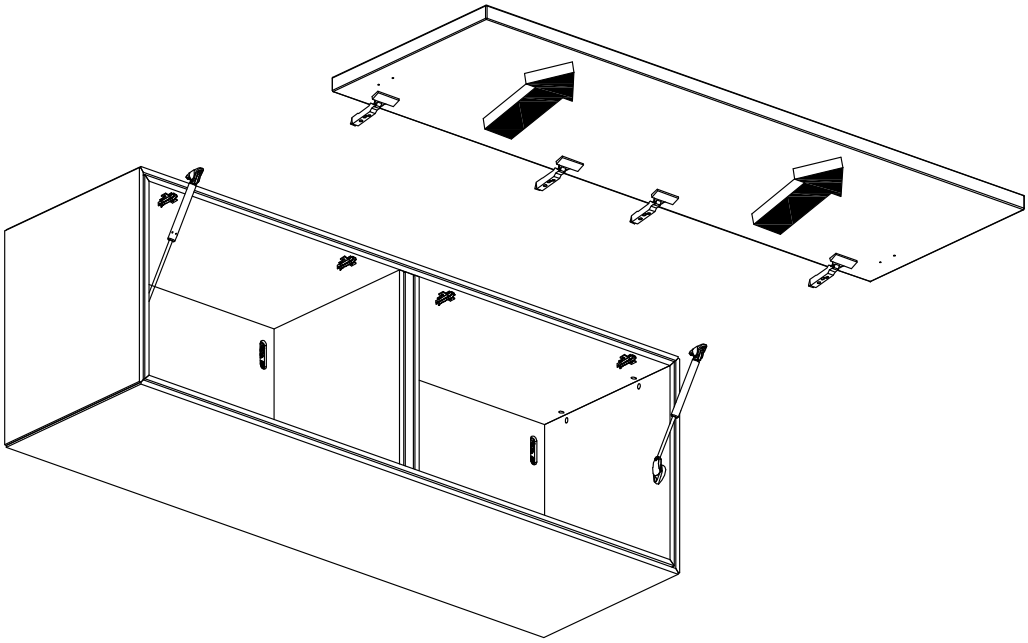

4

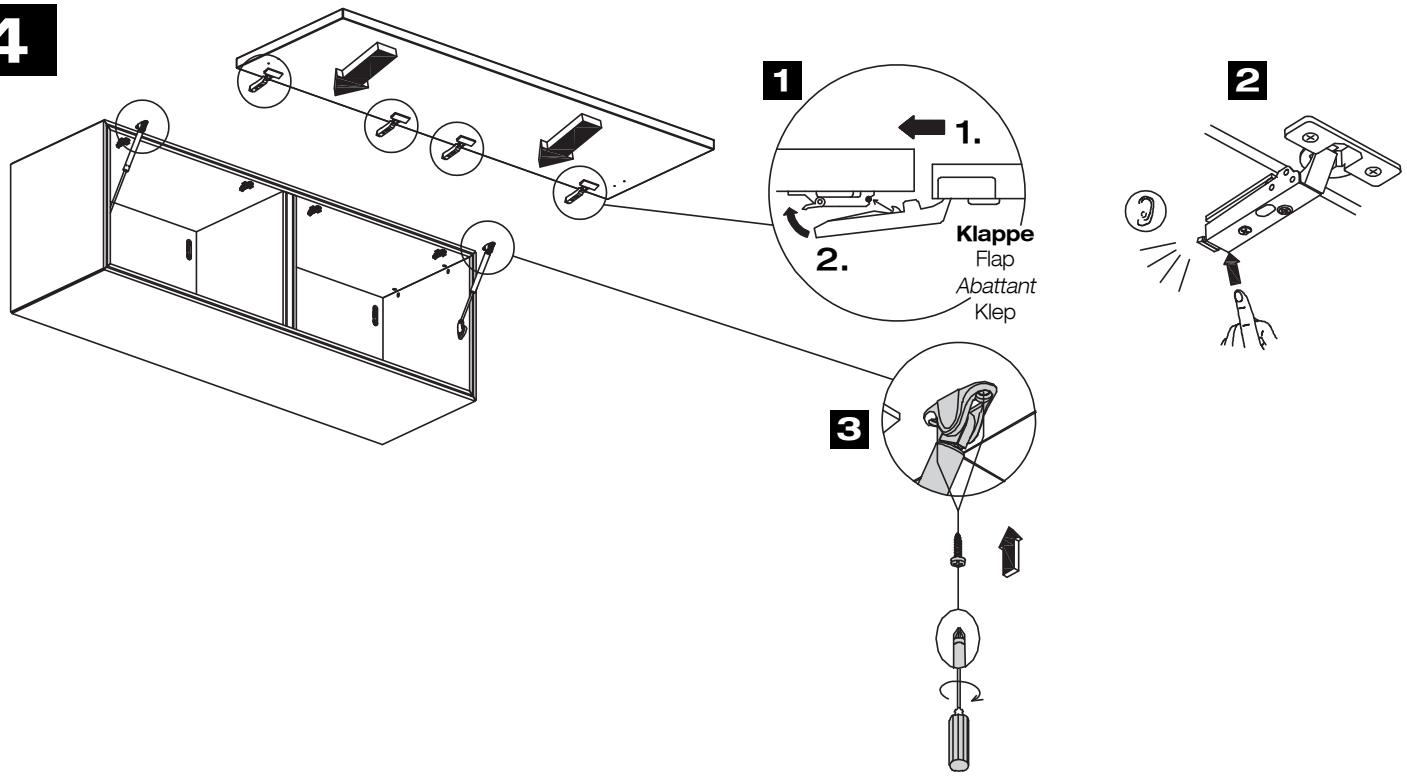

5

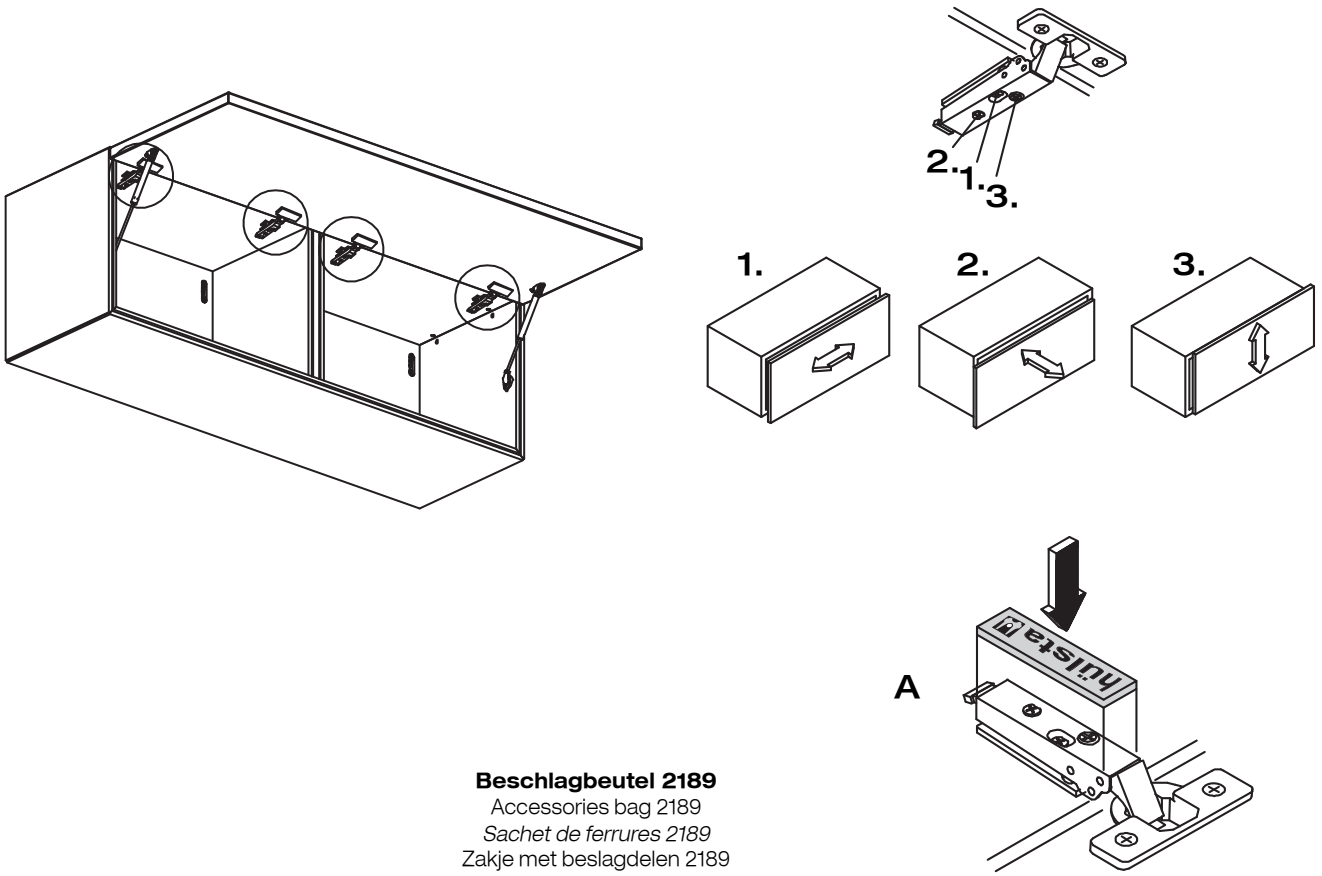

Beschlagbeutel 2189
Accessories bag 2189
Sachet de ferrures 2189
Zakje met beslagdelen 2189

WANDBESCHAFFENHEIT BEI WANDBEFESTIGUNG
WALL COMPOSITION FOR WALL MOUNTING

Achtung! Die Wandbeschaffenheit ist vor der Montage sorgfältig durch einen **Fachmann** zu überprüfen. Die Montage darf nur durch einen **Fachmann** unter sorgfältiger Beachtung der Montagehinweise erfolgen. Die in dem Standard Set Mat. Nr. 1535746 beigefügten Fischer Kunststoff Dübel SX 8x65 sind nur geeignet, wenn die Wandbeschaffenheiten und Druckfestigkeiten gem. der u.a. Tabelle vorliegen. Eine Montage an Leichtbauwänden ist ausgeschlossen. In allen anderen Fällen ist zwingend eine andere geeignete Befestigungsart durch einen **Fachmann** auszuwählen. Für die sachgerechte Auswahl der anderen Befestigungsart übernimmt hülsta keine Haftung. Bitte beachten Sie, dass bei unsachgemäßer Befestigung der Möbel an der Wand ein Risiko des Herabfallens bzw. Umkippens besteht – besonders bei Verwendung von bauseitig beschafften alternativen Befestigungsmaterialien. Generell sind Sie als Händler/Fachmonteur für die fachgerechte Wandbefestigung verantwortlich. Bei der Montage ist ferner darauf zu achten, dass in dem Befestigungsbereich keine Elektro–Installationszonen und keine Ver– und Entsorgungsleitungen vorhanden sein dürfen. Dies ist mit einem geeigneten Leitungssuchgerät zu prüfen. Zu beachten ist, dass Kunststoffrohre nicht detektiert werden.

Standard Set Mat. Nr. 1535746

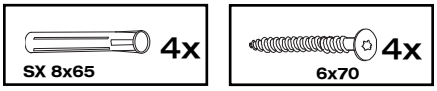

Das Standard Set Mat. Nr. 1535746 ist ausschließlich geeignet für die nachfolgenden Wandbeschaffenheiten.
Dabei dürfen die aufgeführten Druckfestigkeitswerte in keinem Fall unterschritten werden.

Attention! The nature of the wall must be checked carefully by **qualified personnel** before assembly. Assembly may then only be carried out by **qualified persons** who carefully observe these assembly instructions. The wall plugs Fischer SX 8x65 in standard set mat. no. 1535746 are only suitable if the characteristics of the wall and the pressure resistance levels are as stated in the table below. The unit must not be assembled on light walls or masonry. In all other cases it is essential that a different and appropriate type of mounting is chosen by a **qualified person**. hülsta cannot be held responsible for the correct choice of a different method of mounting. Please note that if the units are not mounted properly on the wall, there is a risk of the units falling down or tipping over – especially when alternative mounting materials acquired on site have been used. Generally speaking, you as a dealer/qualified fitter are responsible for the correct wall mounting of the units.
During assembly please also make sure that there are no electrical installations or other utility lines near the mounting area. This must be checked using an appropriate search device. Please note that plastic pipes will not be detected.

Standard set mat. no. 1535746

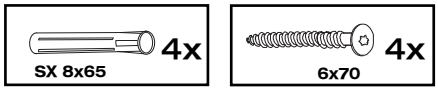

The standard set mat. no. 1535746 is only suitable for use in connection with the types of walls stated below.
Please note that the pressure resistance levels must under no circumstances fall below those stated.

STRUCTURE DES MURS POUR FIXATION MURALE
WANDKWALITEIT BIJ WANDBEVESTIGING

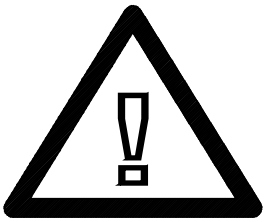

*Attention! La nature des murs doit impérativement être contrôlée par un **spécialiste** avant le montage. Le montage ne doit être effectué que par un **spécialiste** en respectant soigneusement la notice de montage. Les chevilles Fischer SX 8x65 contenues dans le set de matériel n° 1535746 ne sont adaptées que lorsque la nature et la résistance à l'écrasement du mur sont toutes les deux mentionnées dans le tableau ci-dessous. Le montage dans de la maçonnerie légère est exclu. Dans tous les autres cas, il est impératif qu'un **spécialiste** choisisse une autre méthode de fixation adaptée. hülsta décline toute responsabilité pour le choix d'un autre type de fixation approprié. Veuillez remarquer qu'en présence d'une fixation murale non adaptée, il y a risque que le meuble tombe ou se renverse – tout particulièrement lors de l'utilisation de matériaux de fixation arbitrairement choisis sur place. Par principe en tant que vendeur/monteur qualifié, vous êtes responsable de la bonne fixation des meubles au mur. Lors du montage, il est également important de veiller à ce qu'aucune installation électrique ou autre conduit ne se trouvent dans le secteur de la fixation. Contrôlez leur présence avec un appareil de détection. Notez que les tubes en matière synthétique ne sont pas détectés.*

Set de matériel n° 1535746

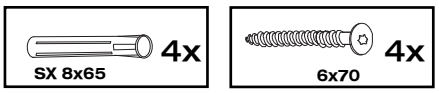

Le set de fixation murale contenu dans le set de matériel n° 1535746 n'est adapté que pour les murs dont la nature est mentionnée ci-dessous. Les valeurs inférieures données pour la résistance à l'écrasement doivent toujours être respectées.

N.B.! Alvorens met de montage te beginnen moet absoluut eerst de structuur van de wand door een **vakman** worden gecontroleerd. De montage mag uitsluitend worden uitgevoerd door een **vakman** onder voorwaarde dat deze de montagehandleiding zorgvuldig in acht neemt. De in het standaardset mat.nr. 1535746 bijgevoegde Fischer kunststofpluggen SX 8x65 zijn uitsluitend geschikt indien wandstructuren en druksterkten overeenkomen met de gegevens in onderstaande tabel. In andere, afwijkende gevallen moet door de **vakman** persé voor een andere, geschikte aard van bevestiging gekozen worden. Voor het vakkundig kiezen van een andere aard van bevestiging is hülsta niet aansprakelijk. Houdt u er a.u.b. ook rekening mee dat bij een onvakkundige bevestiging van meubelen aan de wand het risico bestaat dat deze van de wand kunnen vallen resp. kunnen omkantelen – vooral bij gebruik van door de klant zelf aangeschafte, alternatieve bevestigingsmaterialen. Normaal bent u als meubelhandelaar/vakmonteur verantwoordelijk voor de vakkundige wandbevestiging. Bij het monteren moet er bovendien op gelet worden dat zich ter hoogte van de bevestigingspunten geen elektro-installatiezones en geen toe- en afvoerleidingen bevinden. Dit dient met een hiervoor geschikte detector gecontroleerd te worden. Houd er rekening mee dat het niet mogelijk is buizen van kunststof te detecteren.

Standaardset mat.nr. 1535746

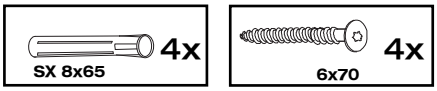

De standaardset mat.nr. 1535746 is uitsluitend geschikt voor de hierna genoemde wandstructuren. De druksterktes mogen in geen geval lager zijn dan de hieronder aangegeven druksterktes.

Montage 2R, 4R, 6R und 8R Hängeelemente
Assembly 2R, 4R, 6R and 8R wall units
Montage éléments suspendus 2U, 4U, 6U et 8 U
Montage 2R, 4R, 6R en 8R hangelementen

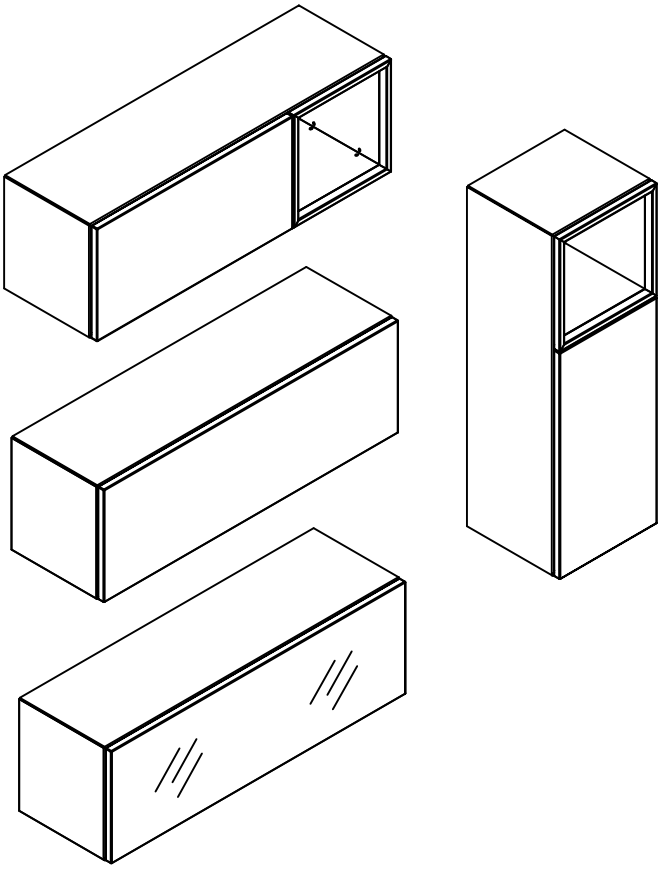

Montage darf nur durch fachkundiges Personal erfolgen
Fitting has to be done by qualified personnel
Le montage doit uniquement être effectué par de main d'oevre spécialisée
Montage uitsluitend door vakkundig personeel

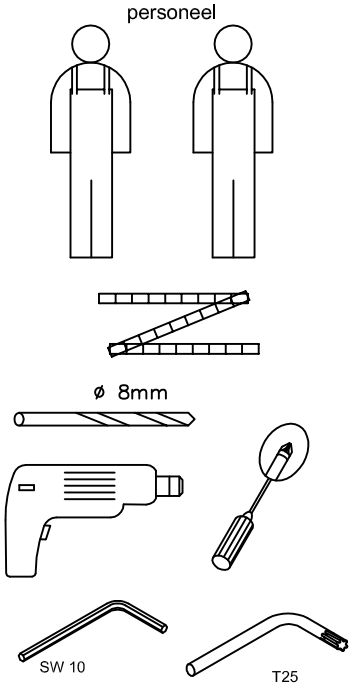

BB 2137 Mat.Nr. 1476670
weiß · white · *blanc* · wit
BB 2152 Mat.Nr. 1484634
cacao · cocoa · *cacao* · cacao
BB 2177 Mat.Nr. 1502174
grau · grey · *gris* · grijs
BB 2273 Mat.Nr. 1526715
sand · sand · *sable* · zand
BB 2353 Mat.Nr. 1557149
schwarz · black · *noir* · zwart

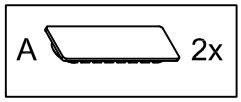

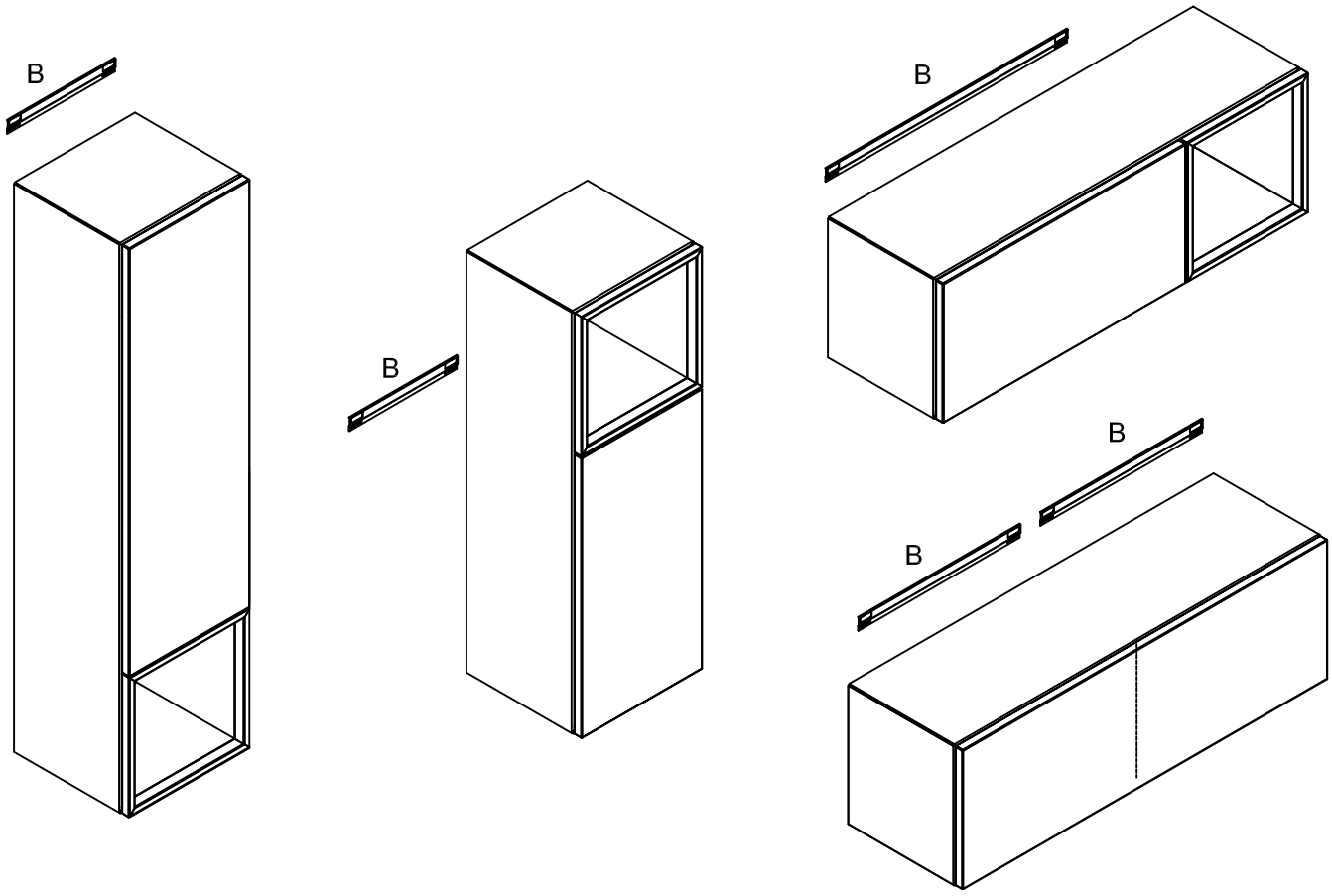

6R, 8R Hängeelemente mit offenem Fach oben

6R, 8R wall units with open compartment at top

Eléments suspendus 6U, 8U avec compartiment ouvert en haut

6R, 8R hangelementen met open vak boven

1

Type 63331L, 63332R, 83331L, 83332R

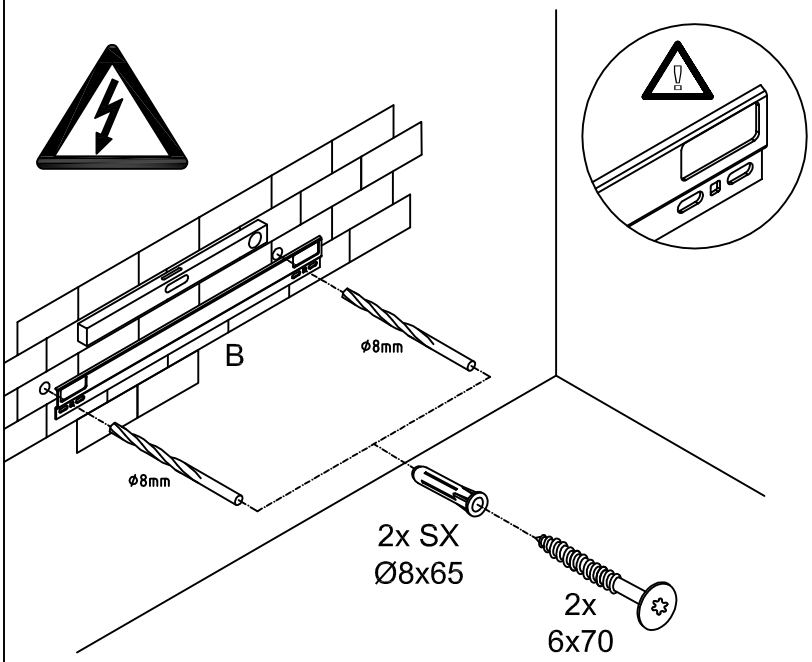

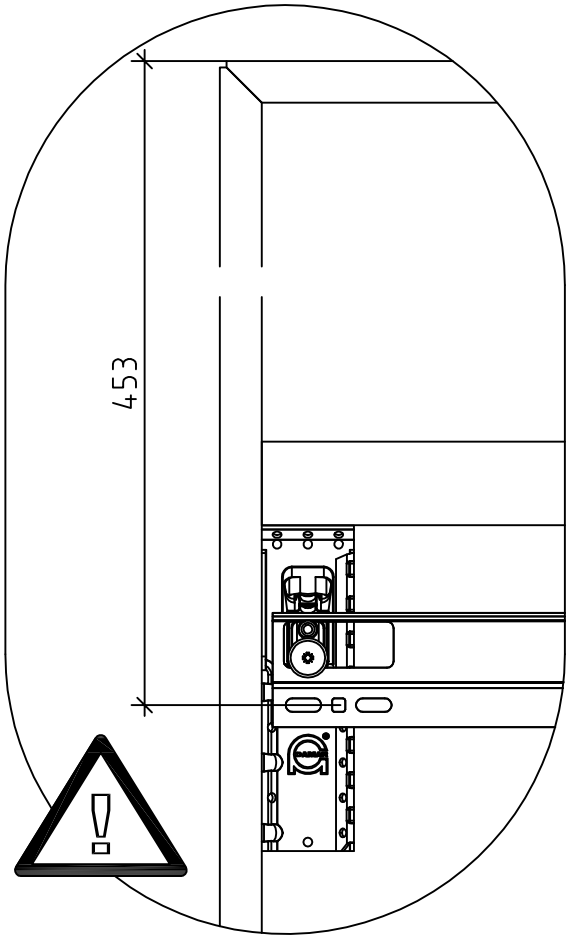

Wandbefestigung

Achtung! Die Wandbeschaffenheit ist vor der Montage unbedingt zu prüfen. Verwendung von Dübeln bei Beton und/oder festem Mauerwerk. Bei abweichender Beschaffenheit (z.B. Rahmenbauweise mit Gipskartonplatten, Leichtbausteinen etc.) ist eine andere, der Belastung angemessene Befestigung bauseits vorzunehmen. Beachten Sie, dass in dem Befestigungsbereich keine Elektro-Installationszonen und keine Ver- oder Entsorgungsleitungen vorhanden sein dürfen. Prüfen Sie mit einem geeigneten Leitungssuchgerät. Beachten Sie, dass Kunststoffrohre nicht dedektiert werden.

Wall mounting

Please note! Please be sure to test the soundness of walls beforehand. Use plugs for concrete and solid walls. Use a different method that is capable of withstanding the load for lighter types of walls (e.g. framed gypsum plaster board, light brickwork, etc.). Please note that there must not be any electrical installations nor any electrical connections or leads of any kind in the assembly area. Please ensure this is so by testing the area with a suitable electrical leads search device. Please also note that plastic tubing will not be detected.

Fixation murale

Attention! La composition du mur doit absolument être contrôlée. Utilisation de chevilles pour le béton et/ou la maçonnerie dure. Pour les autres types de construction (cloisons en placoplâtre, maçonnerie légère, etc...), il faut prévoir un autre mode de fixation en rapport avec la charge. Veuillez contrôler l'absence d'installations électriques et de conduits dans le secteur de la fixation à l'aide d'un appareil. Veuillez noter que les tubes en matière synthétiques ne sont pas détectés.

Bevestiging aan de muur

Attentie! Controleer, alvorens te beginnen, altijd de aard en de kwaliteit van de muur, waaraan gemonteerd moet worden. Gebruik voor de bevestiging aan beton en schoonmetselwerk de door hülsta meegeleverde standaard pluggen en passende schroeven. In geval van muren van een ander, lichter soort materiaal (bijv. gipsplaten op een raamwerk of lichte bouwstenen) moet een ander, aan het draagvermogen aangepast speciaal bevestigingsmateriaal gebruikt worden. N.B.! In het muurgedeelte waar gemonteerd moet worden, mogen zich geen elektro-installatiezones bevinden resp. mogen geen aan- en/of afvoerleidingen (buizen) lopen. Dit kan gecontroleerd worden met speciale daarvoor bestemde detectieapparatuur. N.B.! Kunststofleidingen kunnen helaas niet worden gedetecteerd.

2R, 4R, 6R, 8R Hängeelemente ohne Mittelseite

2R, 4R, 6R, 8R wall units without partition

Eléments suspendus 2U, 4U, 6U, 8U sans cloison

2R, 4R, 6R, 8R hangelementen zonder tussenschot

1

Type 274, 275, 278, 279, 43311L, 43312R, 43411L, 43412R, 63311L, 63312R, 63411L, 63412R, 63321L, 63322R, 83311L, 83312R, 83411L, 83412R, 83321L, 83322R

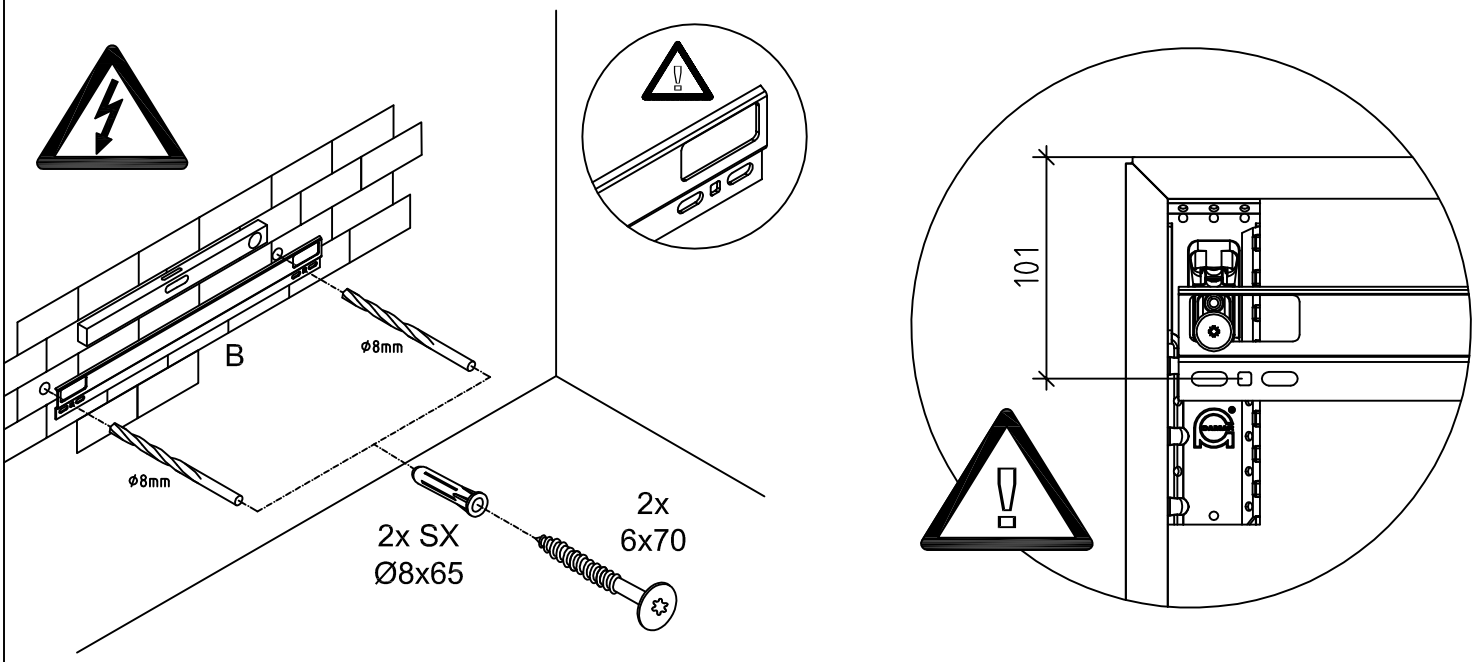

2R Hängeelemente mit Mittelseite

2R wall units with partition

Eléments suspendus 2U avec cloison

2R hangelementen met tussenschot

1

Type 2104, 2105, 2108, 2109, 2144, 2145, 2148, 2149

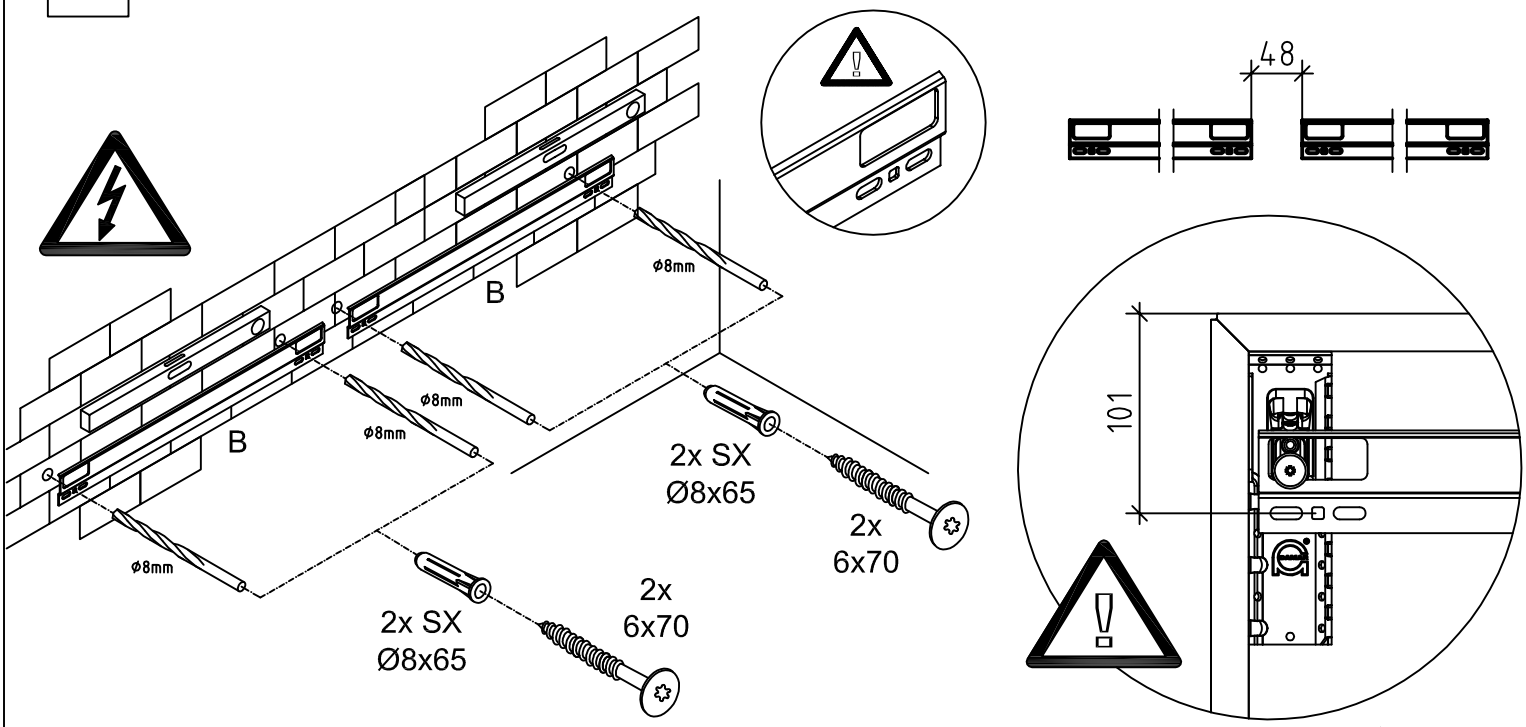

2R Hängeelemente mit offenem Fach (1056er) seitlich
2R wall units with open compartment (1056 mm) at side
Eléments suspendus 2U avec compartiment ouvert (1056 mm) sur la côté
2R hangelementen met open vak (1056 mm) aan de zijkant

1

Type 21061, 21062, 21071, 21072

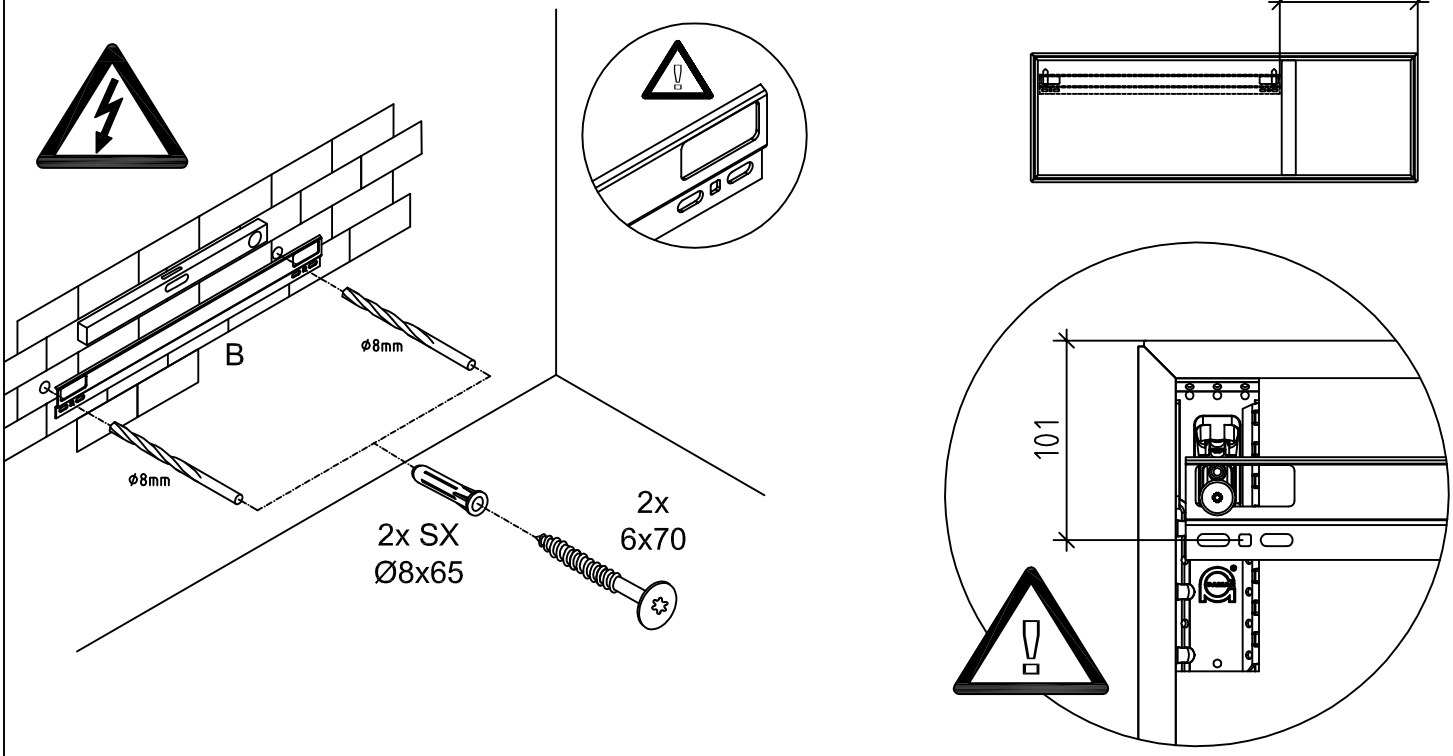

2R Hängeelemente mit Mittelseite und offenem Fach (1408er) seitlich
2R wall units with partition and open compartment (1408 mm) at side
Eléments suspendus 2U avec cloison centrale et compartiment ouvert (1408 mm) sur la côté
2R hangelementen met tussenschot en open vak (1408 mm) aan de zijkant

1

Type 21461, 21462, 21471, 21472

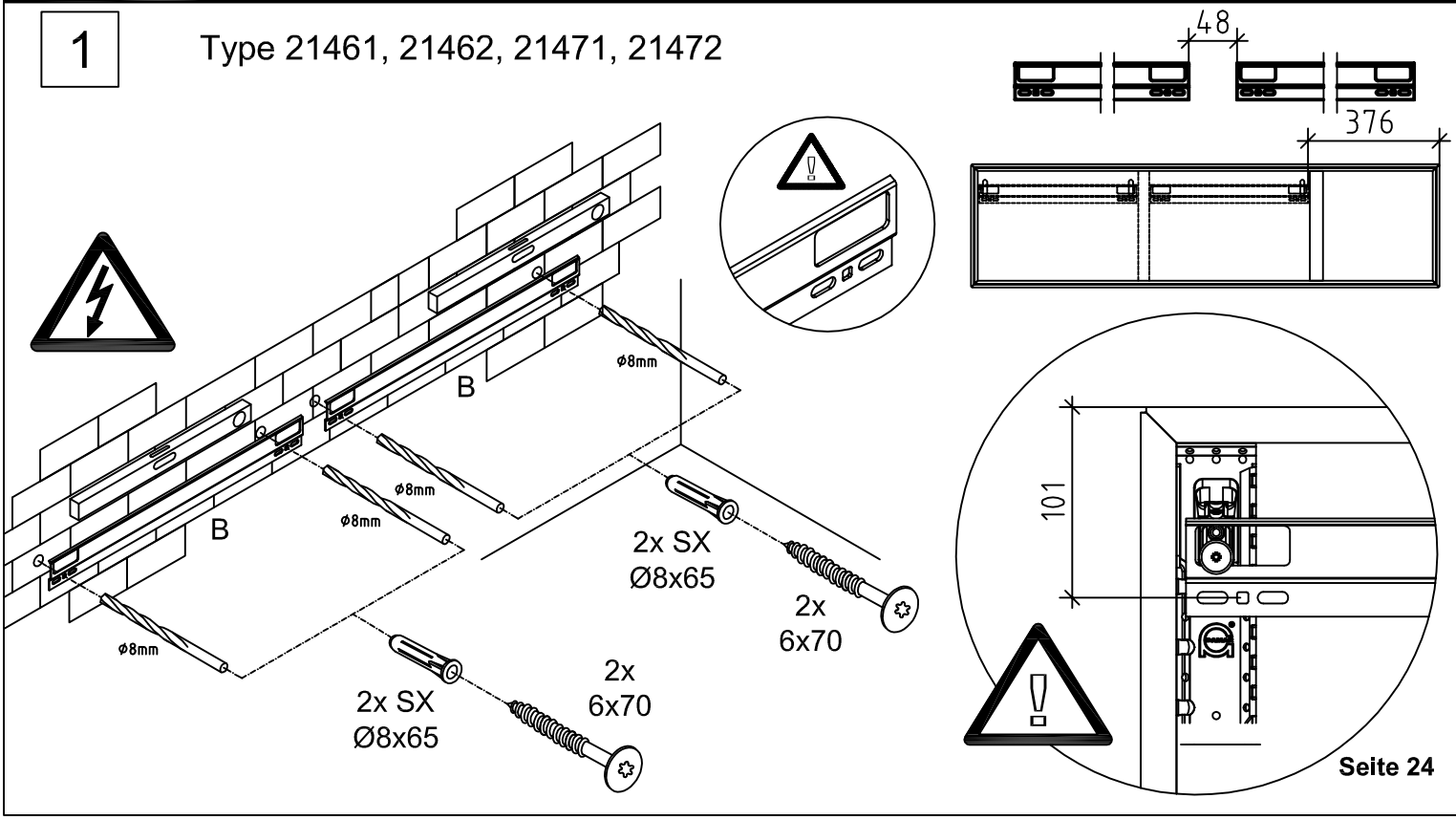

2

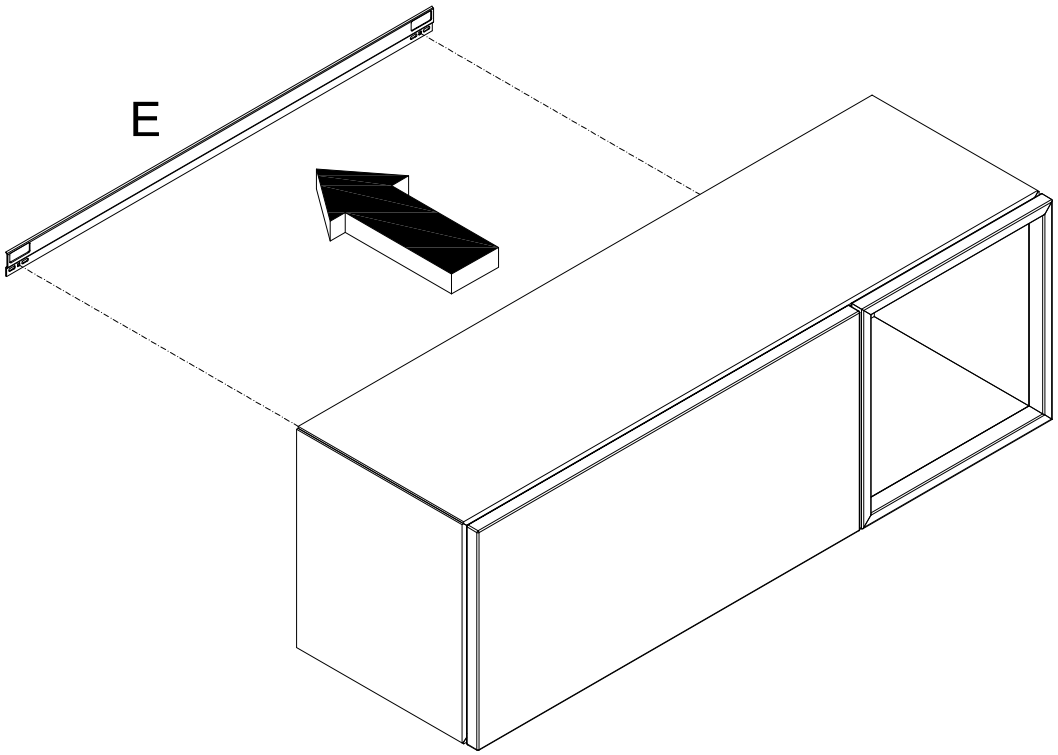

3

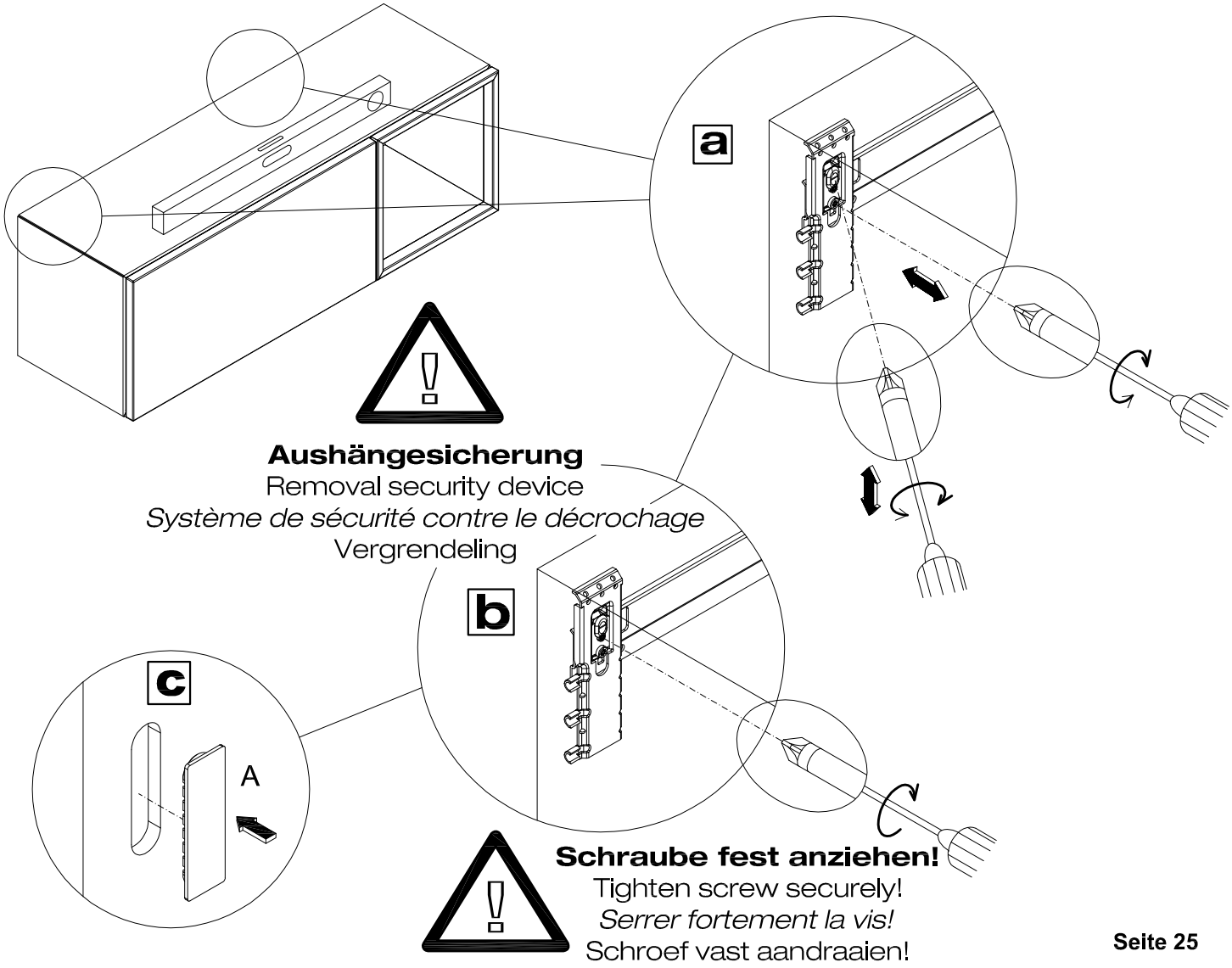

Aushängesicherung
Removal security device
Système de sécurité contre le décrochage
Vergrendeling

Schraube fest anziehen!
Tighten screw securely!
Serrer fortement la vis!
Schroef vast aandraaien!

4

Einstellung Abstandhalter

Setting of distance holder

Réglage écarteur

Instelling afstandshouder

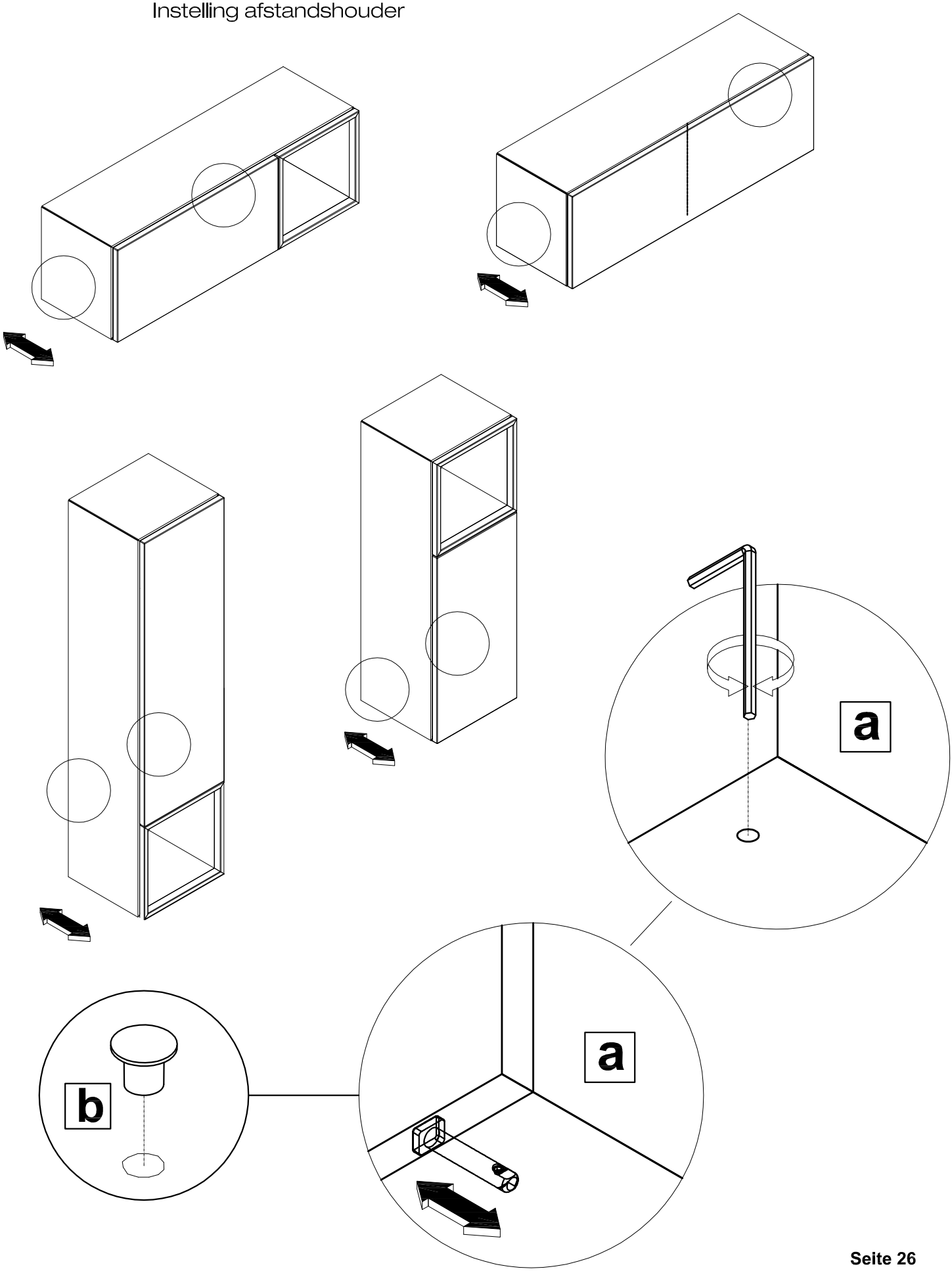

Rückwandbeleuchtung offenes Fach / Leuchtmittelwechsel
Rear wall lamp for open compartment/ Exchanging lamp
Eclairage du fond du compartiment ouvert / Remplacement de la lampe
Achterwandverlichting open vak / Lamp vervangen

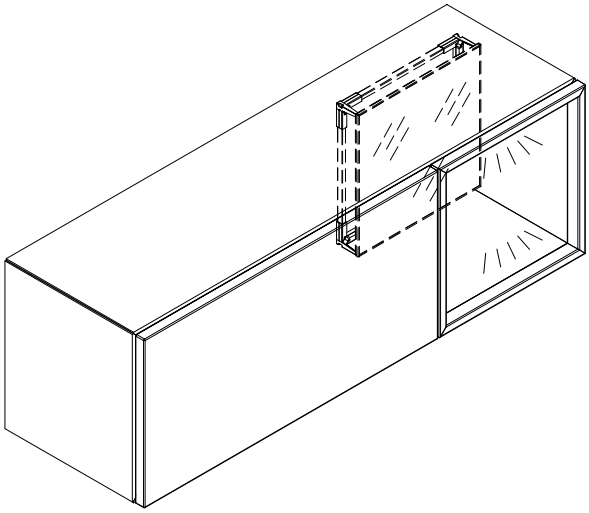

Montage darf nur durch fachkundiges Personal erfolgen
Fitting has to be done by qualified personnel
Le montage doit uniquement être effectué par de main d'oevre spécialisée
Montage uitsluitend door vakkundig personeel

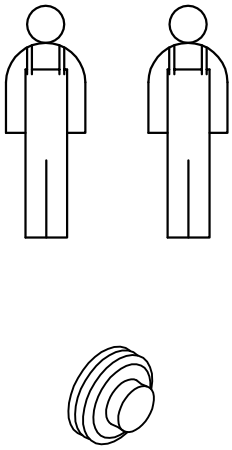

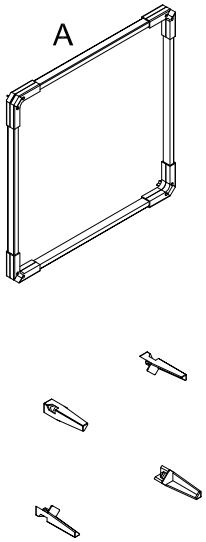

1

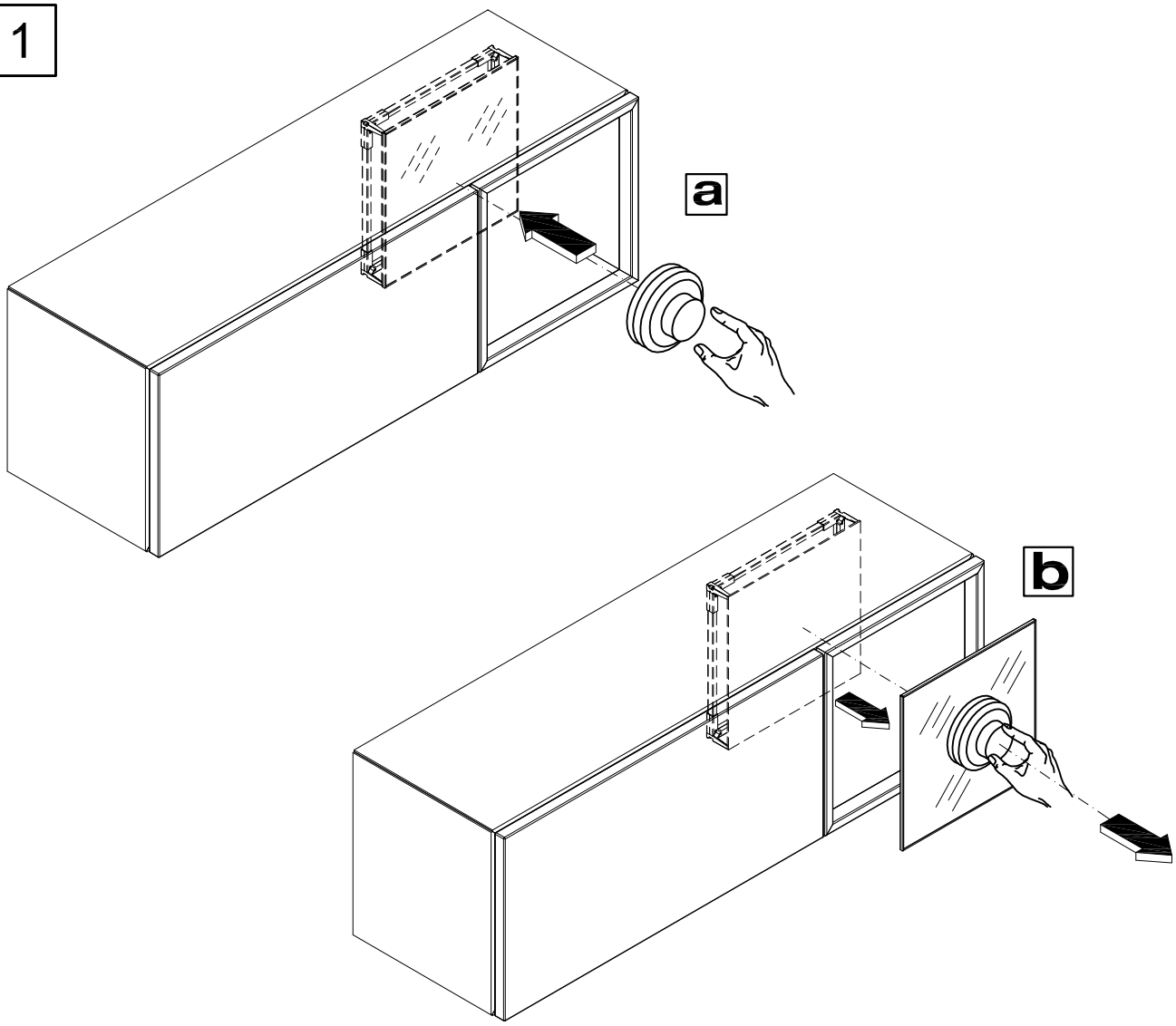

2

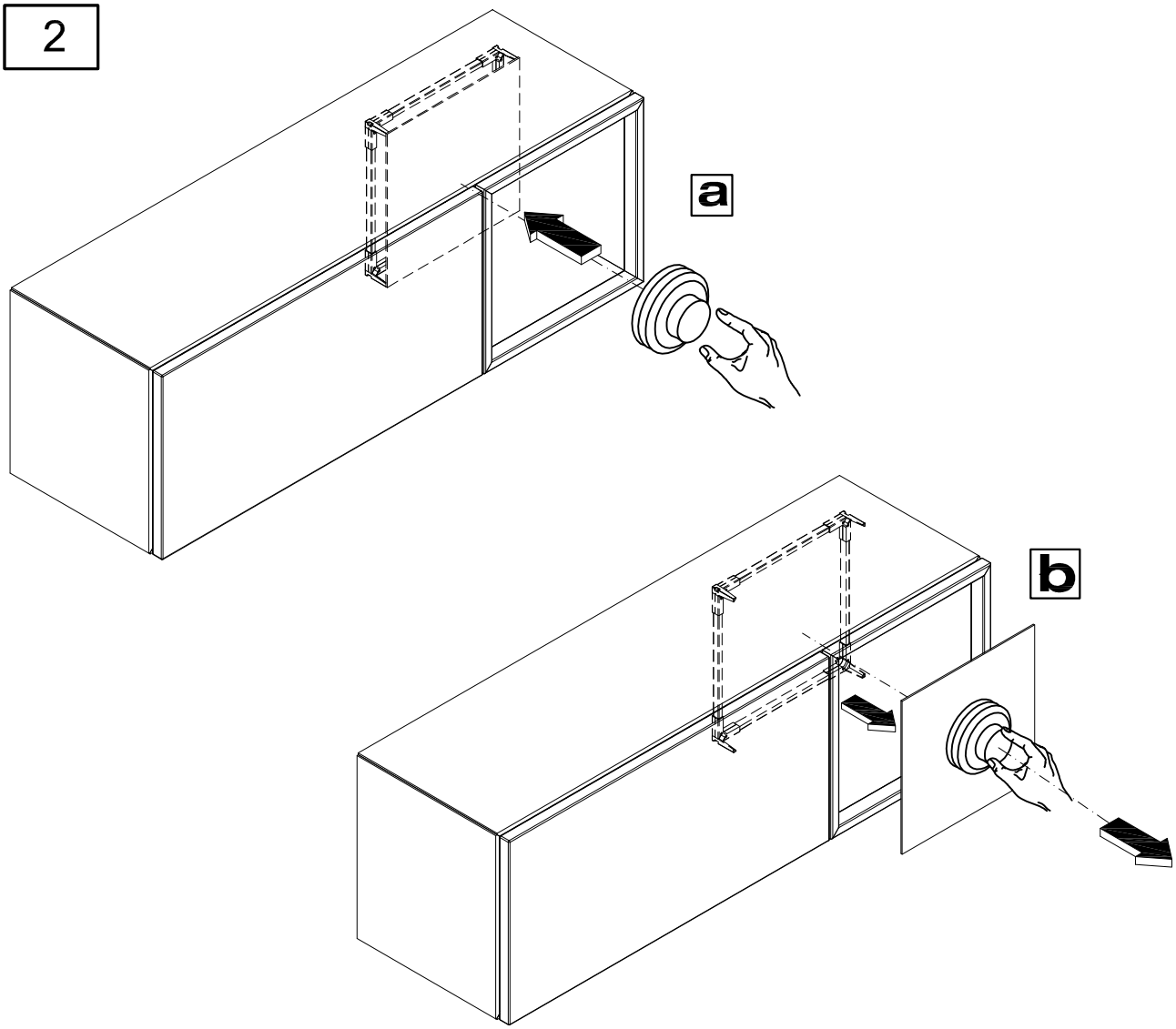

3

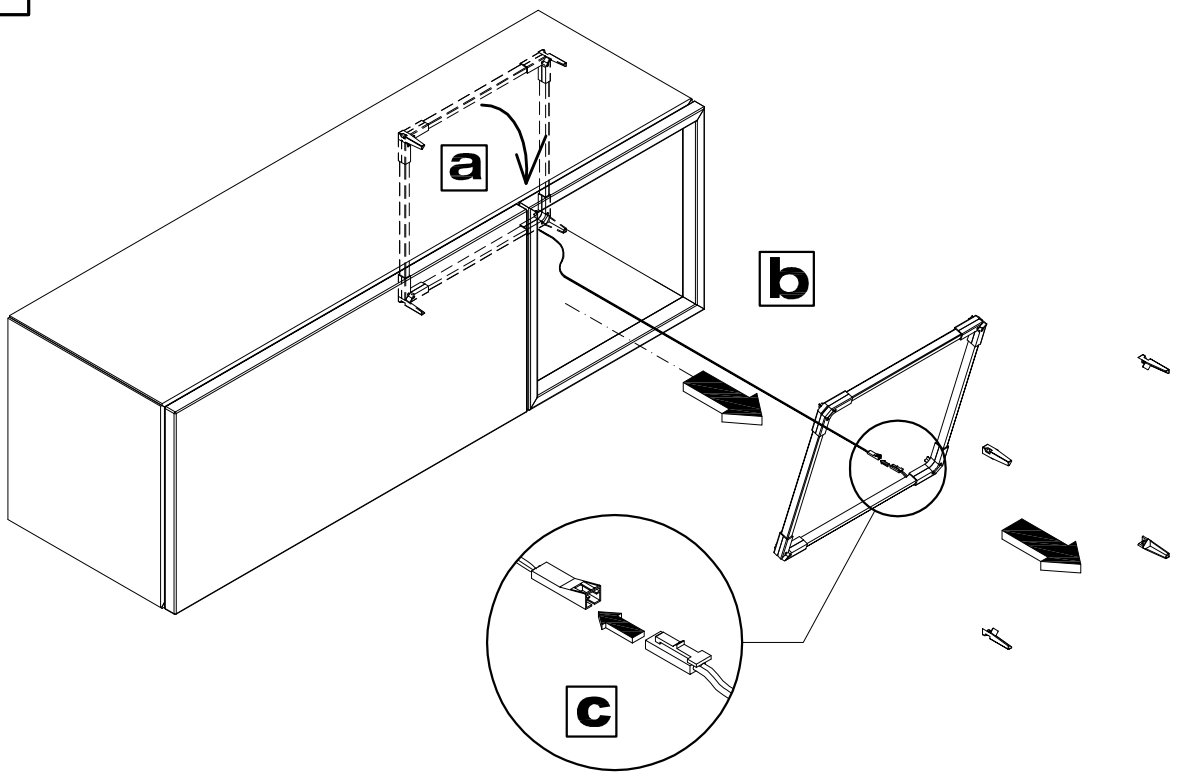

4

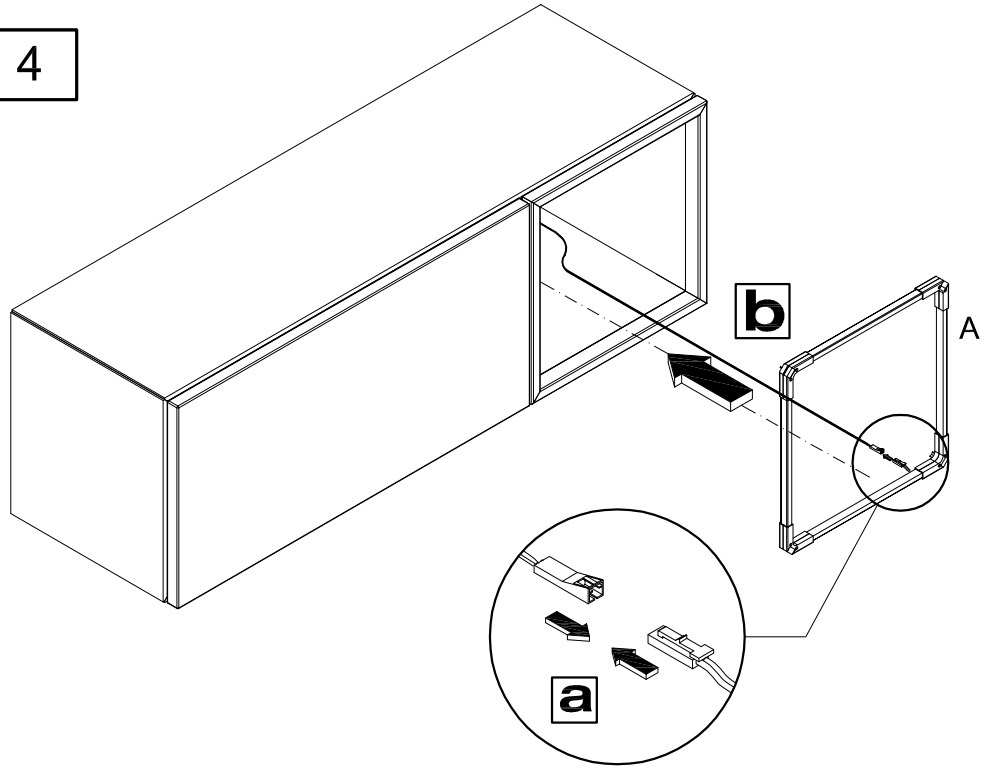

5

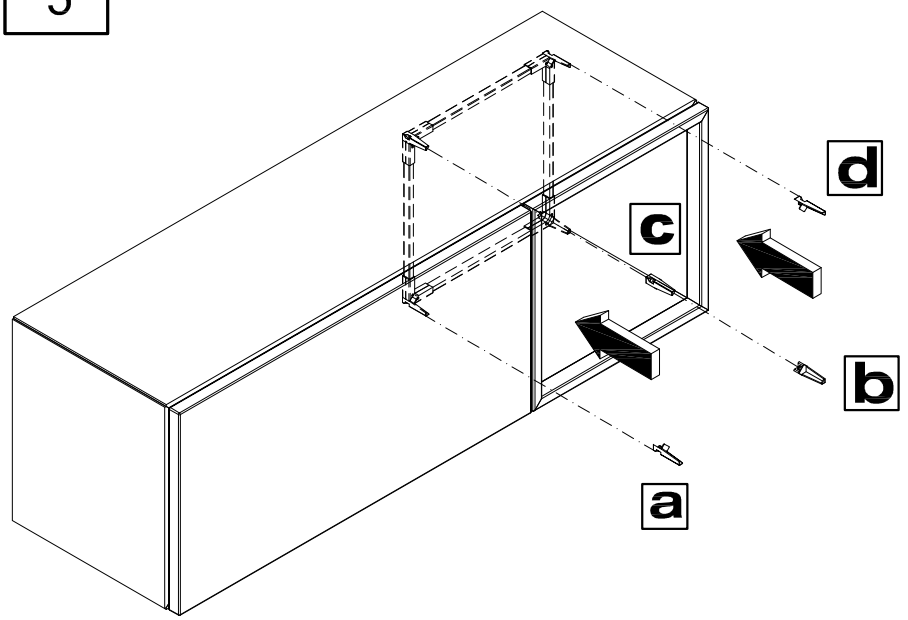

6

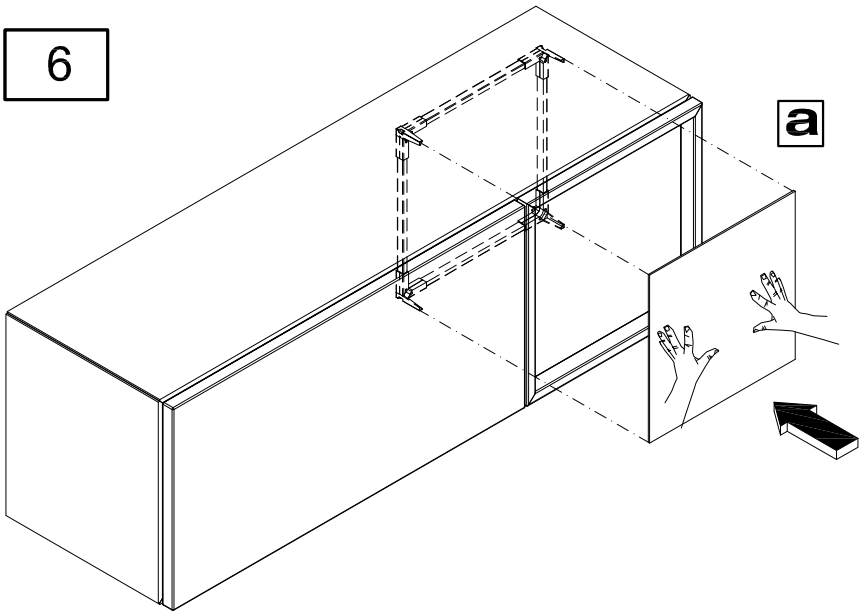

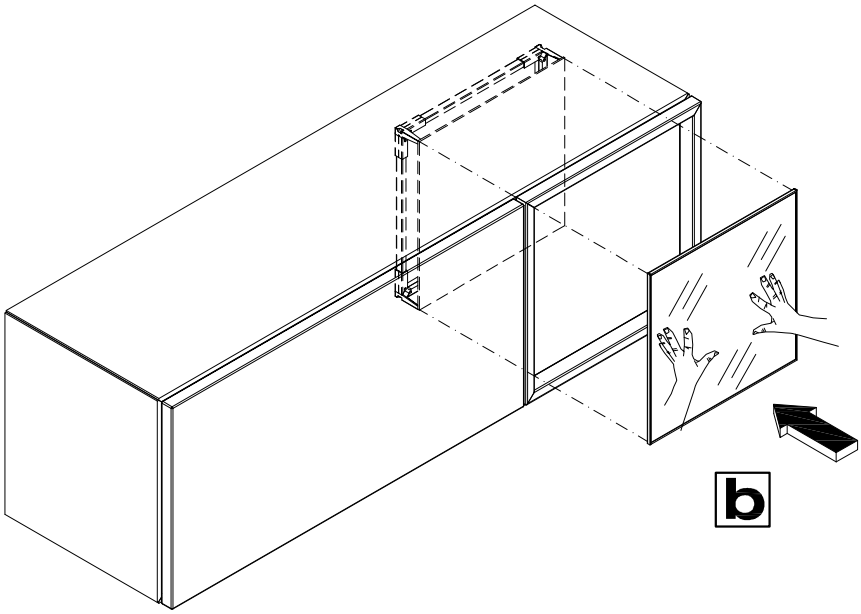

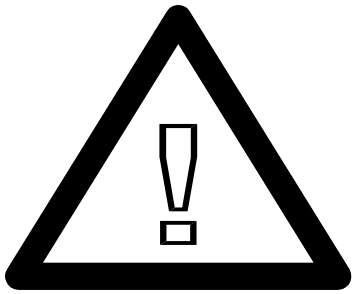

Vorderseite silberfarbig
Front silver coloured
Face avant couleur argent
Voorkant zilverkleurig