MEGA DESIGN

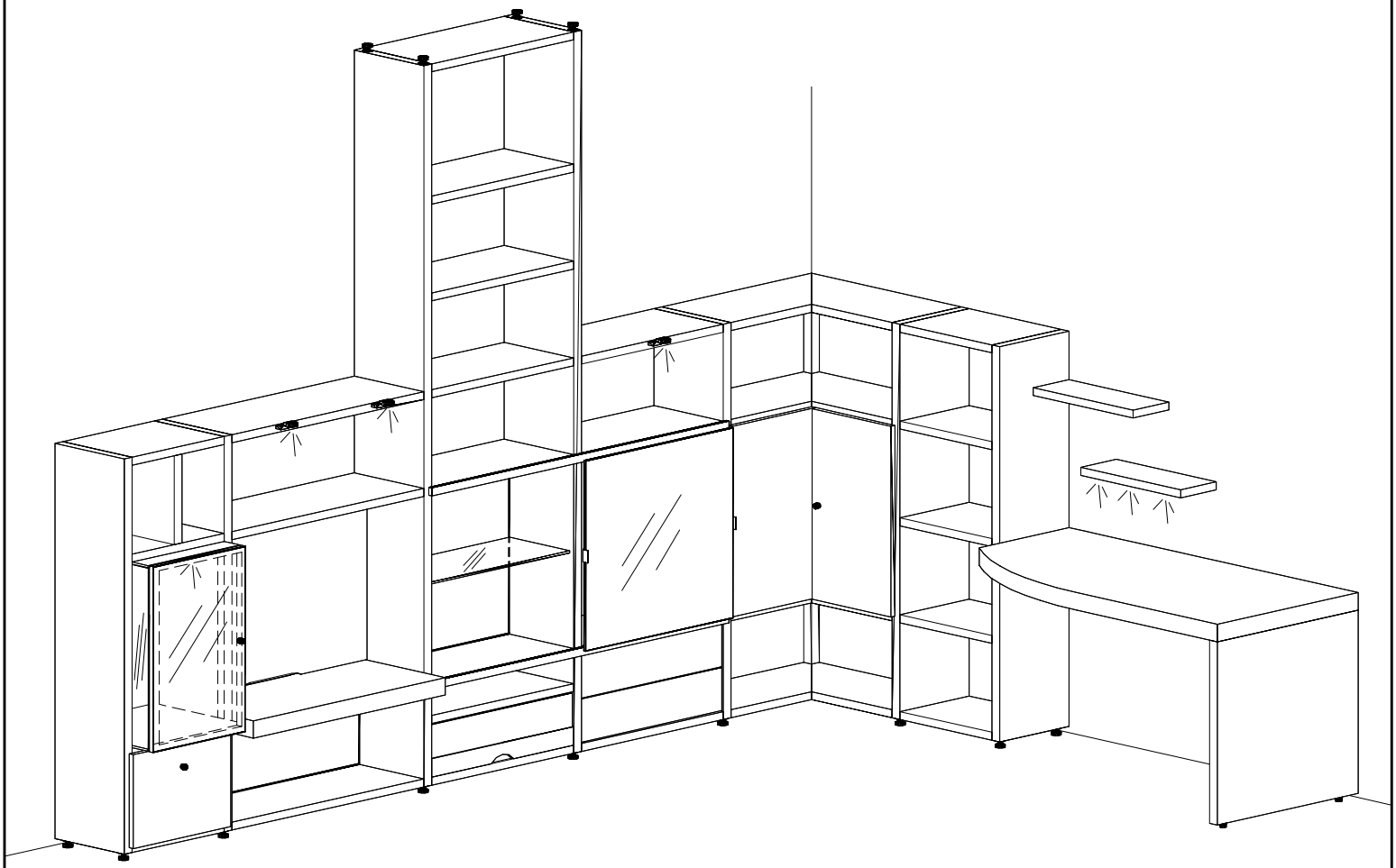

hülsta

1794148

hülsta-werke · Karl-Hüls-Straße 1 · 48703 Stadtlohn
TEL +49 2563 86-0 · FAX +49 2563 86-1417
www.huelsta.com · 04/ 2021

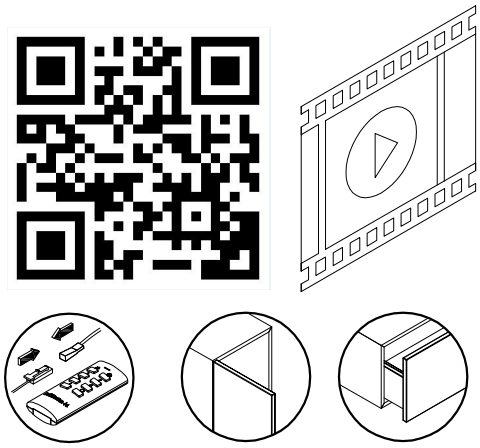

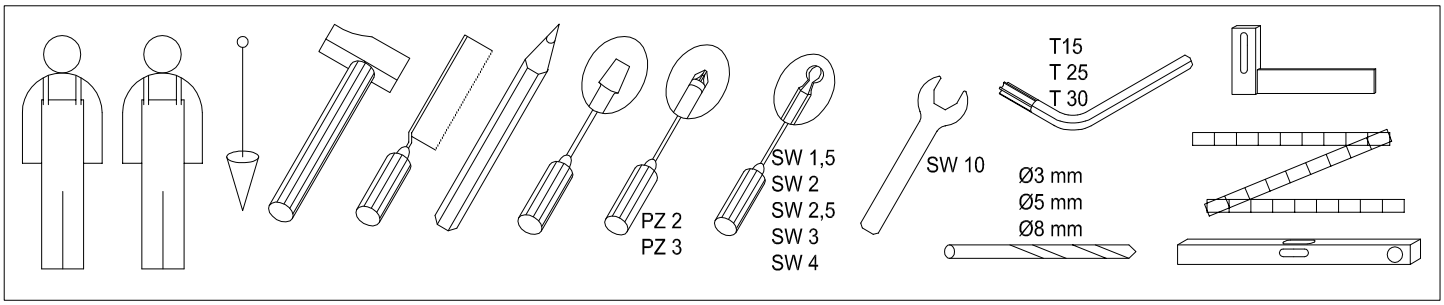
PZ 2
PZ 3
SW 1,5
SW 2
SW 2,5
SW 3
SW 4
SW 10
T15
T 25
T 30
Ø3 mm
Ø5 mm
Ø8 mm

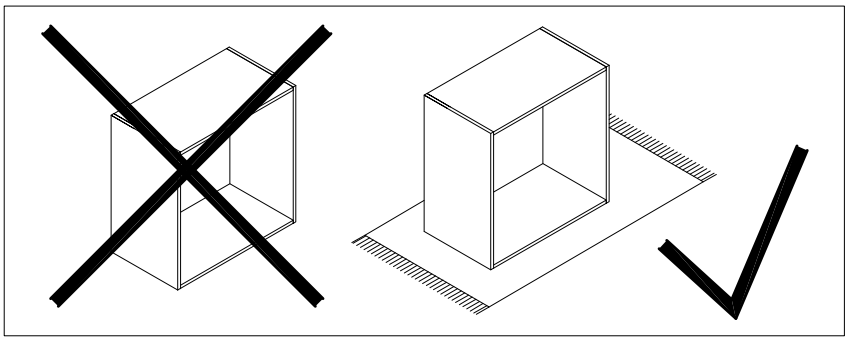

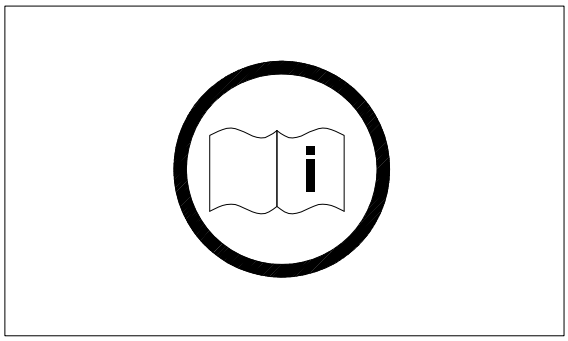

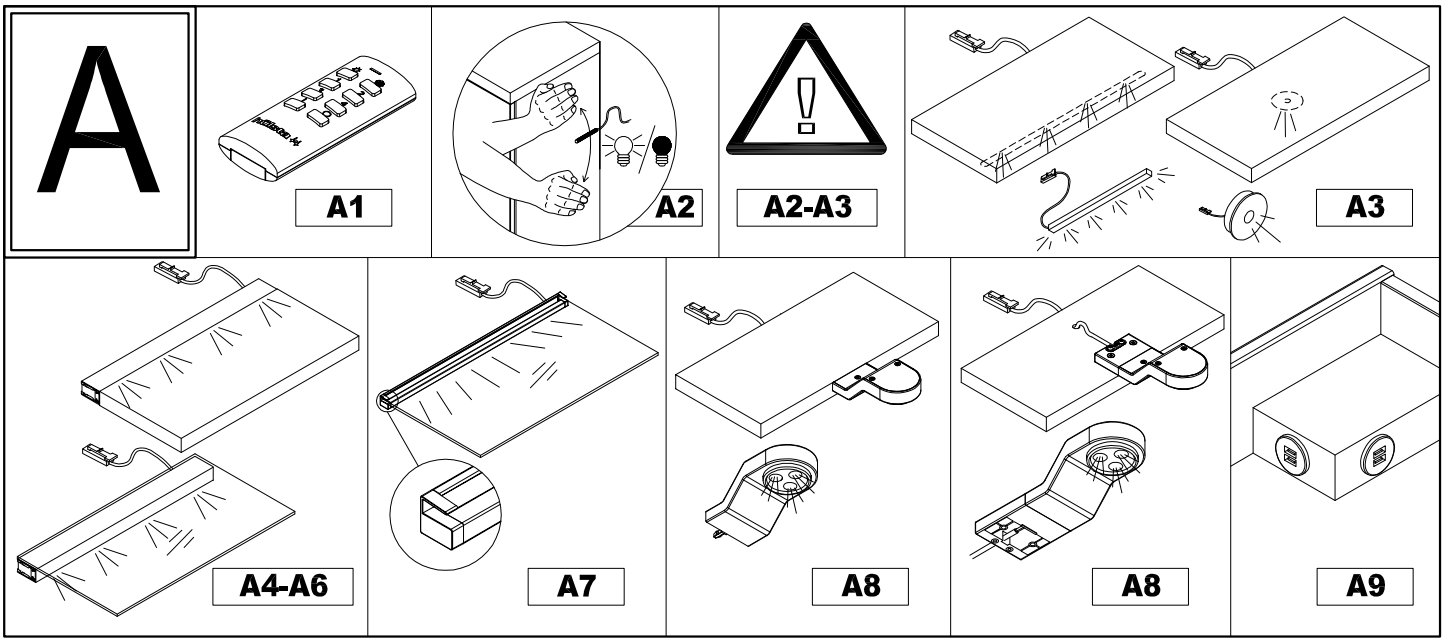
A
A1
A2
A2-A3
A3
A4-A6
A7
A8
A8
A9

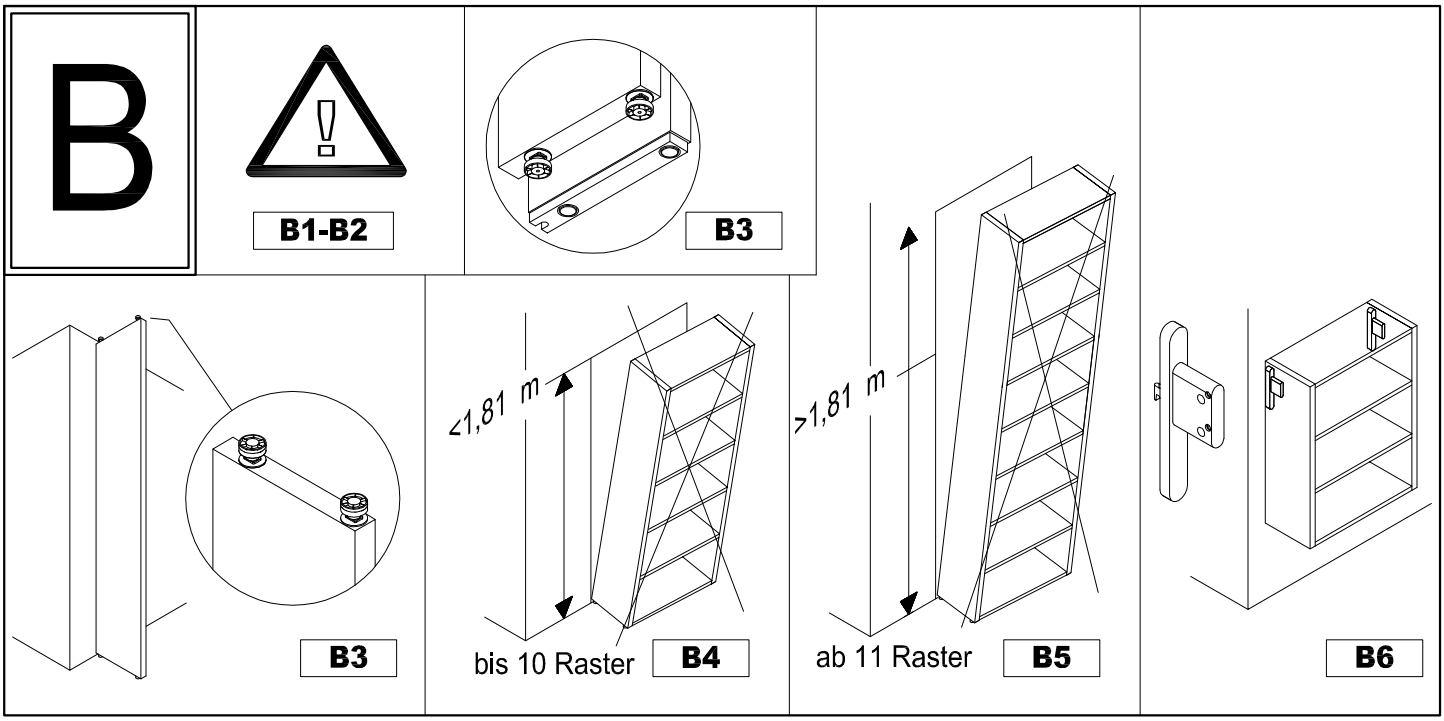
B
B1-B2
B3
B3
<1,81 m
bis 10 Raster
B4
>1,81 m
ab 11 Raster
B5
B6

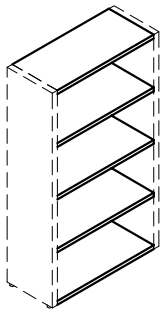

B7-B8

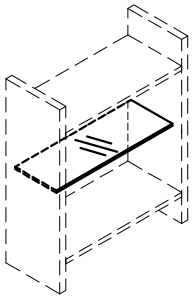

B9

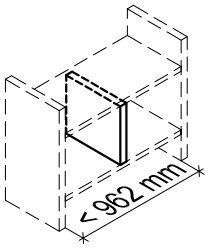

B10

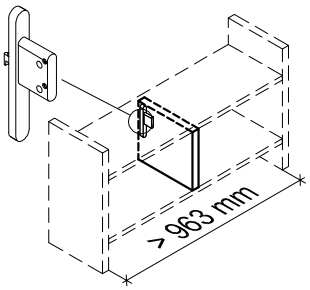

B10-B11

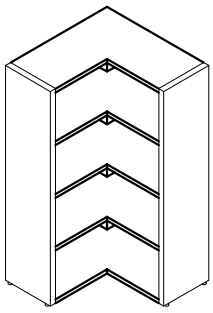

B12

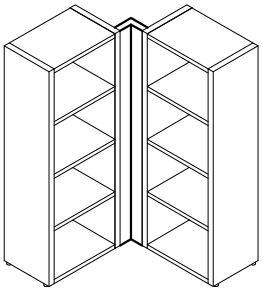

B13

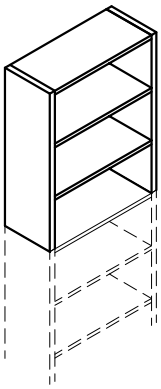

B13

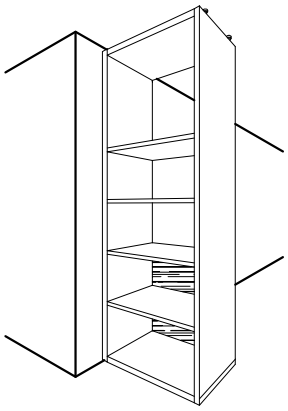

B14

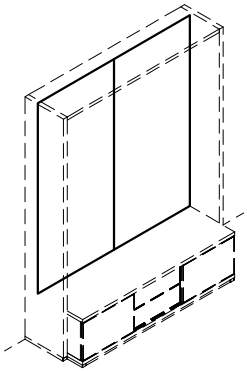

B15

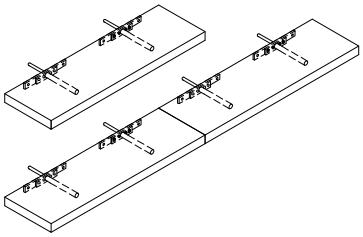

B16

C

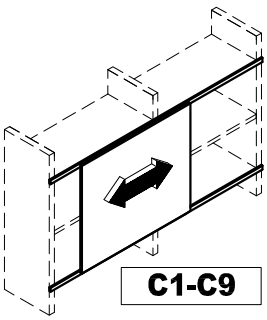

C1-C9

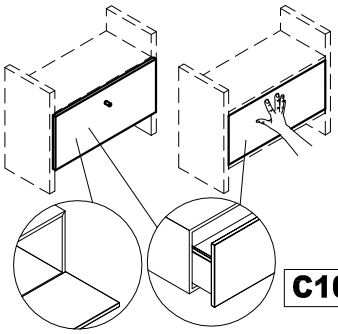

C10-C12

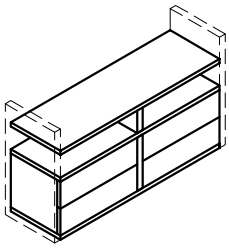

C13-C15

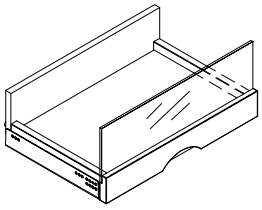

C14-C15

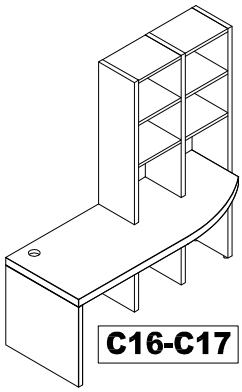

C16-C17

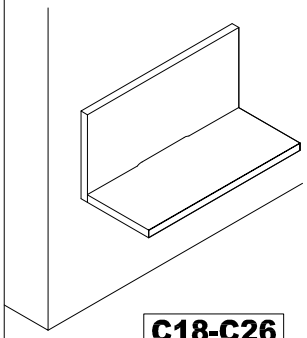

C18-C26

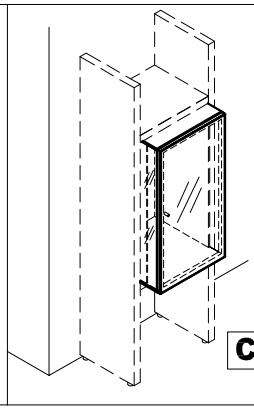

C27-C28

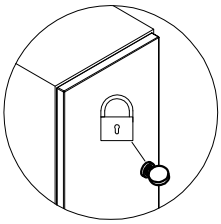

C28

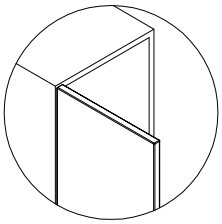

C29

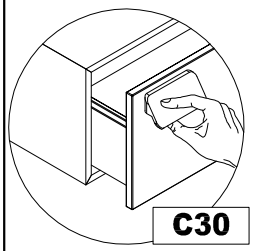

C30

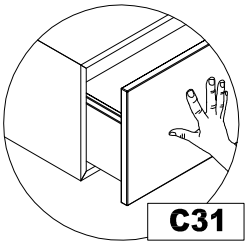

C31

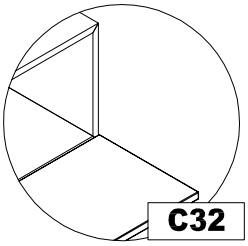

C32

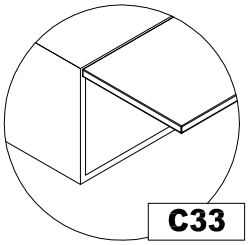

C33

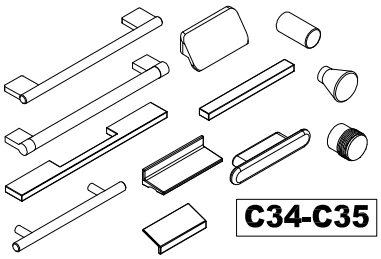

C34-C35

A

BB 608	Mat. 228716	
10x		
BB 2106	Mat. 1463608	
1x		

BB 608	Mat. 228716	
10x		
BB 2106	Mat. 1463608	
1x		

A

B

BB 521	Mat. 553883	
1x		
1x		5x60
1x		6x45
1x		Ø8 mm
2x		3,5x25
2x		3,5x17
BB 806	Mat. 964932	
4x		4x12,5
BB 902	Mat. 279867	
4x		3,5x15
4x		
BB 945	Mat. 804233	
4x		V29
BB 974	Mat. 971512	
8x		5x17
BB 1476	Mat. 1160380	
1x		5,8x70
1x		Ø8 mm
BB 1512	Mat. 1173474	
1x		
10x		5x24
BB 1676	Mat. 1226987	
4x		7x70
BB 1937	Mat. 1382590	
6x		5x60
BB 2074	Mat. 1443279	
4x		Ø35x1,5
BB 2102	Mat. 1462719	
4x		4,5x14
BB 2135	Mat. 1475109	
6x		
BB 2161	Mat. 1502078	
10x		
BB 2321/2322	Mat. 1546609/1546610	
2x/4x		

BB 521	Mat. 553883	
1x		
1x		5x60
1x		6x45
1x		Ø8 mm
2x		3,5x25
2x		3,5x17
BB 806	Mat. 964932	
4x		4x12,5
BB 902	Mat. 279867	
4x		3,5x15
4x		
BB 945	Mat. 804233	
4x		V29
BB 974	Mat. 971512	
8x		5x17
BB 1476	Mat. 1160380	
1x		5,8x70
1x		Ø8 mm
BB 1512	Mat. 1173474	
1x		
10x		5x24
BB 1676	Mat. 1226987	
4x		7x70
BB 1937	Mat. 1382590	
6x		5x60
BB 2074	Mat. 1443279	
4x		Ø35x1,5
BB 2102	Mat. 1462719	
4x		4,5x14
BB 2135	Mat. 1475109	
6x		
BB 2161	Mat. 1502078	
10x		
BB 2321/2322	Mat. 1546609/1546610	
2x/4x		

B

B

BB 2480	Mat. 1597775	
2x		Ø8 mm
2x		
1x		
2x		6x70

BB 2480	Mat. 1597775	
2x		Ø8 mm
2x		
1x		
2x		6x70

B

C

BB 806	Mat. 964932	
4x		4x12,5
BB 1061	**Mat. 1018013**	
1x		
2x		3x20
BB 1381	**Mat. 1122971**	
4x		4x16
BB 1437	**Mat. 1148652**	
2x		Ø8 mm
2x		5,5x60
BB 1466	**Mat. 1156136**	
12x		4x35
BB 1467	**Mat. 1156137**	
1x		
1x		Ø8 mm
2x		3x20
1x		5,5x50
BB 1468	**Mat. 1156138**	
1x		
2x		4x17
BB 1472	**Mat. 1156142**	
2x		M6x60
2x		6,4 DIN 125
2x		
BB 1619	**Mat. 1201552**	
2x		
4x		4x10
BB 1927	**Mat. 1374264**	
4x		Ø8x90
4x		6x100
4x		
BB 1931	**Mat. 1374468**	
2x		
2x		
4x		3x15

BB 806	Mat. 964932	
4x		4x12,5
BB 1061	**Mat. 1018013**	
1x		
2x		3x20
BB 1381	**Mat. 1122971**	
4x		4x16
BB 1437	**Mat. 1148652**	
2x		Ø8 mm
2x		5,5x60
BB 1466	**Mat. 1156136**	
12x		4x35
BB 1467	**Mat. 1156137**	
1x		
1x		Ø8 mm
2x		3x20
1x		5,5x50
BB 1468	**Mat. 1156138**	
1x		
2x		4x17
BB 1472	**Mat. 1156142**	
2x		M6x60
2x		6,4 DIN 125
2x		
BB 1619	**Mat. 1201552**	
2x		
4x		4x10
BB 1927	**Mat. 1374264**	
4x		Ø8x90
4x		6x100
4x		
BB 1931	**Mat. 1374468**	
2x		
2x		
4x		3x15

C

C

BB 2081	Mat. 1450580	
1x		SW4
1x		
BB 2135	Mat. 1475109	
6x		
BB 2142	Mat. 1478389	
2x		
1x		Ø3 mm
BB 2151	Mat. 1484411	
3x		
BB 2155	Mat. 1488291	
2x		
BB 2188	Mat. 1508534	
1x		
2x		3x15
BB 2203	Mat. 1502186	
1x		
1x		
1x		
BB 2241	Mat. 1512211	
2x		
8x		6,3x15
BB 2293	Mat. 1529957	
4x		
1x		links
1x		rechts
1x		links
1x		rechts
5x		4x17
42x		4x35
6x		4x35
BB 2305	Mat. 1536089	
8x		4x35
BB 2309/2310	Mat. 1544657/1544658	
2x/4x		95° K03
4x/8x		3x17

BB 2081	Mat. 1450580	
1x		SW4
1x		
BB 2135	Mat. 1475109	
6x		
BB 2142	Mat. 1478389	
2x		
1x		Ø3 mm
BB 2151	Mat. 1484411	
3x		
BB 2155	Mat. 1488291	
2x		
BB 2188	Mat. 1508534	
1x		
2x		3x15
BB 2203	Mat. 1502186	
1x		
1x		
1x		
BB 2241	Mat. 1512211	
2x		
8x		6,3x15
BB 2293	Mat. 1529957	
4x		
1x		links
1x		rechts
1x		links
1x		rechts
5x		4x17
42x		4x35
6x		4x35
BB 2305	Mat. 1536089	
8x		4x35
BB 2309/2310	Mat. 1544657/1544658	
2x/4x		95° K03
4x/8x		3x17

C

BB 2311	Mat. 1544659	
2x		160° K03
4x	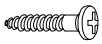	3x17
BB 2804	Mat. 1766688	
4x		4x17

C

BB 2311	Mat. 1544659	
2x		160° K03
4x	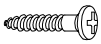	3x17
BB 2804	Mat. 1766688	
4x		4x17

C

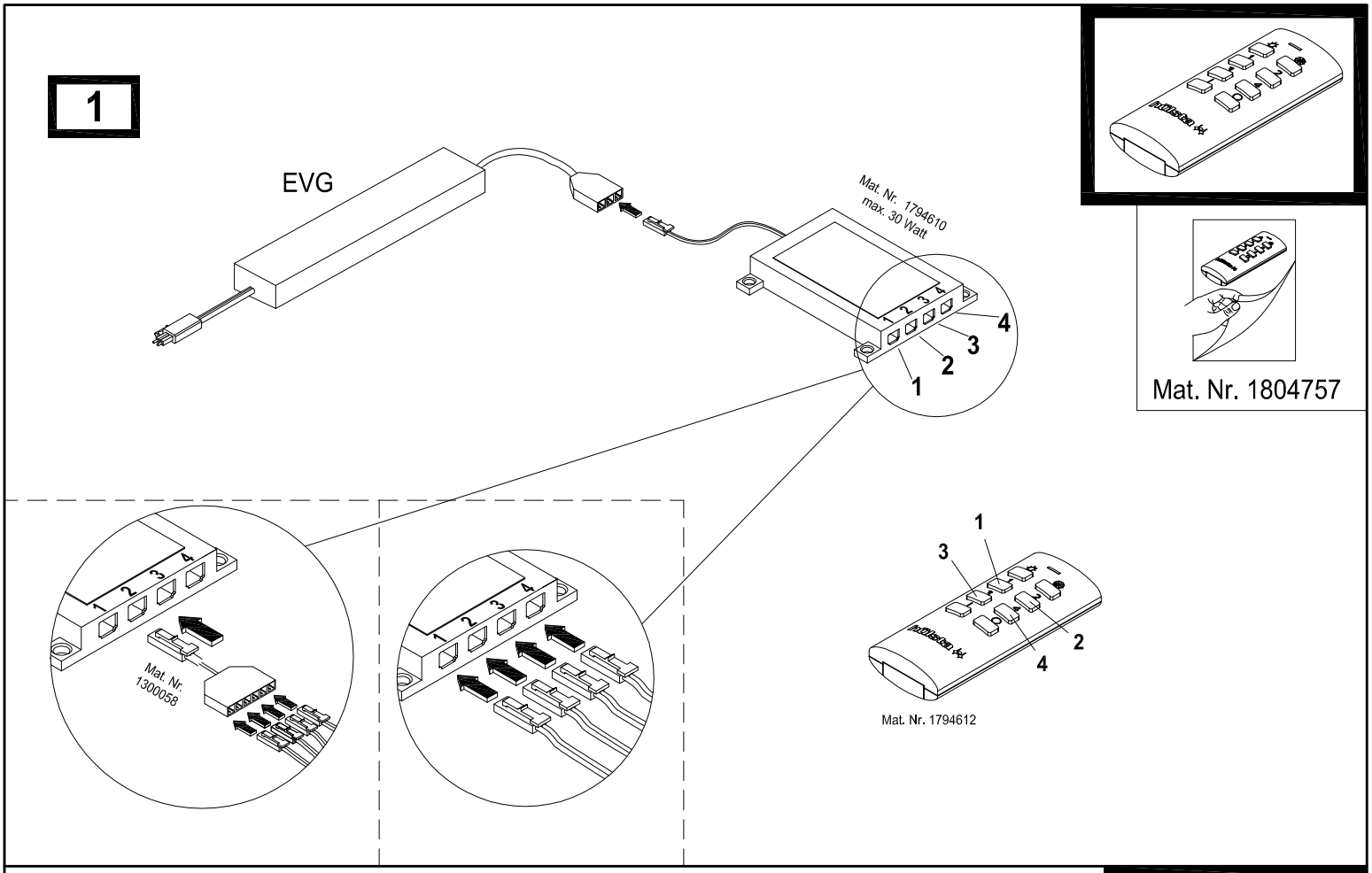
1
EVG
Mat. Nr. 1794610
max. 30 Watt
1
2
3
4
Mat. Nr. 1804757
Mat. Nr. 1300058
Mat. Nr. 1794612

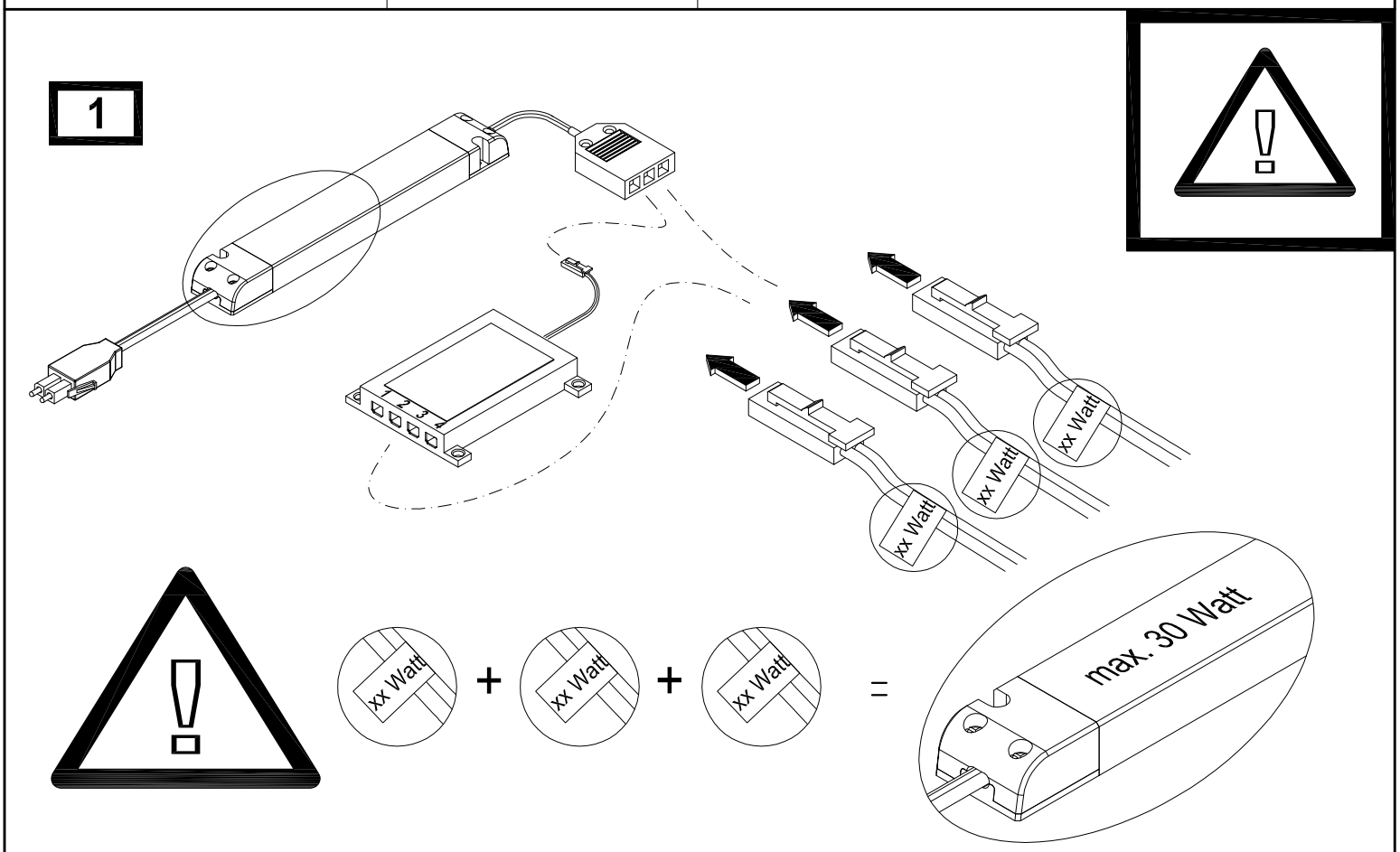
1
xx Watt
xx Watt
xx Watt
xx Watt
+
xx Watt
+
xx Watt
=
max. 30 Watt

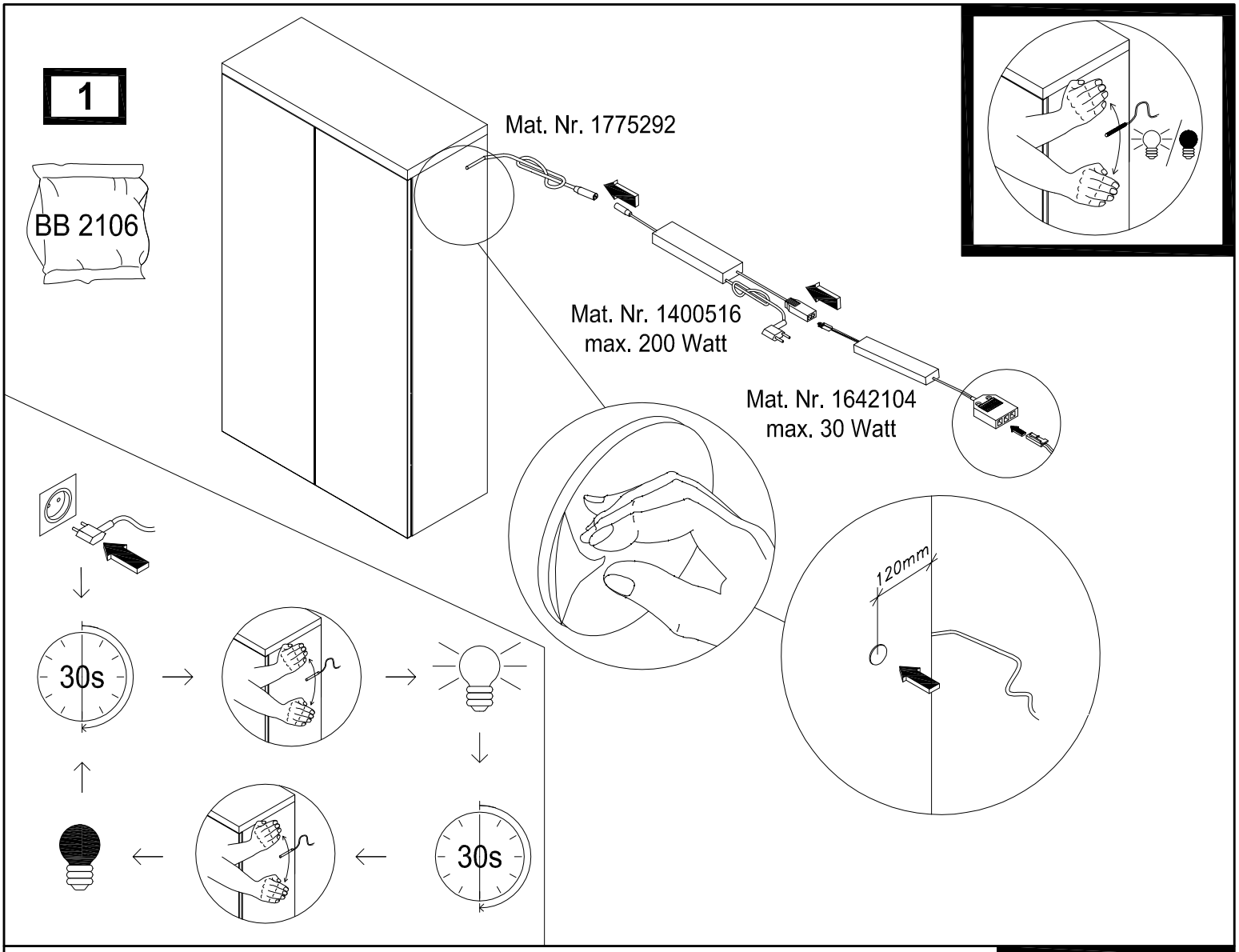
1
BB 2106
Mat. Nr. 1775292
Mat. Nr. 1400516
max. 200 Watt
Mat. Nr. 1642104
max. 30 Watt
120mm
30s
30s

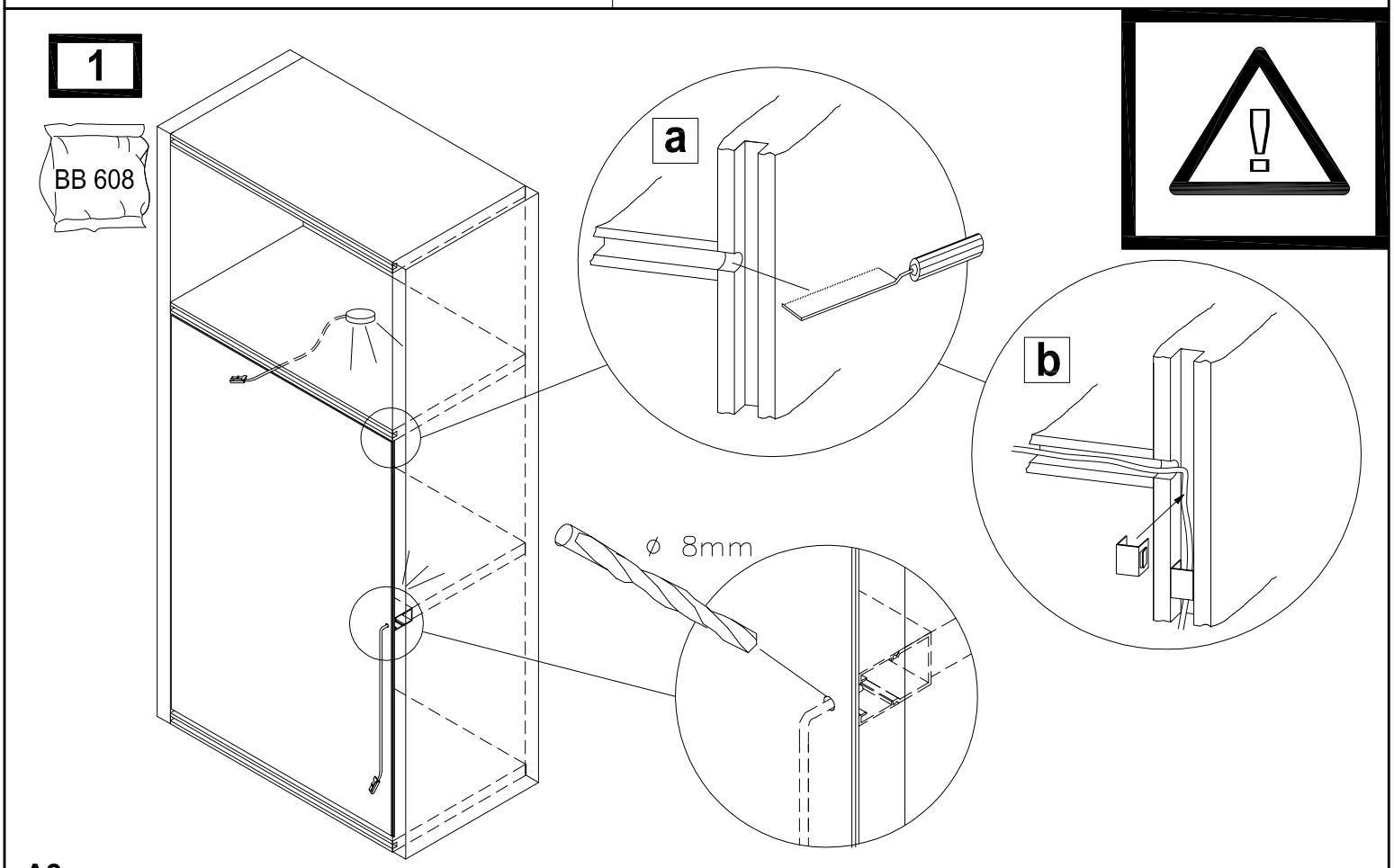
1
BB 608
a
b
ø 8mm

A2

2

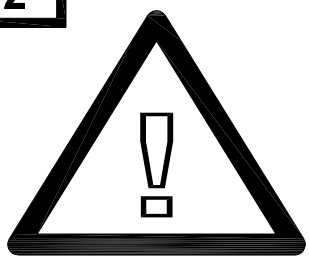

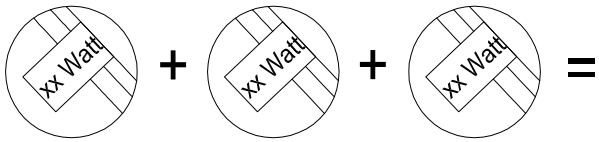
xx Watt
+
xx Watt
+
xx Watt
=

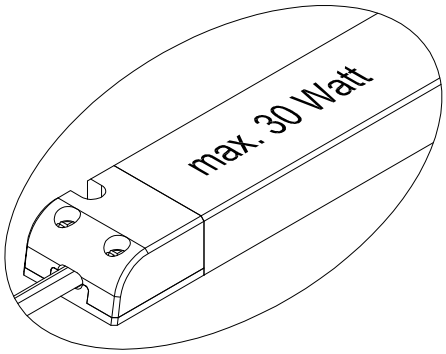
max. 30 Watt

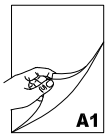
A1

3

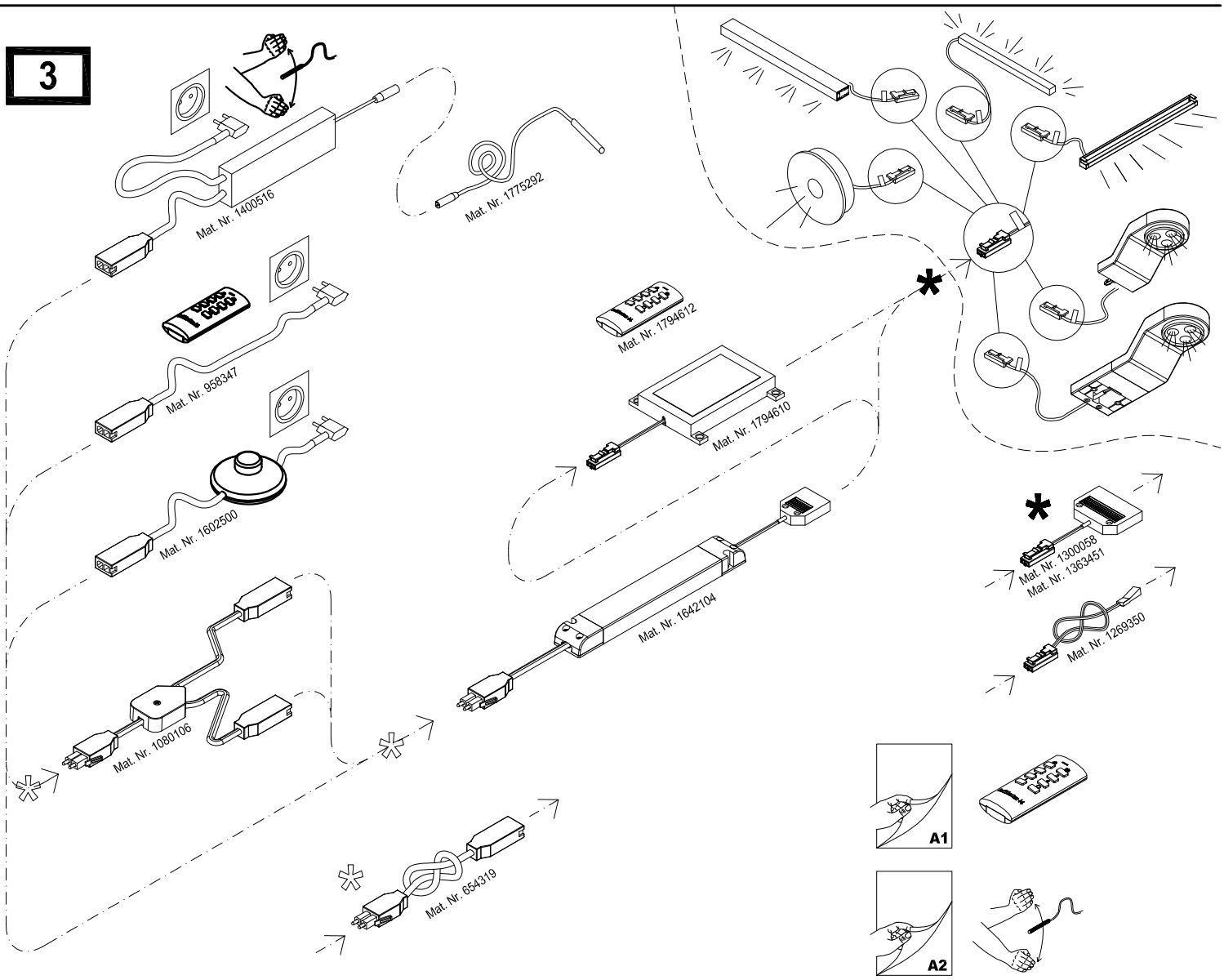
Mat. Nr. 1400516
Mat. Nr. 1775292
Mat. Nr. 958347
Mat. Nr. 1794612
Mat. Nr. 1794610
Mat. Nr. 1602500
Mat. Nr. 1642104
Mat. Nr. 1300058
Mat. Nr. 1363451
Mat. Nr. 1269350
Mat. Nr. 1080106
Mat. Nr. 654319
A1
A2

RECHTS		
1x		
2x		3x13
1x		
1x		
LINKS		
1x		
2x		3x13
1x		
1x		

(1)

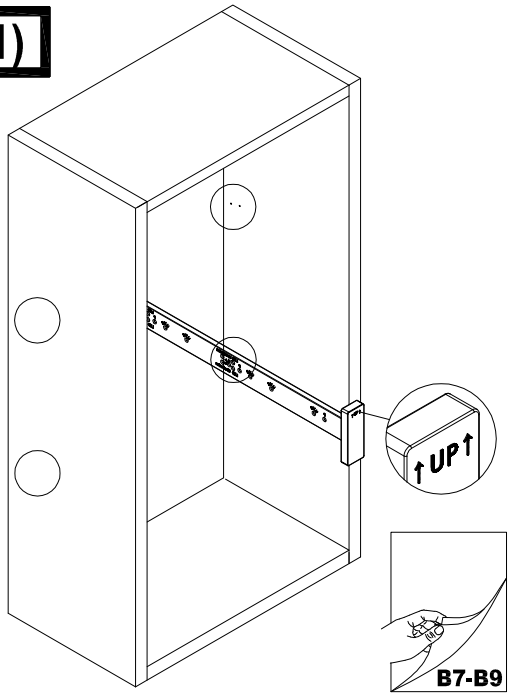

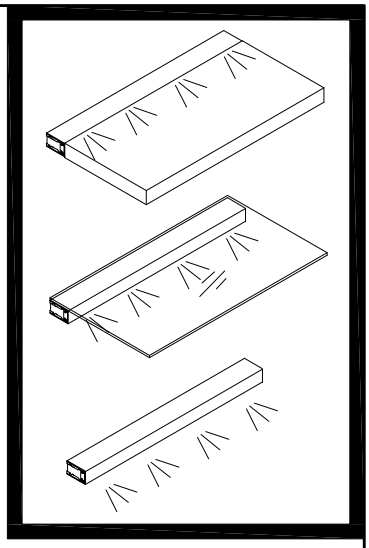

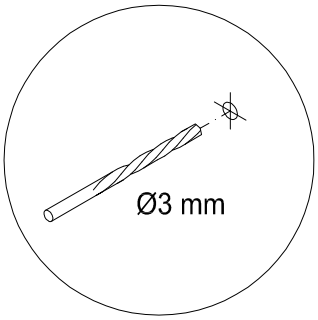

2

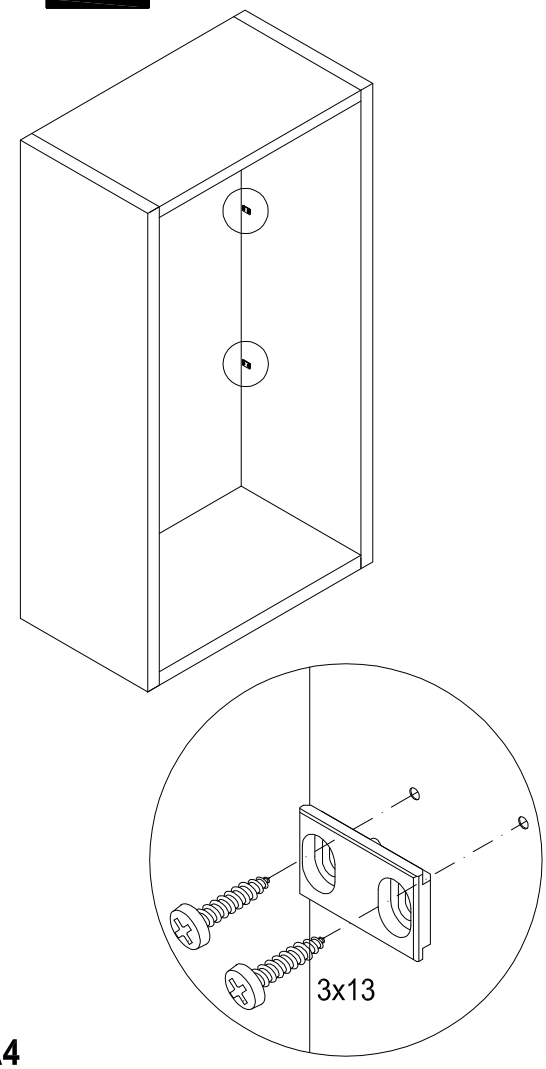

3

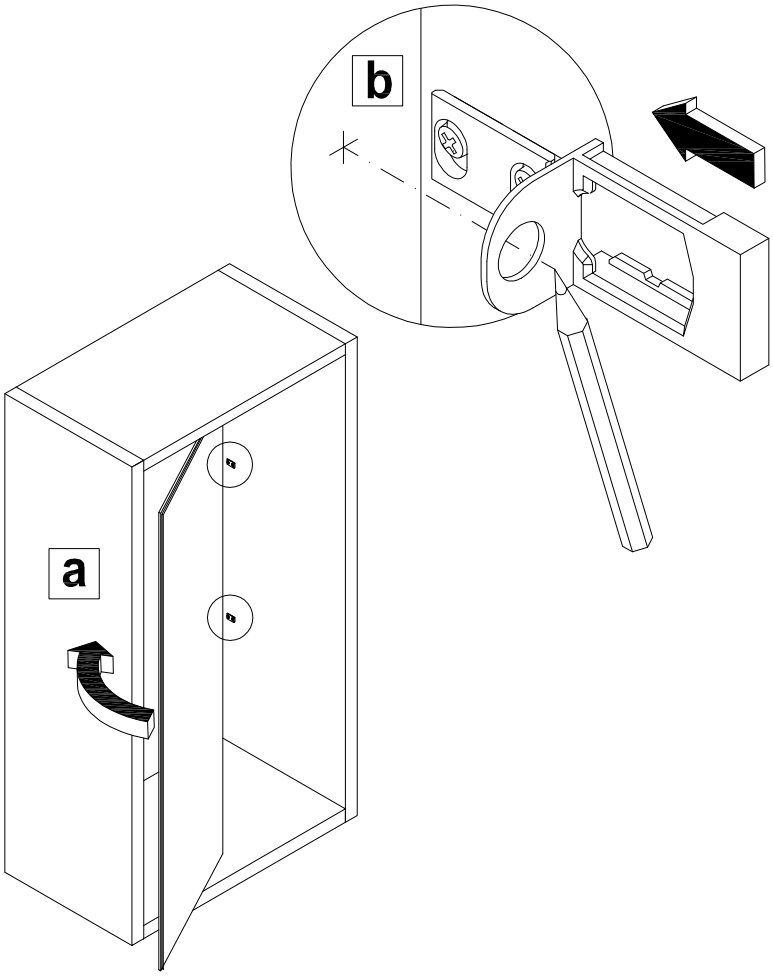

4

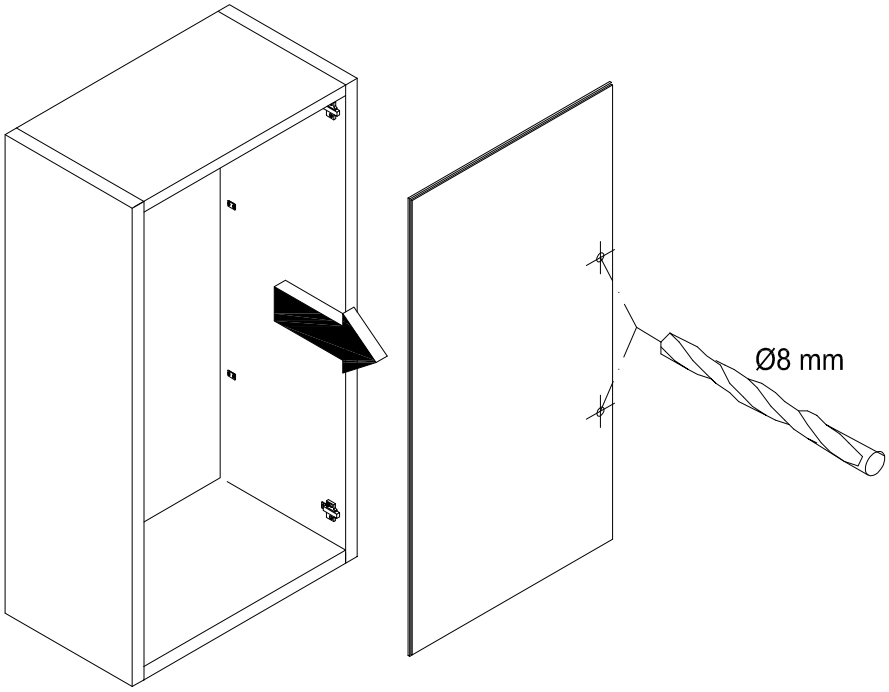

5

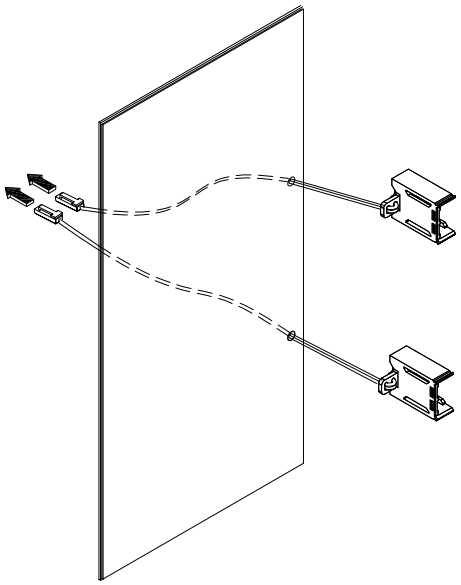

6

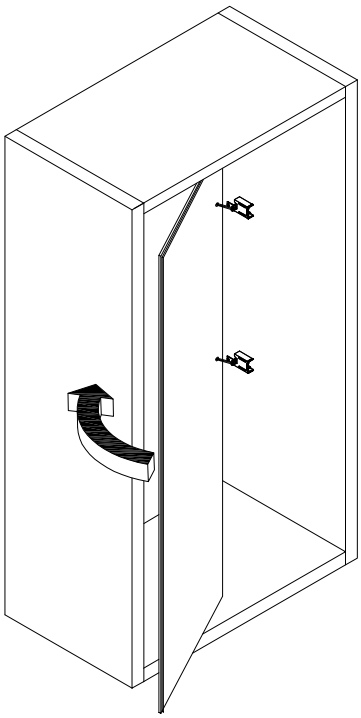

7

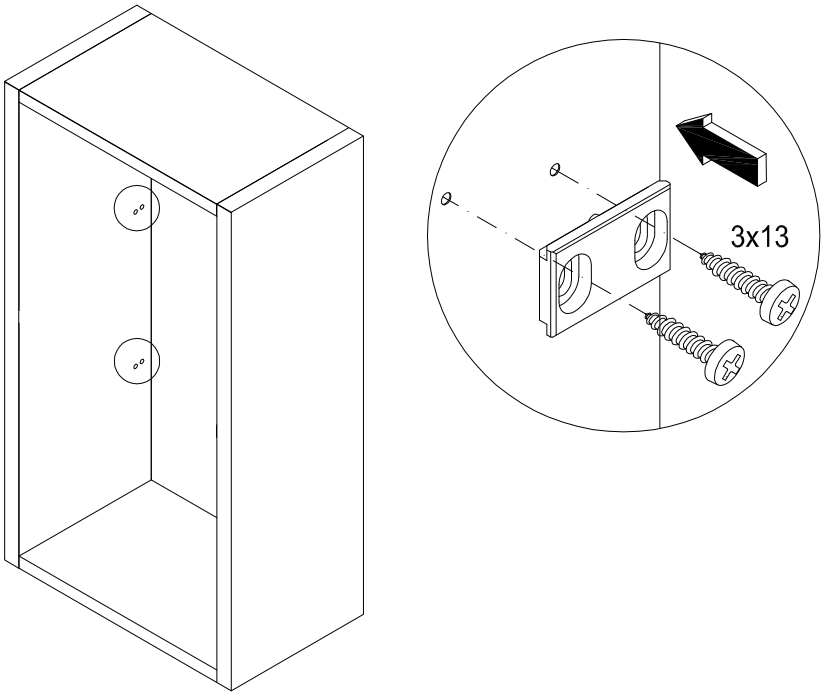

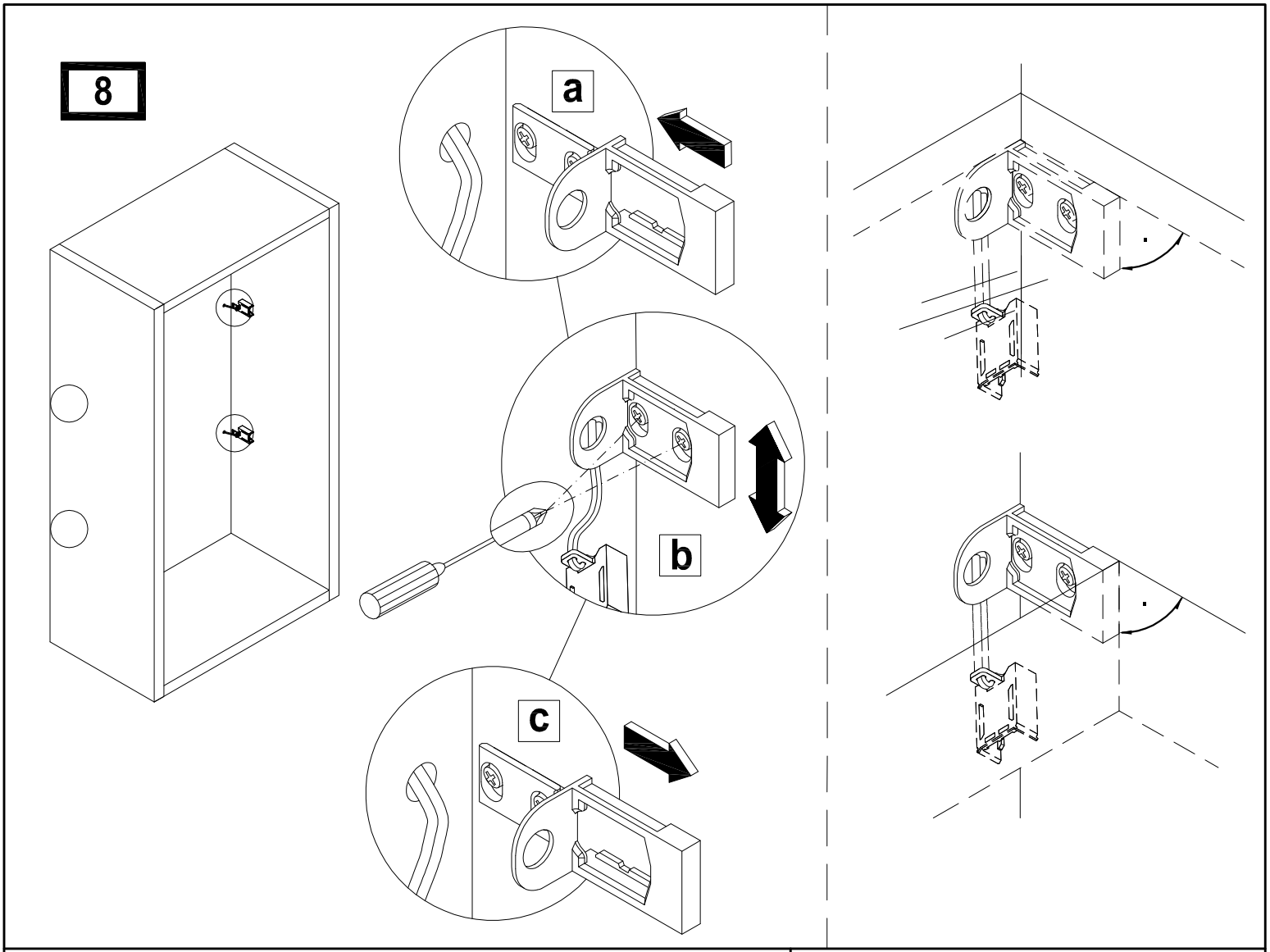
8
a
b
c

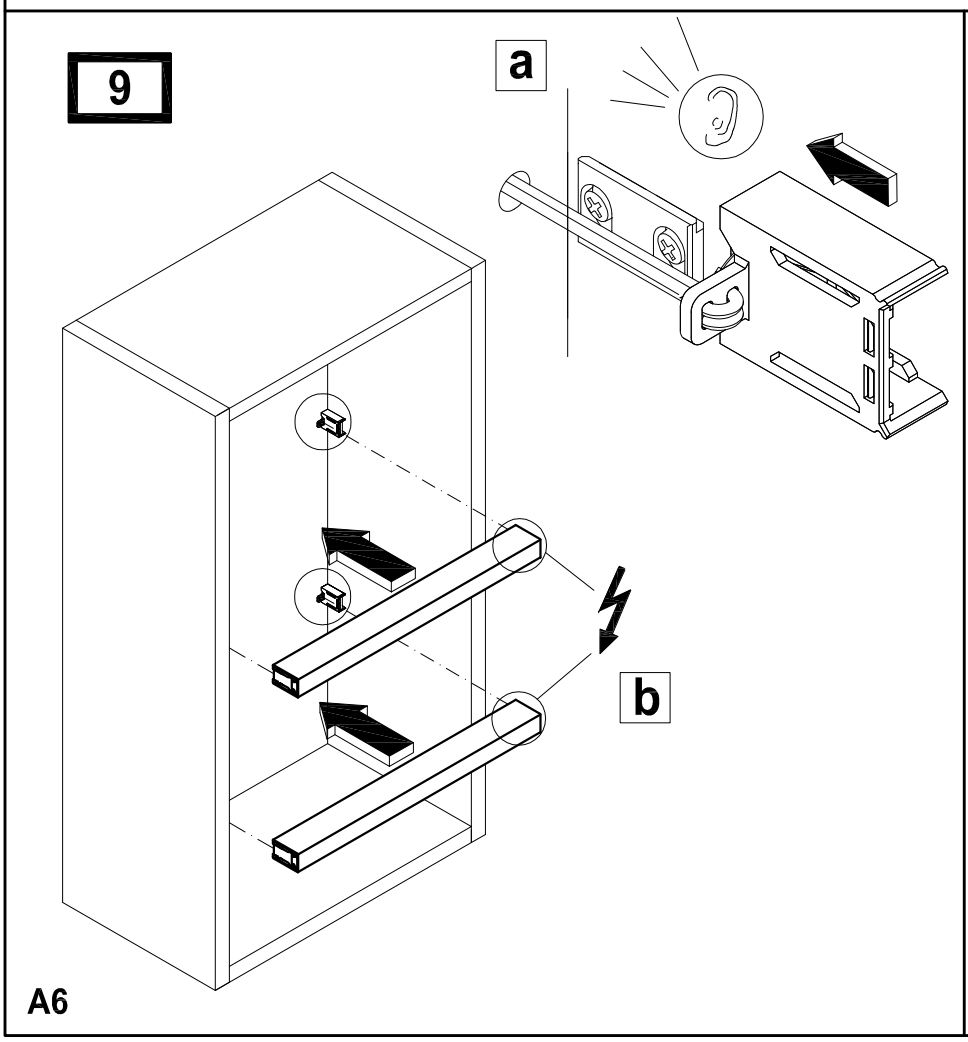
9
a
b

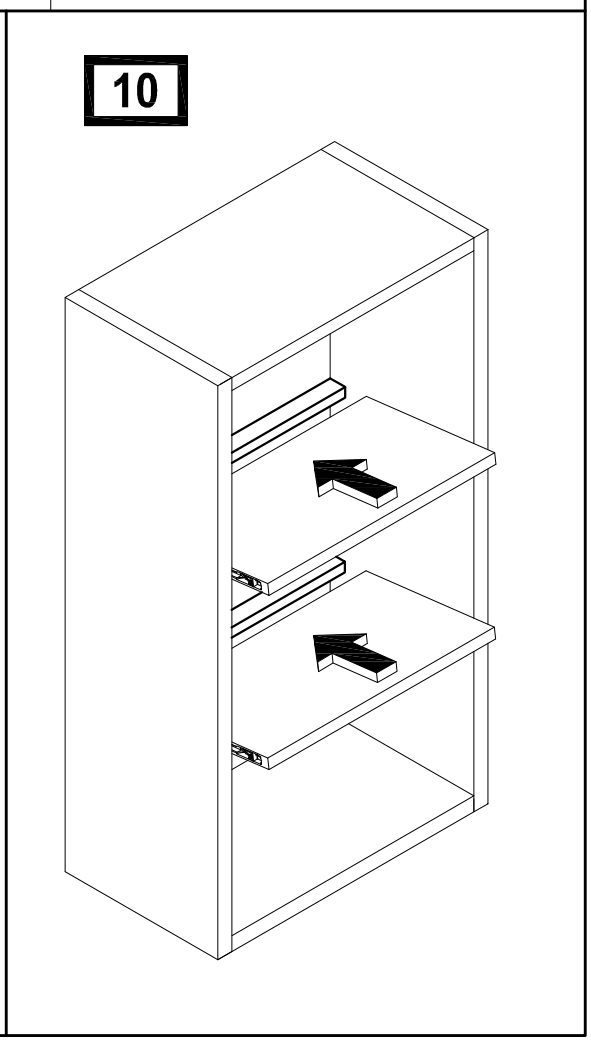
10

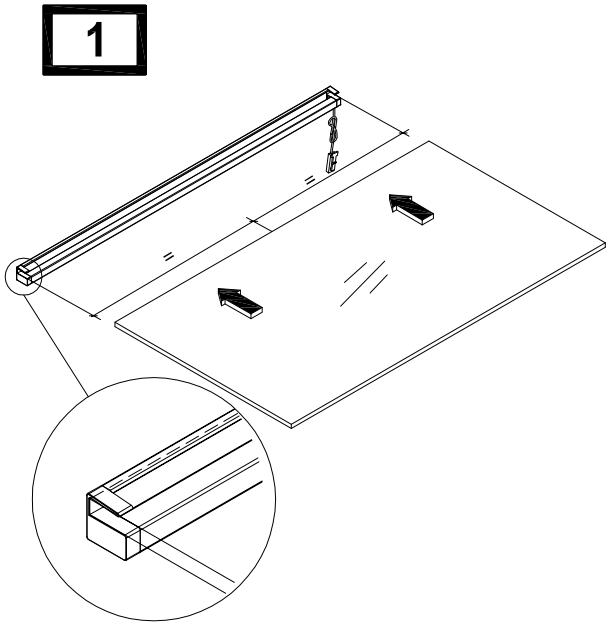
1

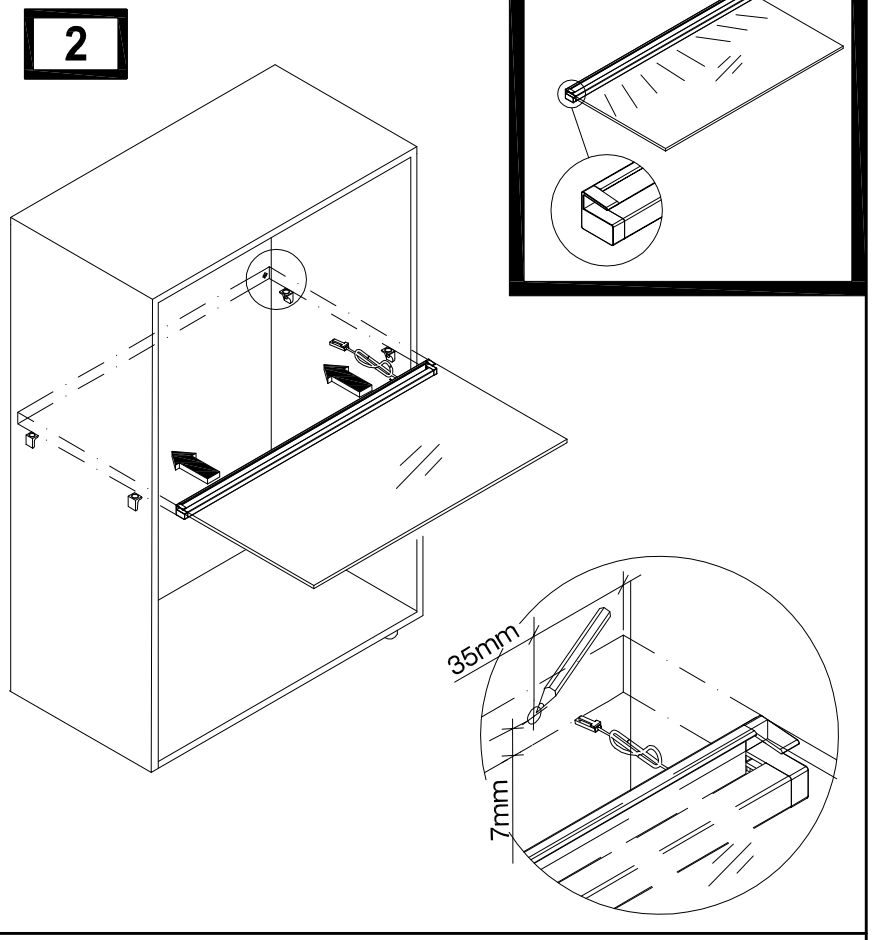
2
35mm
7mm

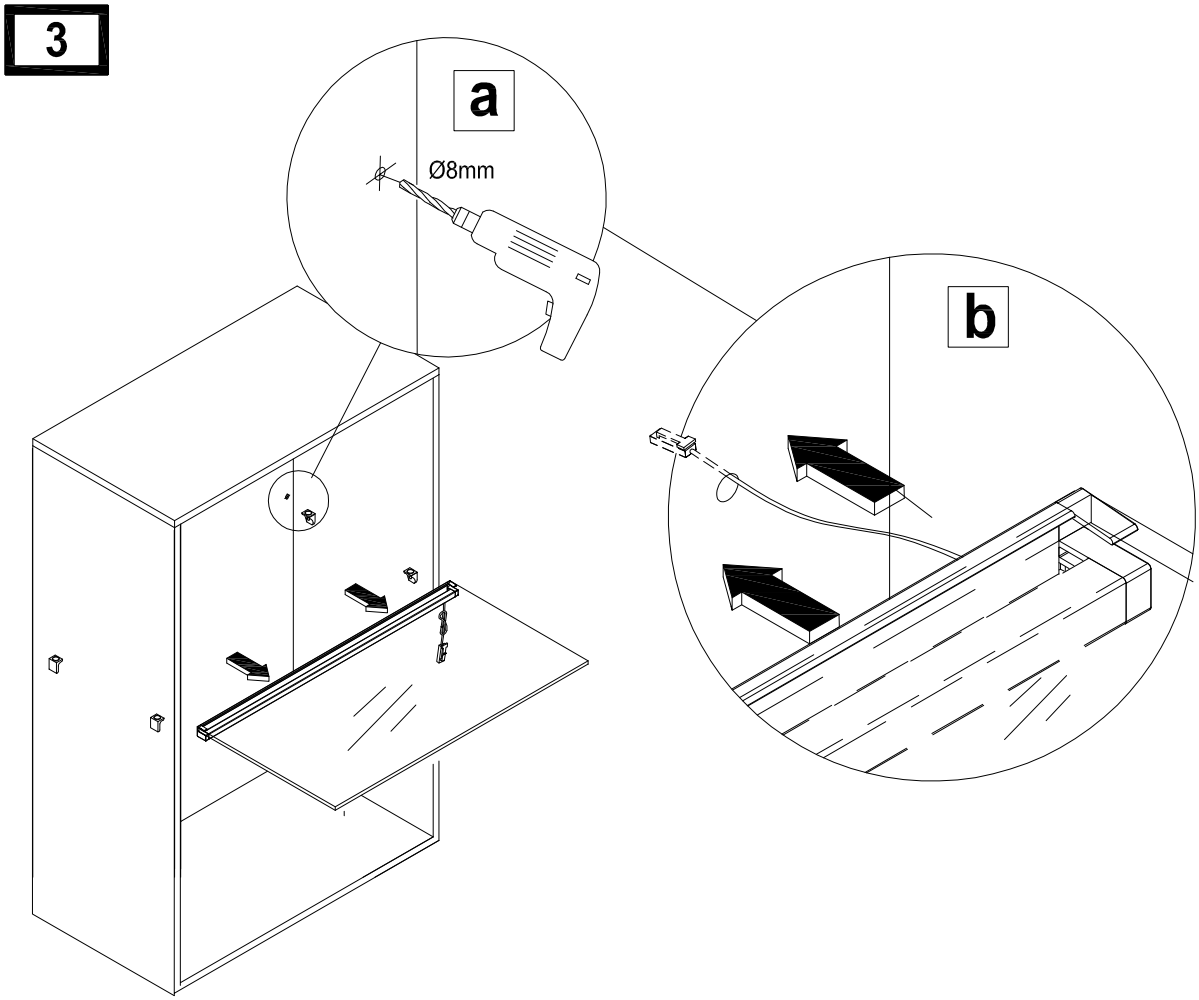
3
a
Ø8mm
b

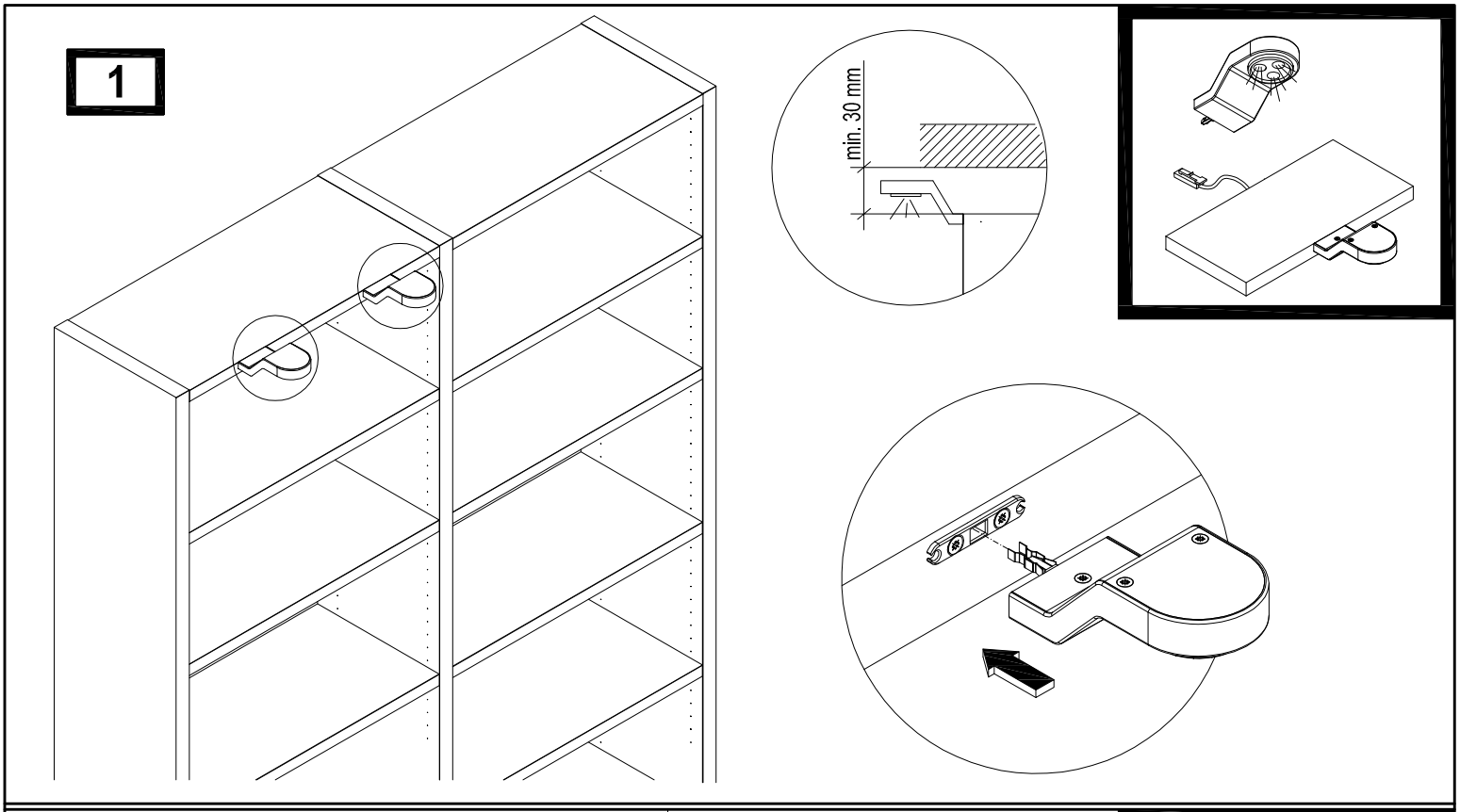
1
min. 30 mm

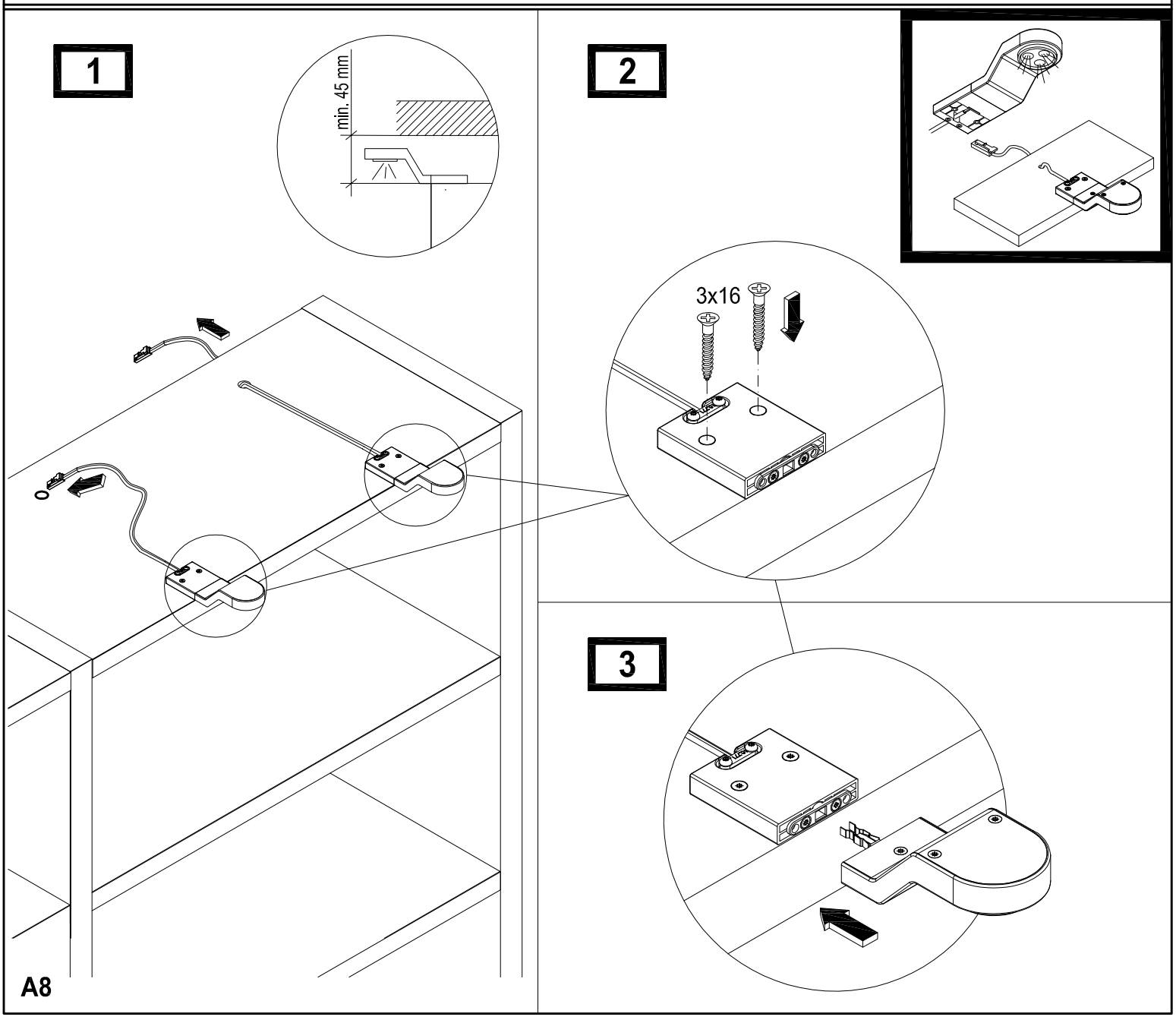
1
min. 45 mm
2
3x16
3

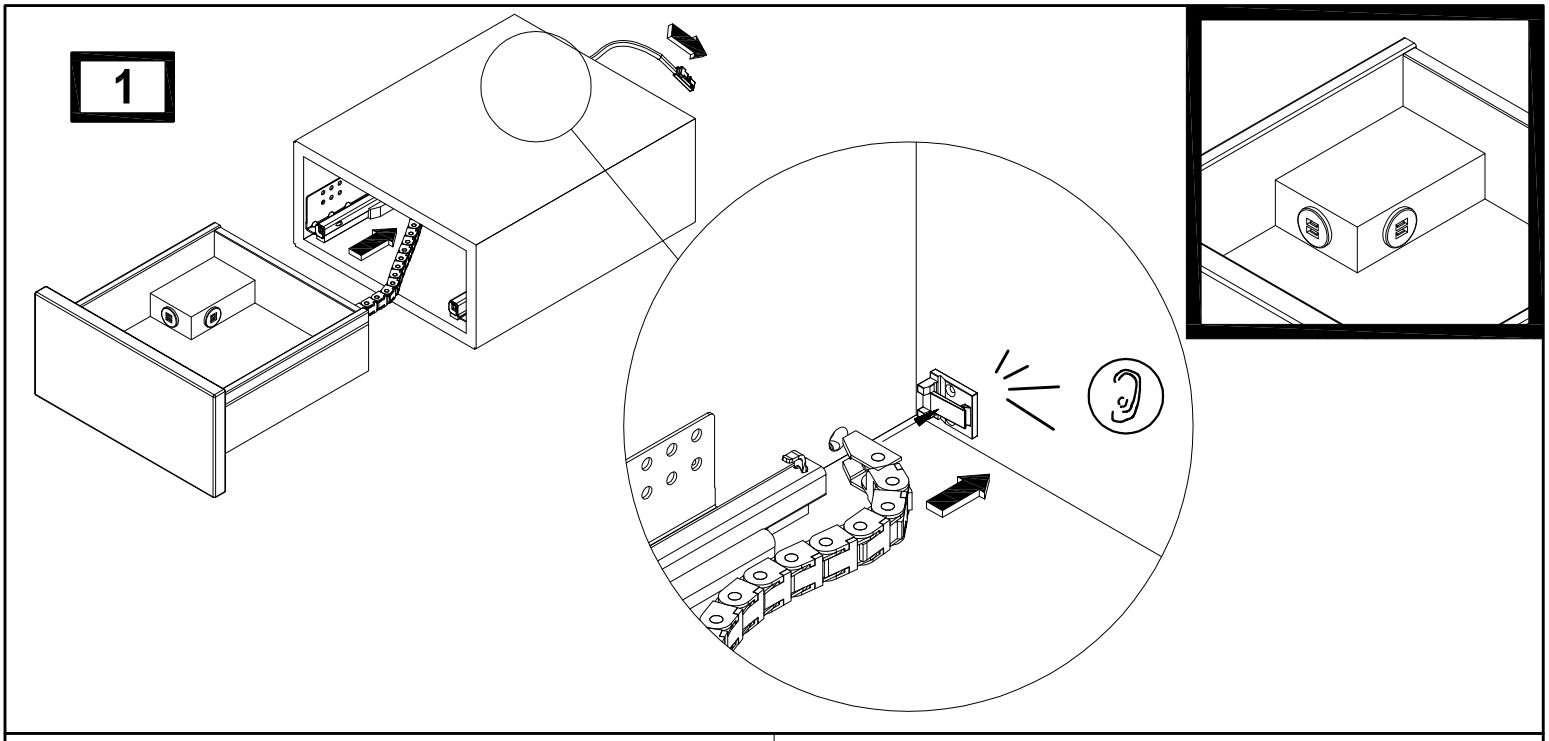
1

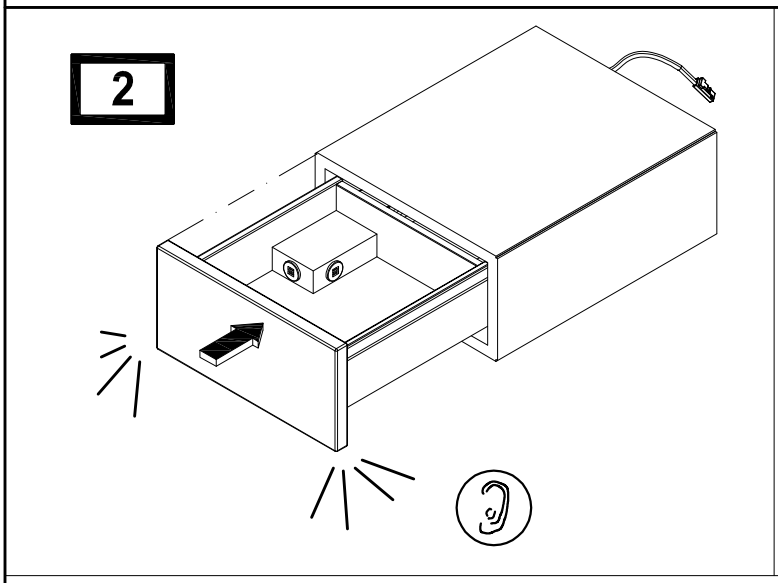
2

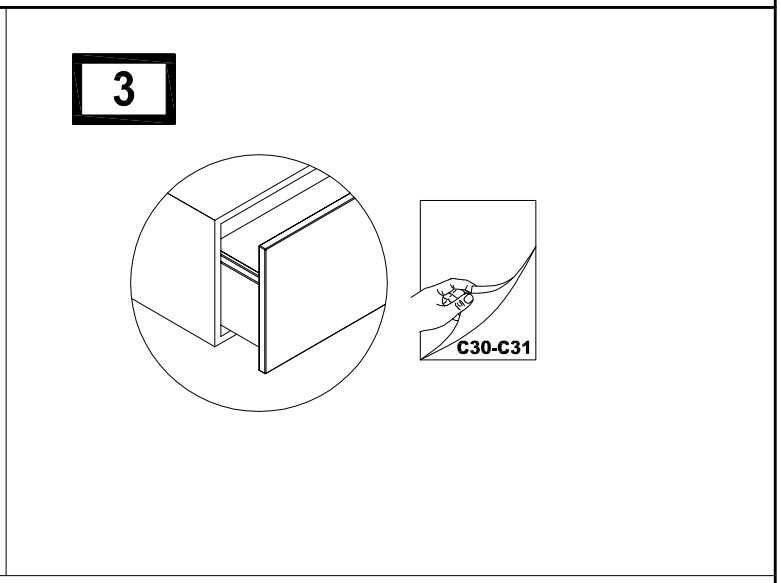
3
C30-C31

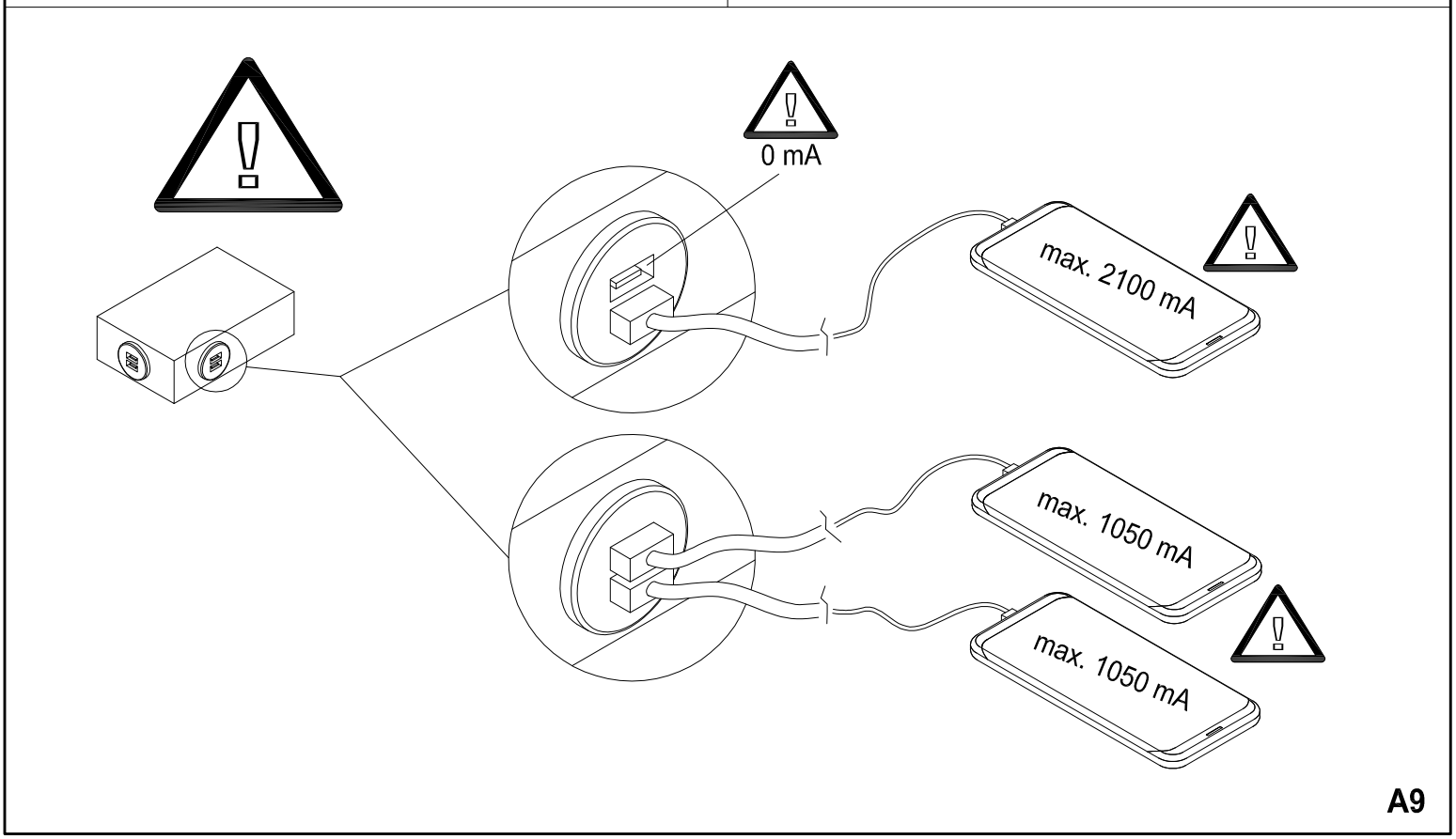
0 mA
max. 2100 mA
max. 1050 mA
max. 1050 mA

1

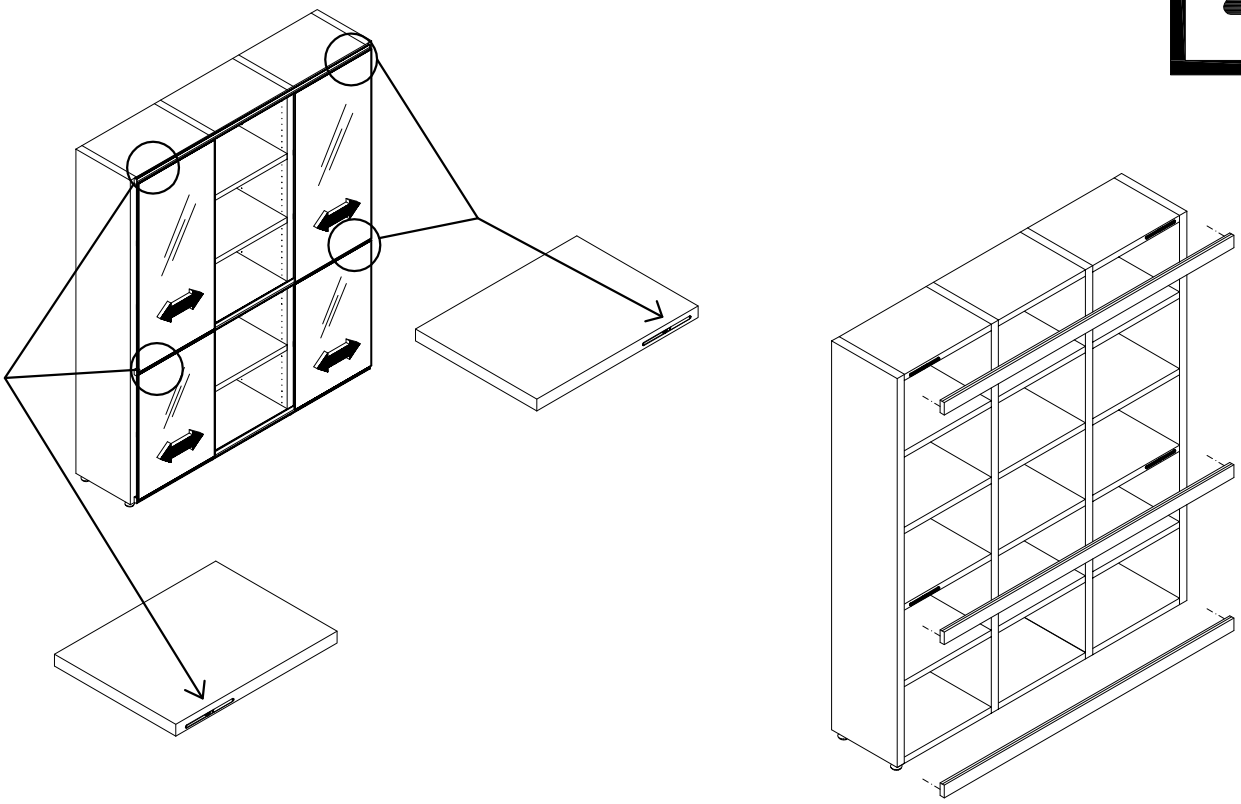

2

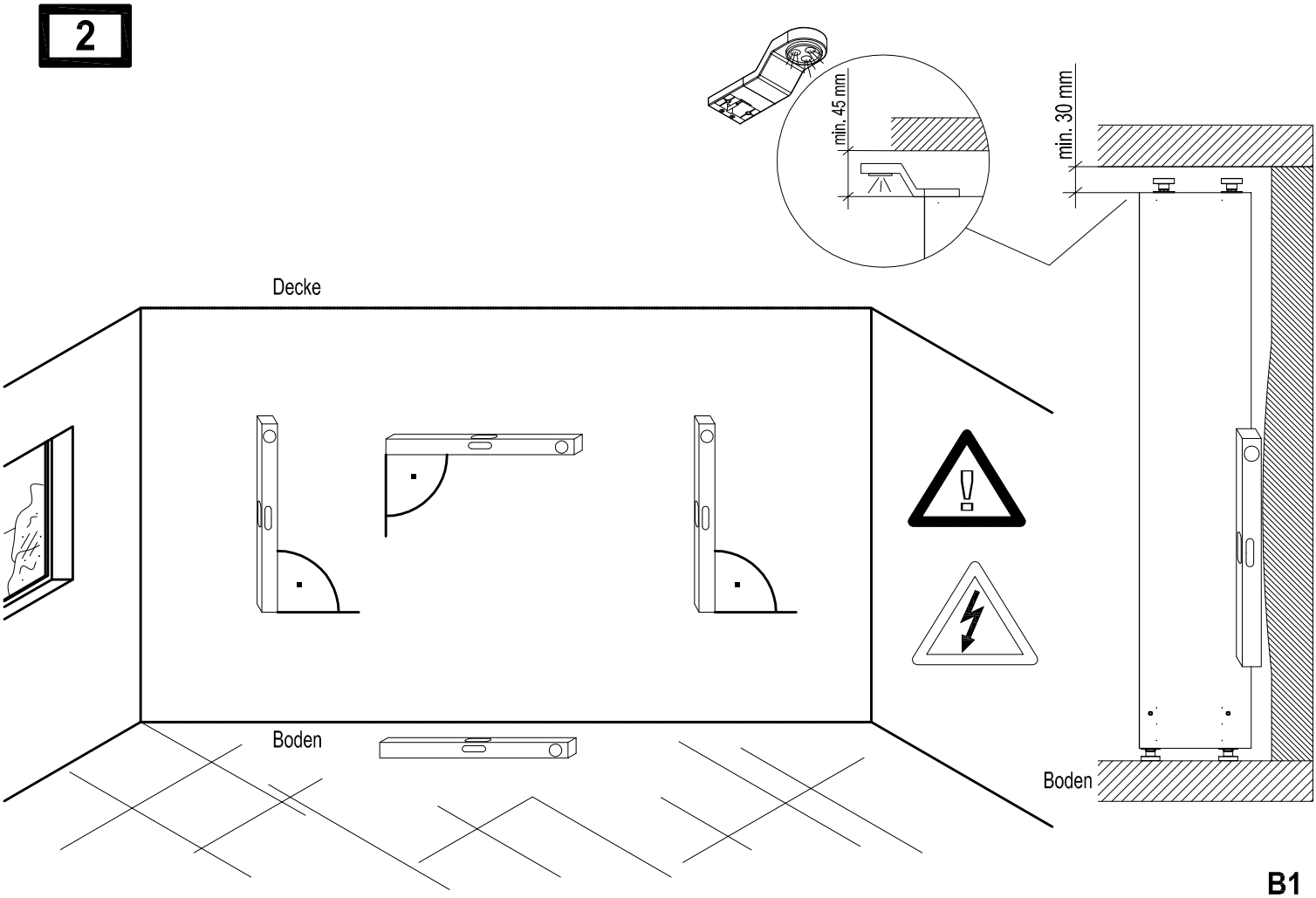

B1

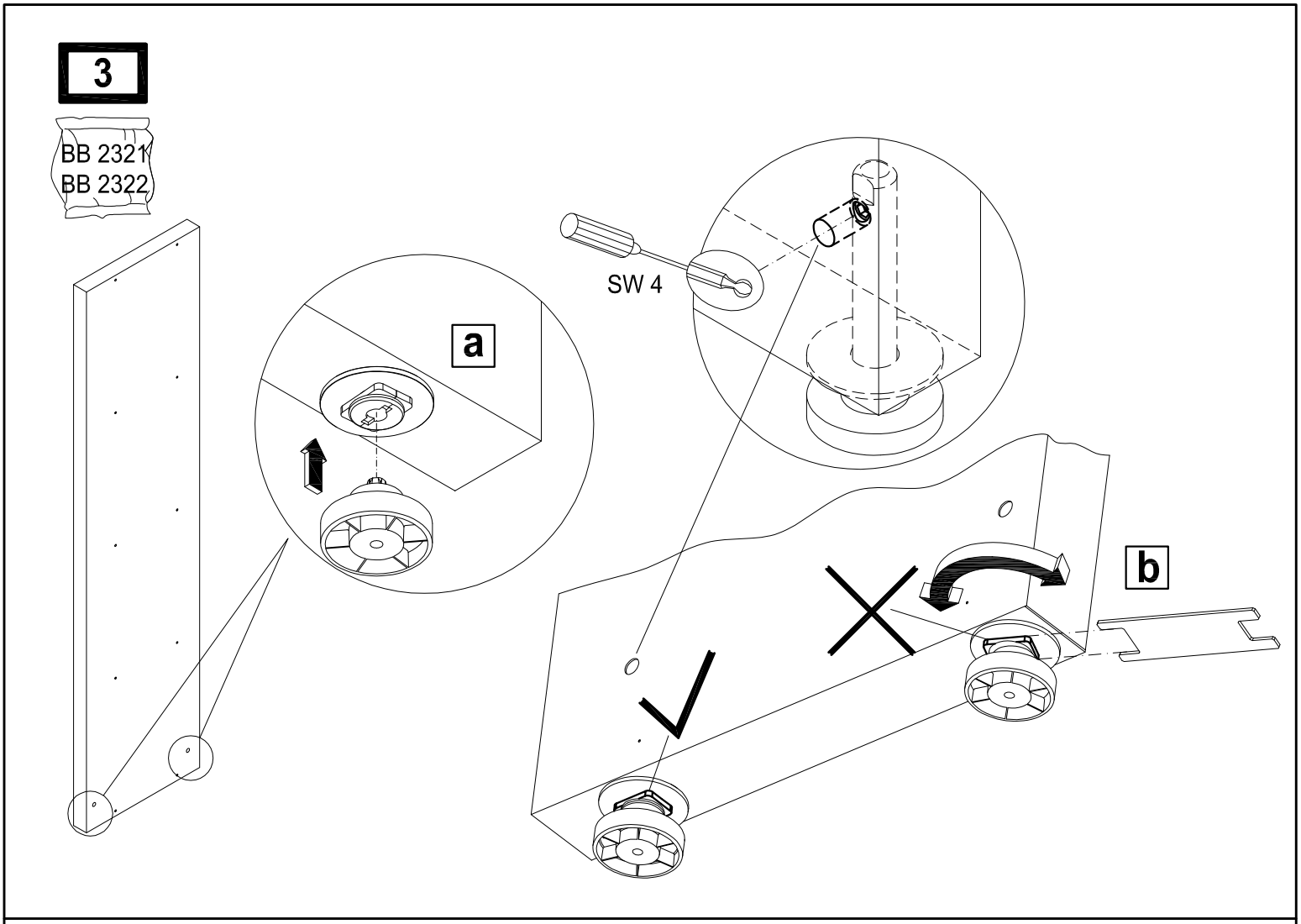
3
BB 2321
BB 2322
SW 4
a
b

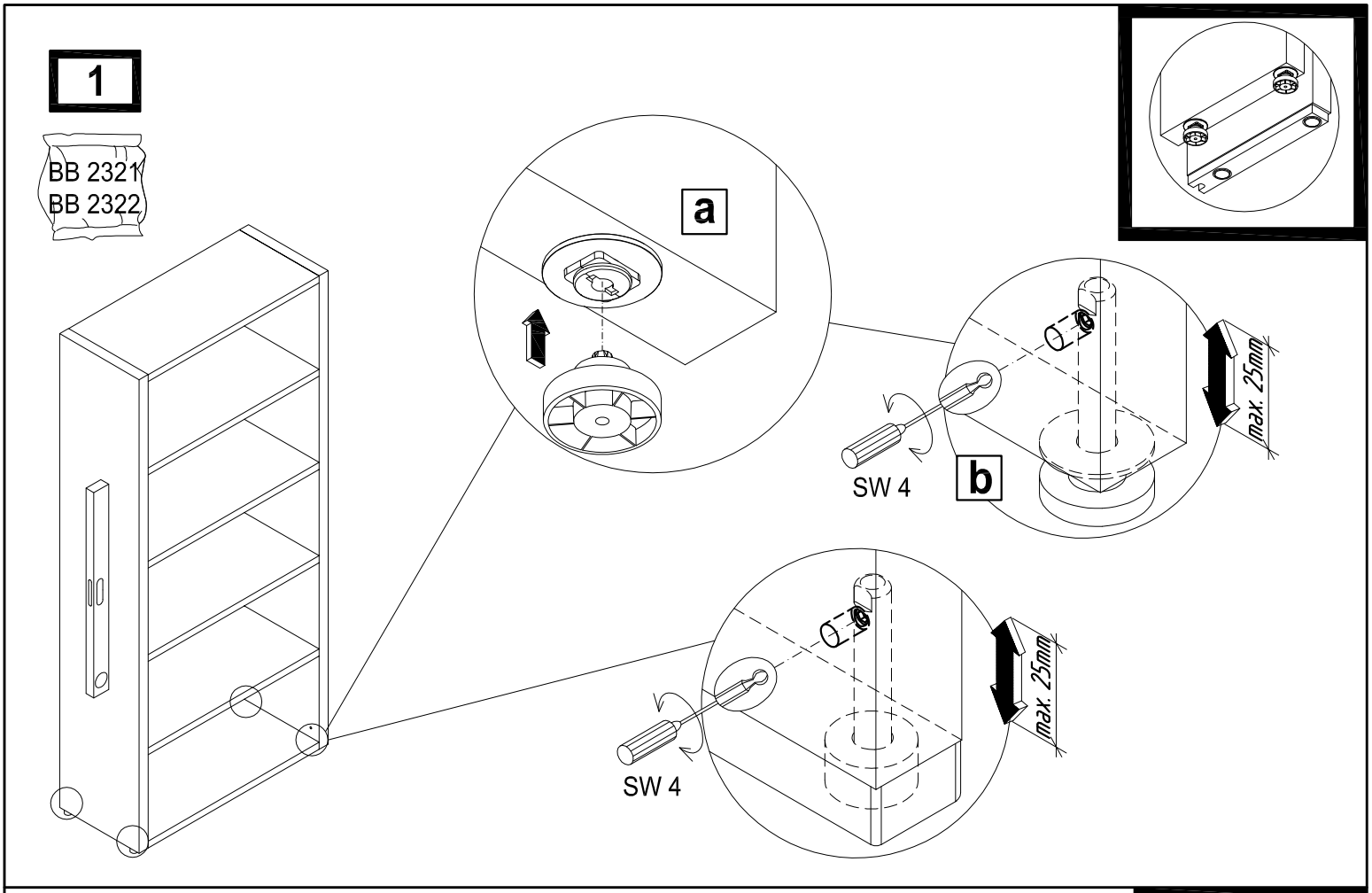
1
BB 2321
BB 2322
a
b
SW 4
max. 25mm
SW 4
max. 25mm

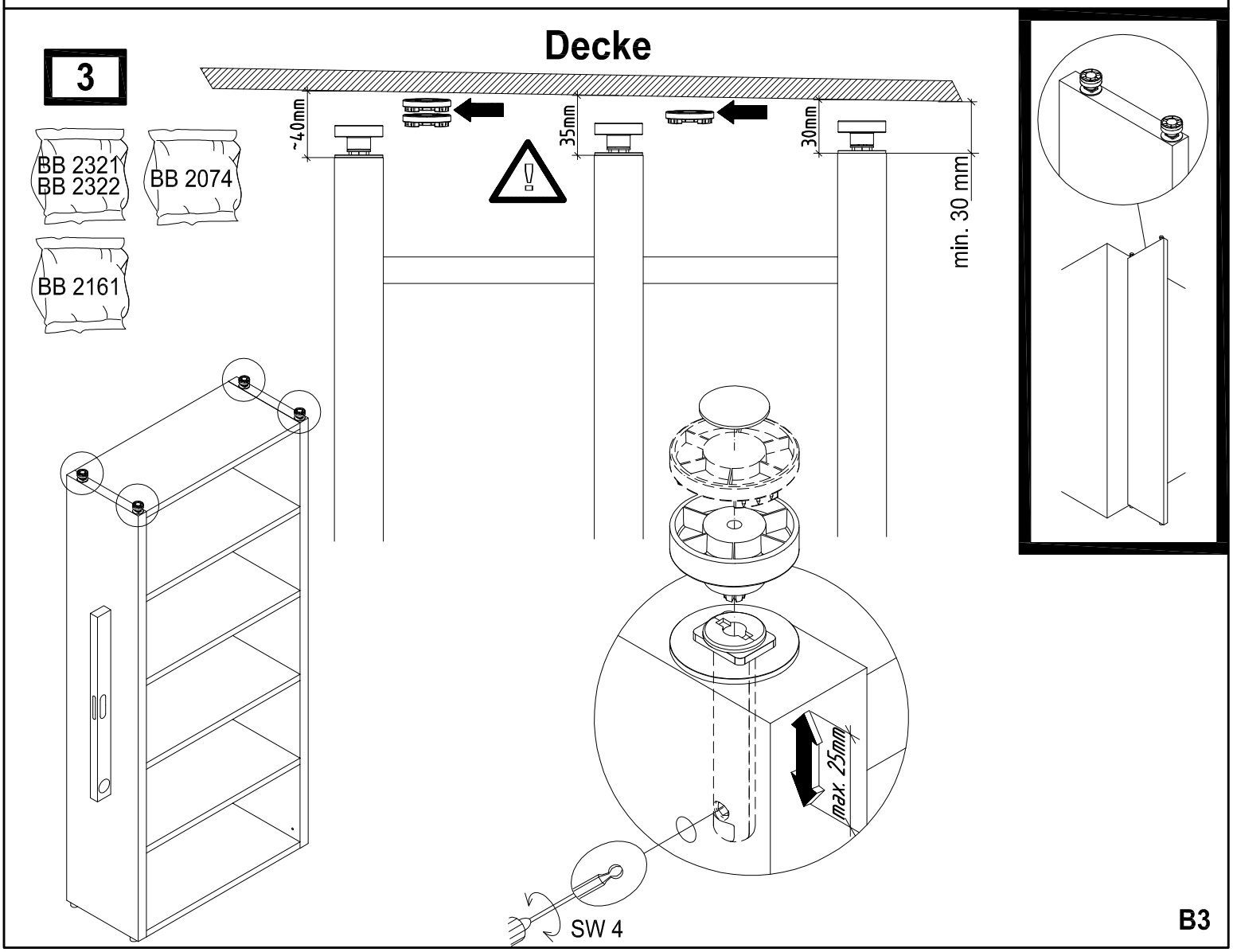
3
Decke
BB 2321
BB 2322
BB 2074
BB 2161
~40mm
35mm
30mm
min. 30 mm
max. 25mm
SW 4

1

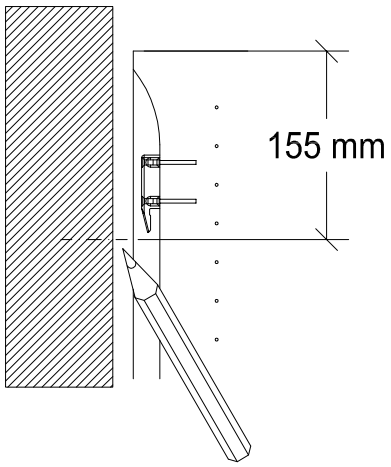

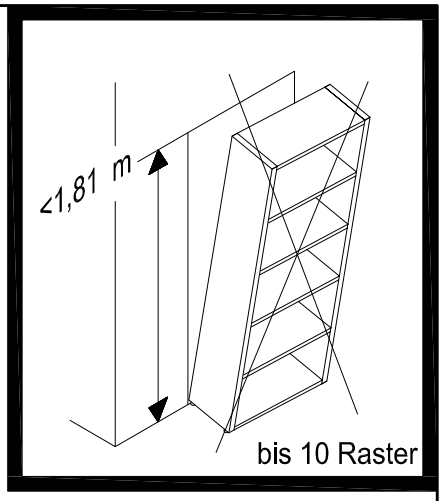

2

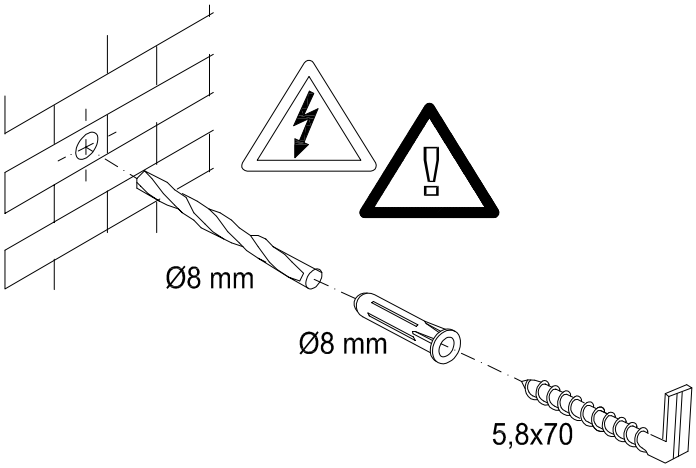

Wandbefestigung - Achtung! Die Wandbeschaffenheit ist vor der Montage unbedingt zu prüfen. Verwendung von Dübeln bei Beton und/oder festem Mauerwerk. Bei abweichender Beschaffenheit (z.B. Rahmenbauweise mit Gipskartonplatten, Leichtbausteinen etc.) ist eine andere, der Belastung angemessene Befestigung bauseits vorzunehmen. Beachten Sie, dass in dem Befestigungsbereich keine Elektro-Installationszonen und keine Ver- oder Entsorgungsleitungen vorhanden sein dürfen. Prüfen Sie mit einem geeigneten Leitungssuchgerät. Beachten Sie, dass Kunststoffrohre nicht dedektiert werden.

Wall mounting - Please note! Please be sure to test the soundness of walls beforehand. Use plugs for concrete and solid walls. Use a different method that is capable of withstanding the load for lighter types of walls (e.g. framed gypsum plaster board, light brickwork, etc.). Please note that there must not be any electrical installations nor any electrical connections or leads of any kind in the assembly area. Please ensure this is so by testing the area with a suitable electrical leads search device. Please also note that plastic tubing will not be detected.

Fixation murale *- Attention! La composition du mur doit absolument être contrôlée. Utilisation de chevilles pour le béton et/ou la maçonnerie dure. Pour les autres types de construction (cloisons en placoplâtre, maçonnerie légère, etc...), il faut prévoir un autre mode de fixation en rapport avec la charge. Veuillez contrôler l'absence d'installations électriques et de conduits dans le secteur de la fixation à l'aide d'un appareil. Veuillez noter que les tubes en matière synthétiques ne sont pas détectés.*

Bevestiging aan de muur - Attentie! Controleer, alvorens te beginnen, altijd de aard en de kwaliteit van de muur, waaraan gemonteerd moet worden. Gebruik voor de bevestiging aan beton en schoonmetselwerk de door hülsta meegeleverde standaard pluggen en passende schroeven. In geval van muren van een ander, lichter soort materiaal (bijv. gipsplaten op een raamwerk of lichte bouwstenen) moet een ander, aan het draagvermogen aangepast speciaal bevestigingsmateriaal gebruikt worden. N.B.! In het muurgedeelte waar gemonteerd moet worden, mogen zich geen elektro-installatiezones bevinden resp. mogen geen aan- en/of afvoerleidingen (buizen) lopen. Dit kan gecontroleerd worden met speciale daarvoor bestemde detectieapparatuur. N.B.! Kunststofleidingen kunnen helaas niet worden gedetecteerd.

3

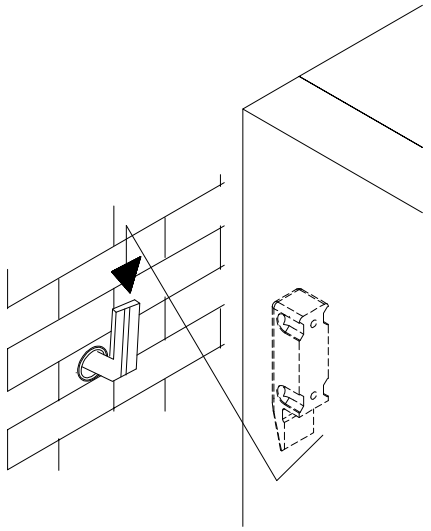

Настенное крепление - Пожалуйста, обратите внимание! Не забудьте проверить надежность стен заранее. Используйте заглушки для бетонных и монолитных стен. Используйте другой метод, который способен выдерживать нагрузку для более легких типов стен (например, для гипсокартона и для легкой кирпичной кладки и т.д.). Обратите внимание, что не должно быть каких-либо электрических проводов, ни каких-либо электрических соединений в месте крепления . Пожалуйста, убедитесь, что это так, путем тестирования данной области подходящим поисковым устройством (тестером). Обратите внимание, что пластиковые трубки не обнаруживаются.

壁挂式安装 – 请注意！请务必确保提前测试墙壁的稳固性。使用混凝土和实心墙壁插座。 对于承重负荷较轻类型的墙壁（例如，框架结构用石膏板，轻质砖等），使用不同的方法找到合理承重点。请注意，在装配区不能有任何电气设施，也不能有任何电气连接装置或任何类型的导引线 。请确保（此注意事项）在装配区经由相应的电引搜索设备 进行了搜索检测。同时请注意，塑料管是无法被（此搜索设备）检测到的。

1

BB 521

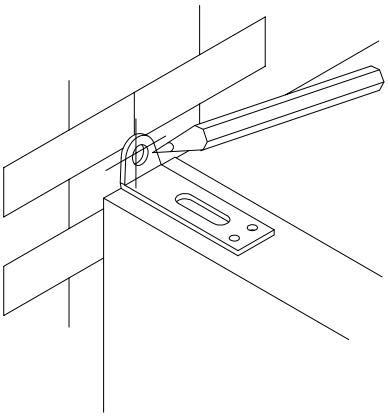

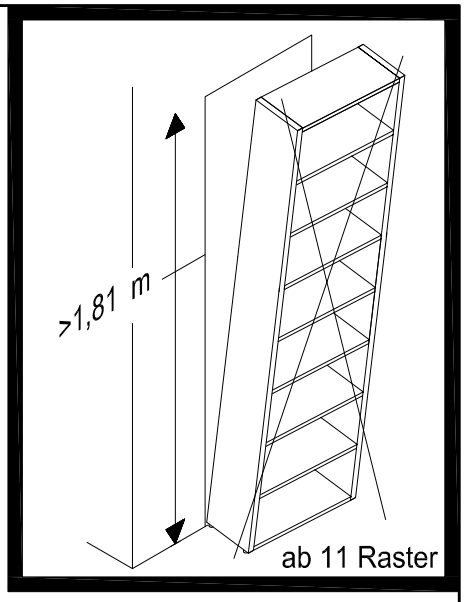

2

BB 521

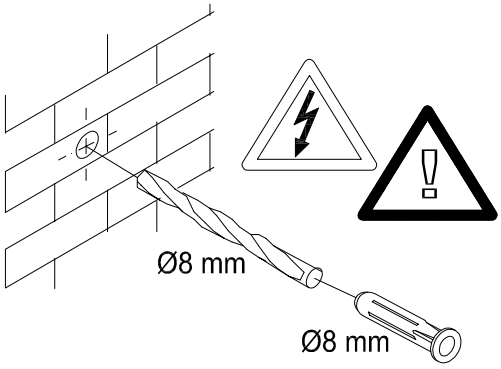

3

BB 521

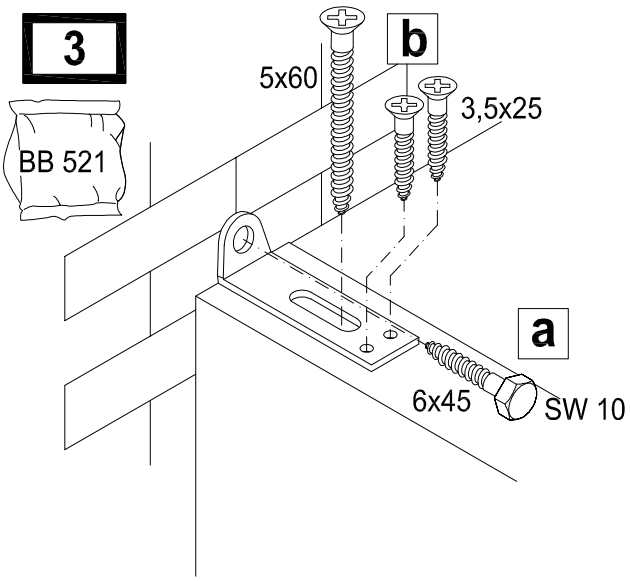

Wandbefestigung - Achtung! Die Wandbeschaffenheit ist vor der Montage unbedingt zu prüfen. Verwendung von Dübeln bei Beton und/oder festem Mauerwerk. Bei abweichender Beschaffenheit (z.B. Rahmenbauweise mit Gipskartonplatten, Leichtbausteinen etc.) ist eine andere, der Belastung angemessene Befestigung bauseits vorzunehmen. Beachten Sie, dass in dem Befestigungsbereich keine Elektro-Installationszonen und keine Ver- oder Entsorgungsleitungen vorhanden sein dürfen. Prüfen Sie mit einem geeigneten Leitungssuchgerät. Beachten Sie, dass Kunststoffrohre nicht dedektiert werden.

Wall mounting - Please note! Please be sure to test the soundness of walls beforehand. Use plugs for concrete and solid walls. Use a different method that is capable of withstanding the load for lighter types of walls (e.g. framed gypsum plaster board, light brickwork, etc.). Please note that there must not be any electrical installations nor any electrical connections or leads of any kind in the assembly area. Please ensure this is so by testing the area with a suitable electrical leads search device. Please also note that plastic tubing will not be detected.

***Fixation murale** - Attention! La composition du mur doit absolument être contrôlée. Utilisation de chevilles pour le béton et/ou la maçonnerie dure. Pour les autres types de construction (cloisons en placoplâtre, maçonnerie légère, etc...), il faut prévoir un autre mode de fixation en rapport avec la charge. Veuillez contrôler l'absence d'installations électriques et de conduits dans le secteur de la fixation à l'aide d'un appareil. Veuillez noter que les tubes en matière synthétiques ne sont pas détectés.*

Bevestiging aan de muur - Attentie! Controleer, alvorens te beginnen, altijd de aard en de kwaliteit van de muur, waaraan gemonteerd moet worden. Gebruik voor de bevestiging aan beton en schoonmetselwerk de door hülsta meegeleverde standaard pluggen en passende schroeven. In geval van muren van een ander, lichter soort materiaal (bijv. gipsplaten op een raamwerk of lichte bouwstenen) moet een ander, aan het draagvermogen aangepast speciaal bevestigingsmateriaal gebruikt worden. N.B.! In het muurgedeelte waar gemonteerd moet worden, mogen zich geen elektro-installatiezones bevinden resp. mogen geen aan- en/of afvoerleidingen (buizen) lopen. Dit kan gecontroleerd worden met speciale daarvoor bestemde detectieapparatuur. N.B.! Kunststofleidingen kunnen helaas niet worden gedetecteerd.

Настенное крепление - Пожалуйста, обратите внимание! Не забудьте проверить надежность стен заранее. Используйте заглушки для бетонных и монолитных стен. Используйте другой метод, который способен выдерживать нагрузку для более легких типов стен (например, для гипсокартона и для легкой кирпичной кладки и т.д.). Обратите внимание, что не должно быть каких-либо электрических проводов, ни каких-либо электрических соединений в месте крепления . Пожалуйста, убедитесь, что это так, путем тестирования данной области подходящим поисковым устройством (тестером). Обратите внимание, что пластиковые трубки не обнаруживаются.

壁挂式安装 – 请注意！请务必确保提前测试墙壁的稳固性。使用混凝土和实心墙壁插座。 对于承重负荷较轻类型的墙壁（例如，框架结构用石膏板，轻质砖等），使用不同的方法找到合理承重点。请注意，在装配区不能有任何电气设施，也不能有任何电气连接装置或任何类型的导引线 。请确保（此注意事项）在装配区经由相应的电引搜索设备 进行了搜索检测。同时请注意，塑料管是无法被（此搜索设备）检测到的。

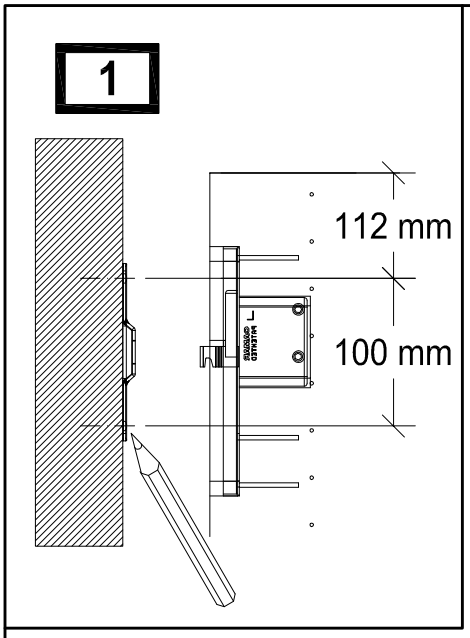

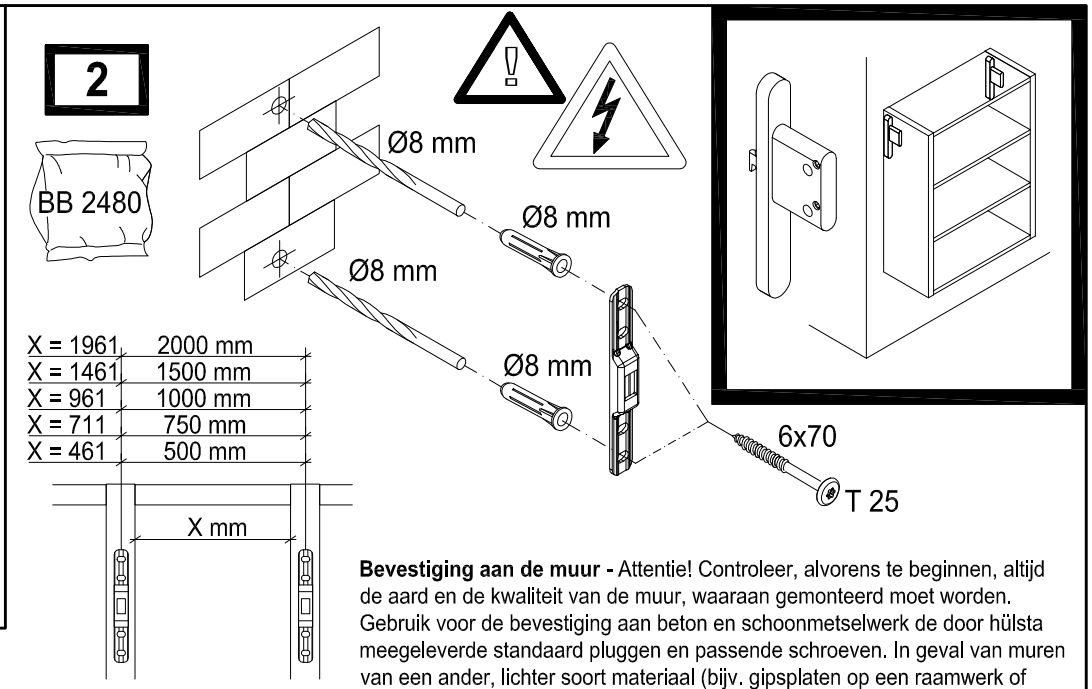

Wandbefestigung - Achtung! Die Wandbeschaffenheit ist vor der Montage unbedingt zu prüfen. Verwendung von Dübeln bei Beton und/oder festem Mauerwerk. Bei abweichender Beschaffenheit (z.B. Rahmenbauweise mit Gipskartonplatten, Leichtbausteinen etc.) ist eine andere, der Belastung angemessene Befestigung bauseits vorzunehmen. Beachten Sie, dass in dem Befestigungsbereich keine Elektro-Installationszonen und keine Ver- oder Entsorgungsleitungen vorhanden sein dürfen. Prüfen Sie mit einem geeigneten Leitungssuchgerät. Beachten Sie, dass Kunststoffrohre nicht dedektiert werden.

Wall mounting - Please note! Please be sure to test the soundness of walls beforehand. Use plugs for concrete and solid walls. Use a different method that is capable of withstanding the load for lighter types of walls (e.g. framed gypsum plaster board, light brickwork, etc.). Please note that there must not be any electrical installations nor any electrical connections or leads of any kind in the assembly area. Please ensure this is so by testing the area with a suitable electrical leads search device. Please also note that plastic tubing will not be detected.

***Fixation murale** - Attention! La composition du mur doit absolument être contrôlée. Utilisation de chevilles pour le béton et/ou la maçonnerie dure. Pour les autres types de construction (cloisons en placoplâtre, maçonnerie légère, etc...), il faut prévoir un autre mode de fixation en rapport avec la charge. Veuillez contrôler l'absence d'installations électriques et de conduits dans le secteur de la fixation à l'aide d'un appareil. Veuillez noter que les tubes en matière synthétiques ne sont pas détectés.*

Bevestiging aan de muur - Attentie! Controleer, alvorens te beginnen, altijd de aard en de kwaliteit van de muur, waaraan gemonteerd moet worden. Gebruik voor de bevestiging aan beton en schoonmetselwerk de door hülsta meegeleverde standaard pluggen en passende schroeven. In geval van muren van een ander, lichter soort materiaal (bijv. gipsplaten op een raamwerk of lichte bouwstenen) moet een ander, aan het draagvermogen aangepast speciaal bevestigingsmateriaal gebruikt worden. N.B.! In het muurgedeelte waar gemonteerd moet worden, mogen zich geen elektro-installatiezones bevinden resp. mogen geen aan- en/of afvoerleidingen (buizen) lopen. Dit kan gecontroleerd worden met speciale daarvoor bestemde detectieapparatuur. N.B.! Kunststofleidingen kunnen helaas niet worden gedetecteerd.

Настенное крепление - Пожалуйста, обратите внимание! Не забудьте проверить надежность стен заранее. Используйте заглушки для бетонных и монолитных стен. Используйте другой метод, который способен выдерживать нагрузку для более легких типов стен (например, для гипсокартона и для легкой кирпичной кладки и т.д.). Обратите внимание, что не должно быть каких-либо электрических проводов, ни каких-либо электрических соединений в месте крепления . Пожалуйста, убедитесь, что это так, путем тестирования данной области подходящим поисковым устройством (тестером). Обратите внимание, что пластиковые трубки не обнаруживаются.

壁挂式安装 – 请注意！请务必确保提前测试墙壁的稳固性。使用混凝土和实心墙壁插座。 对于承重负荷较轻类型的墙壁（例如，框架结构用石膏板，轻质砖等），使用不同的方法找到合理承重点。请注意，在装配区不能有任何电气设施，也不能有任何电气连接装置或任何类型的导引线 。请确保（此注意事项）在装配区经由相应的电引搜索设备 进行了搜索检测。同时请注意，塑料管是无法被（此搜索设备）检测到的。

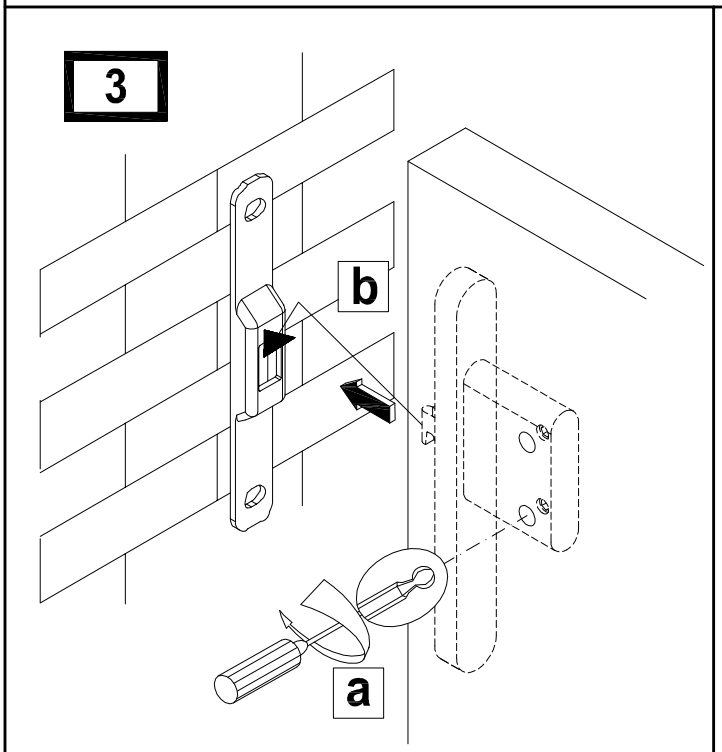

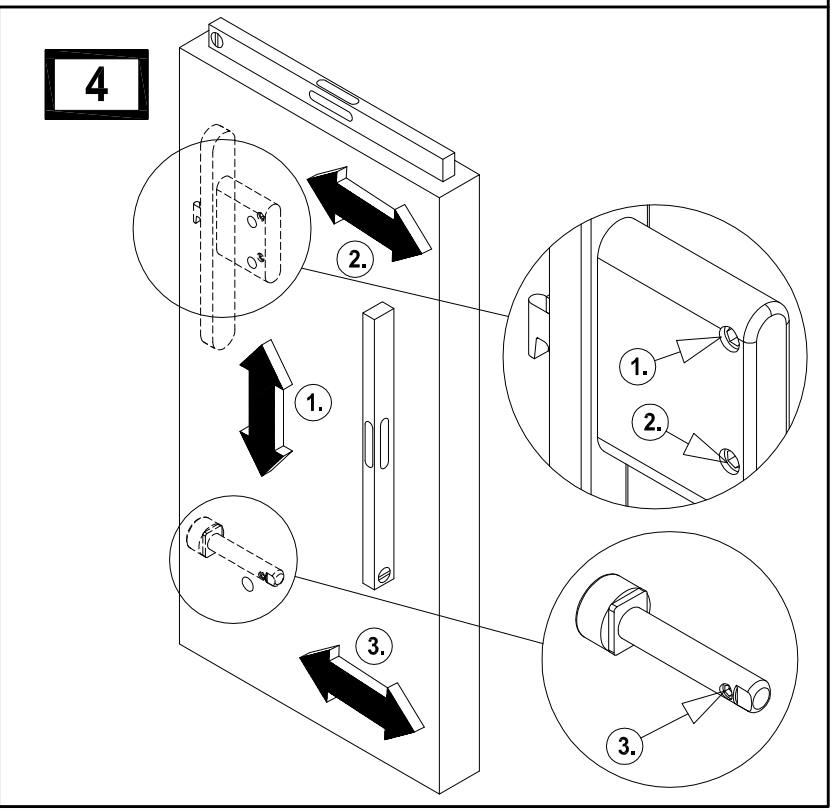

(1)

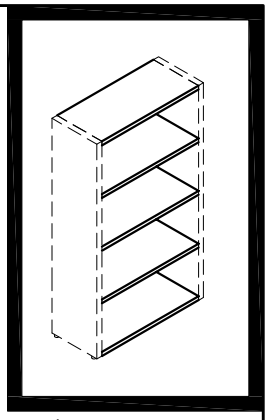

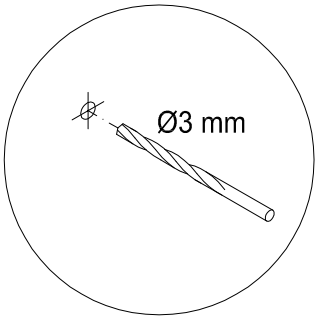

219 mm

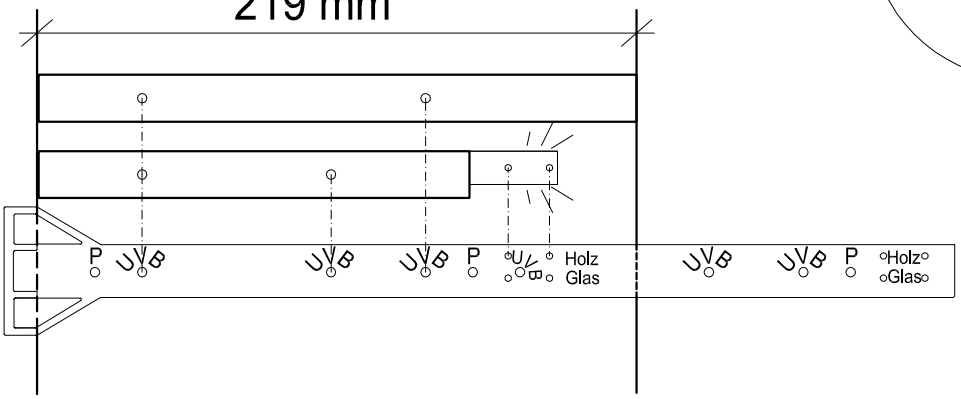

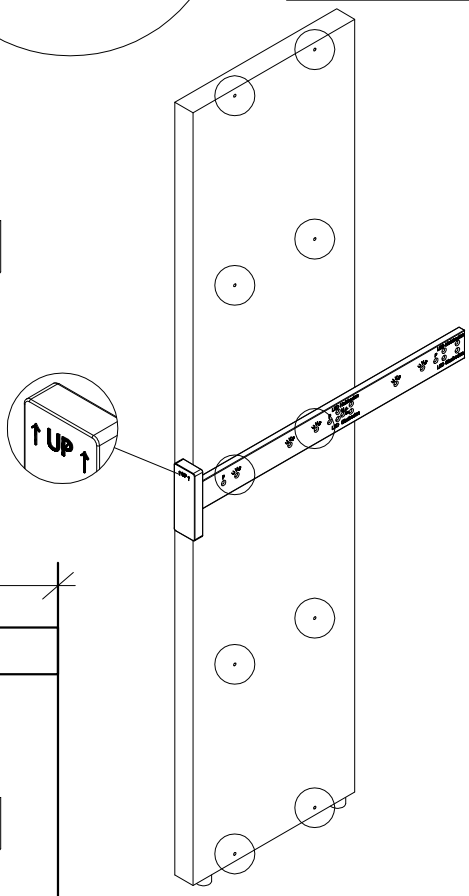

347 mm

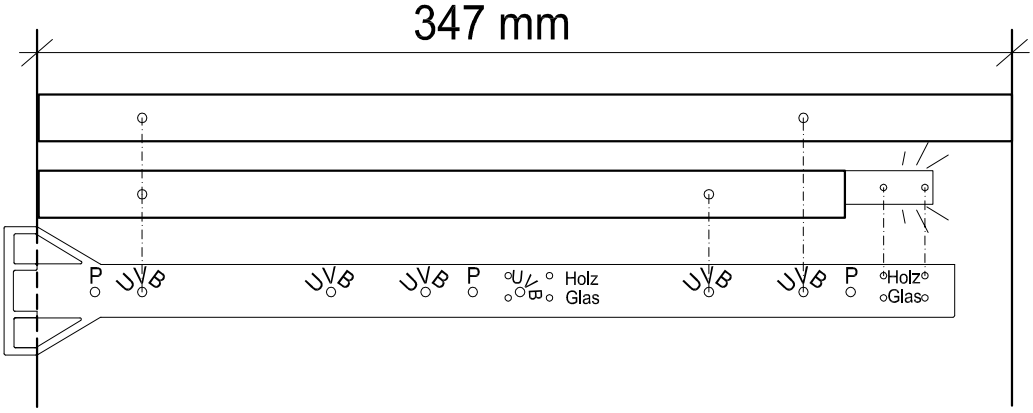

450 mm

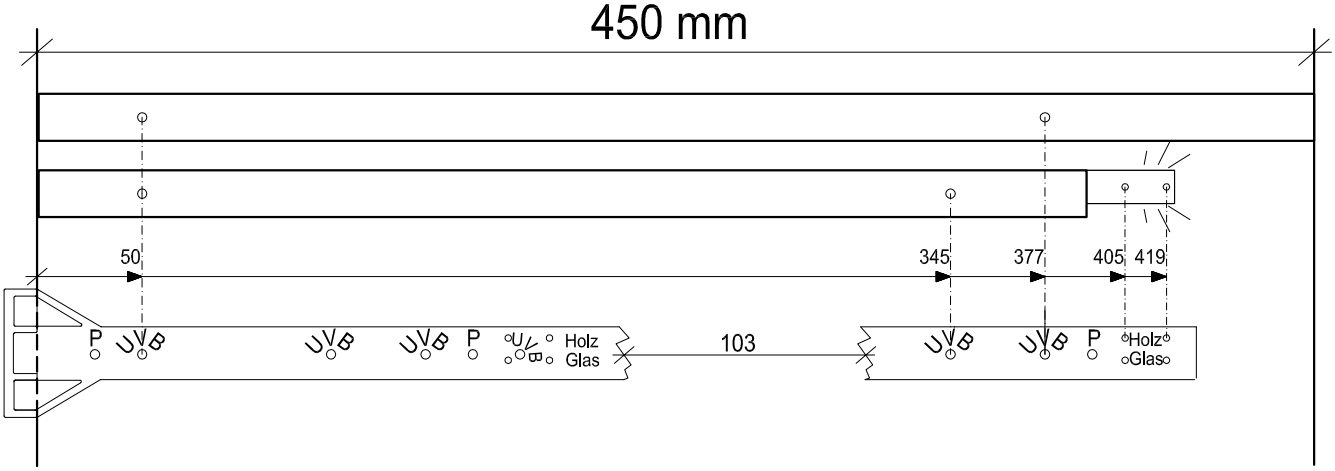

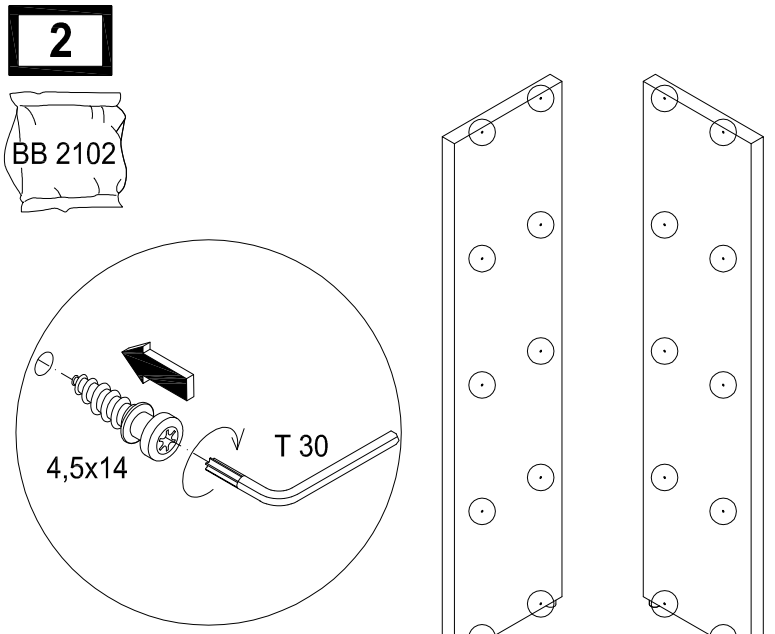
2
BB 2102
4,5x14
T 30

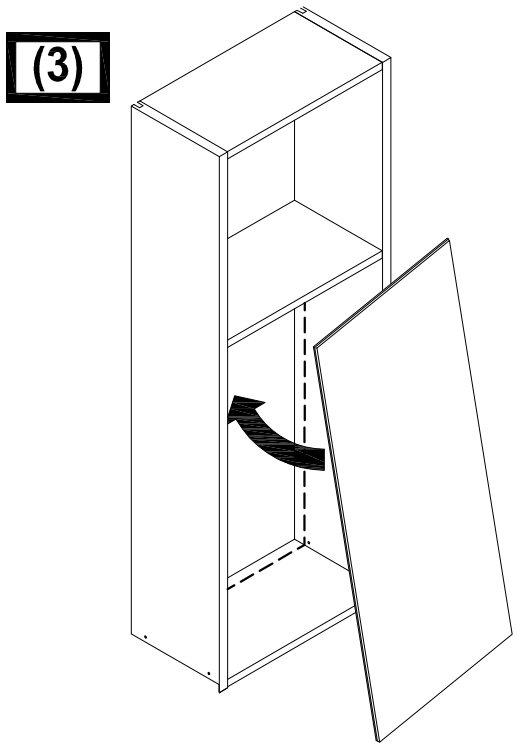
(3)

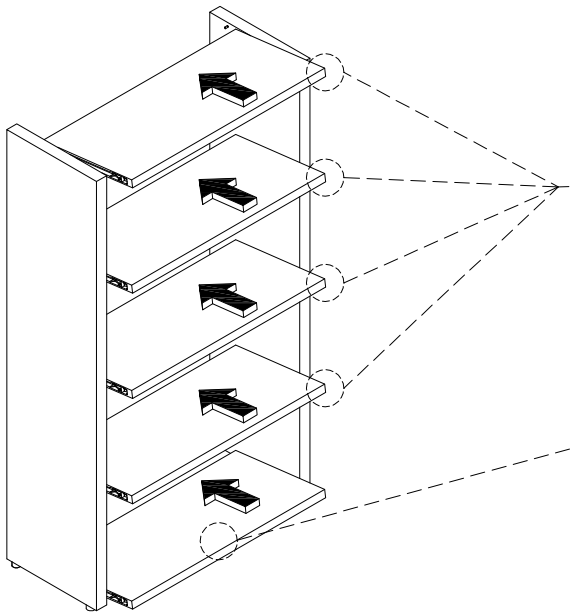
4

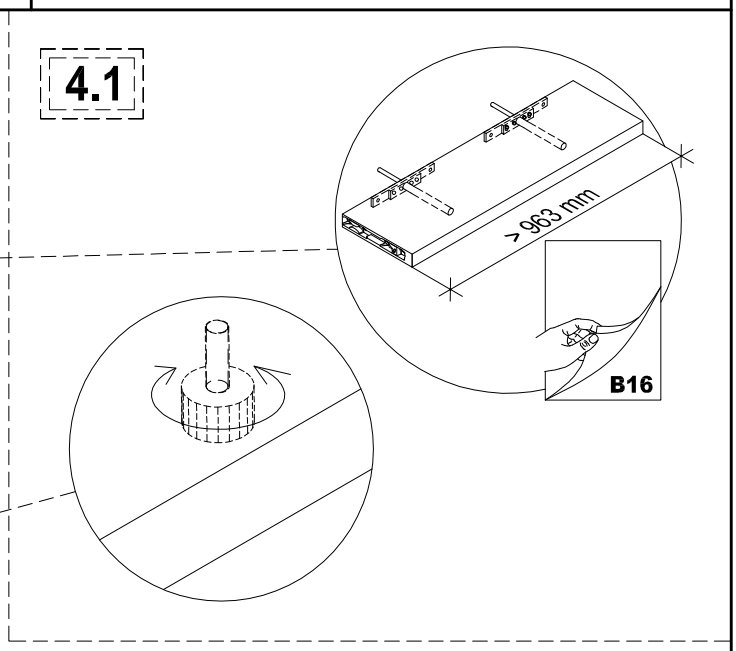
4.1
> 963 mm
B16

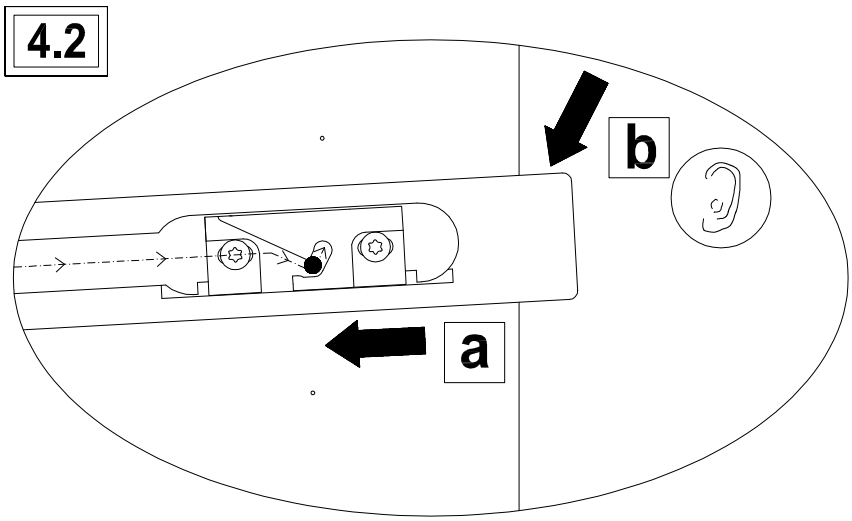
4.2
b
a

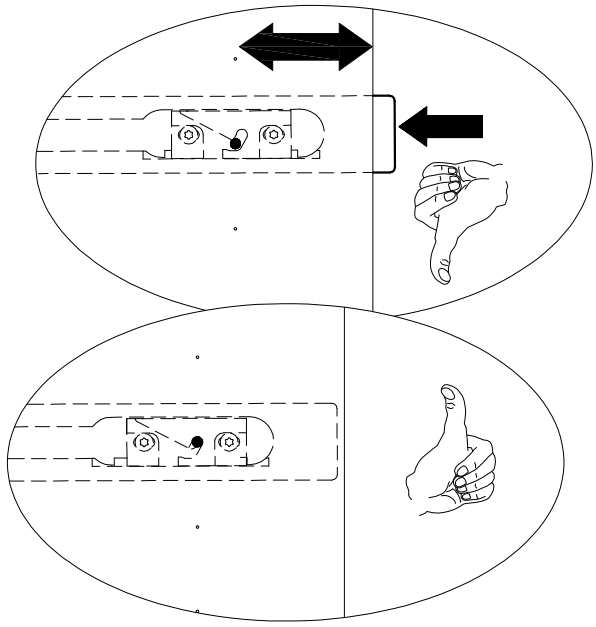

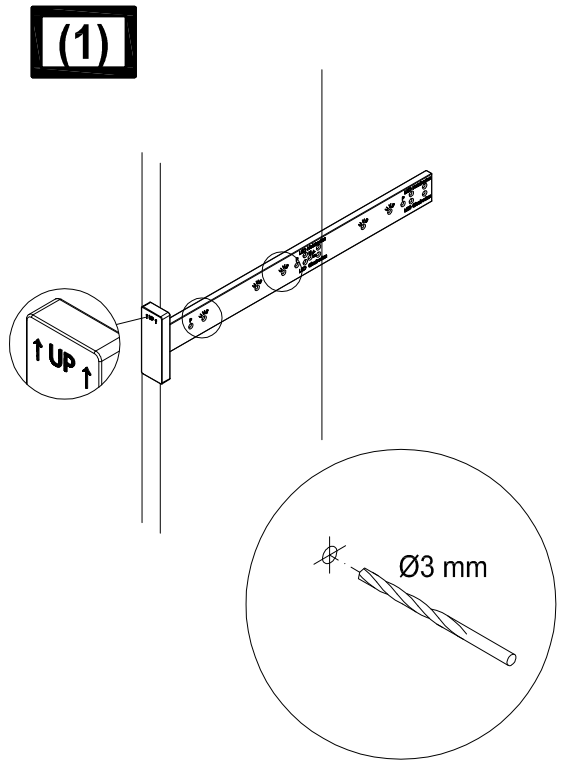
(1)
UP
Ø3 mm

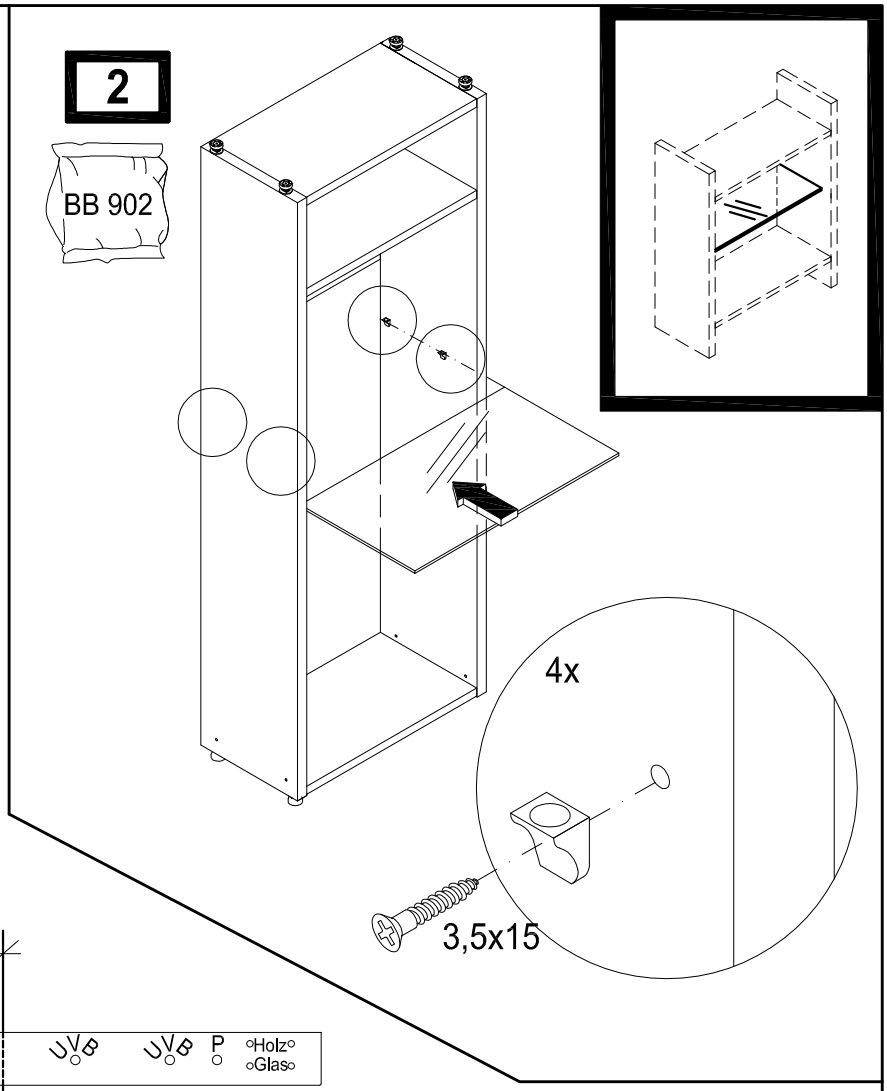
2
BB 902
4x
3,5x15

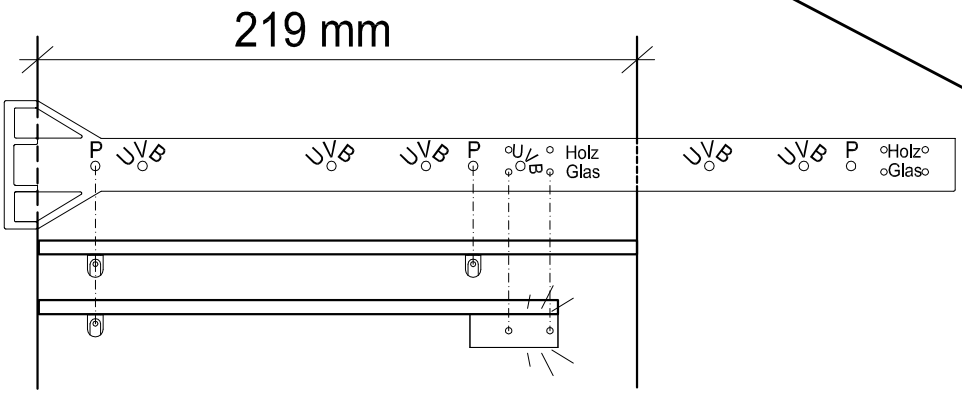
219 mm
P
UVB
Holz
Glas

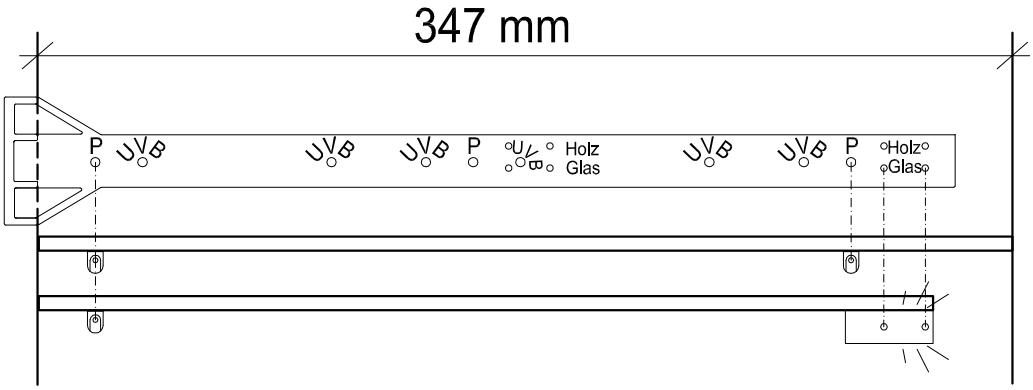
347 mm
P
UVB
Holz
Glas

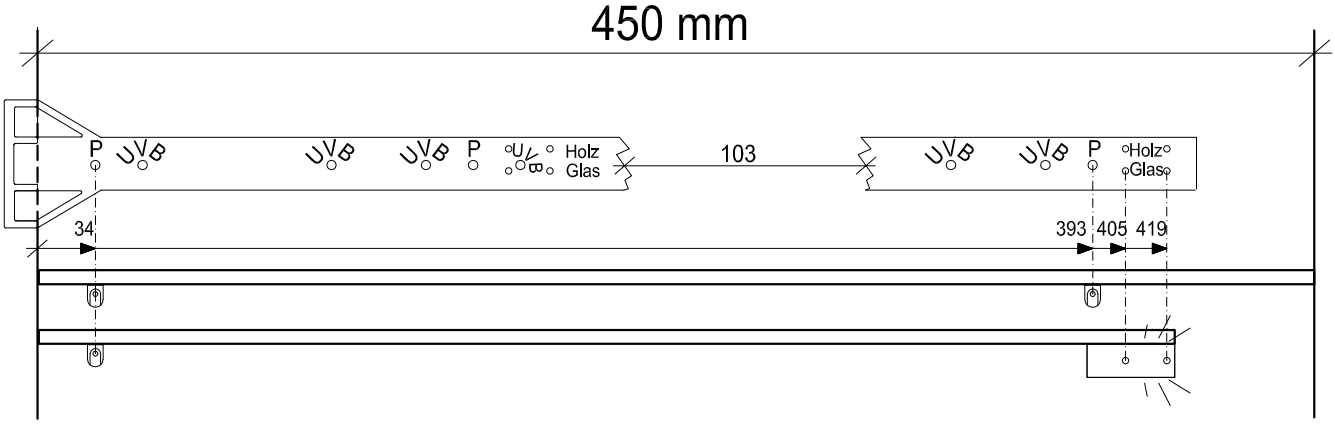
450 mm
P
UVB
Holz
Glas
103
34
393
405
419

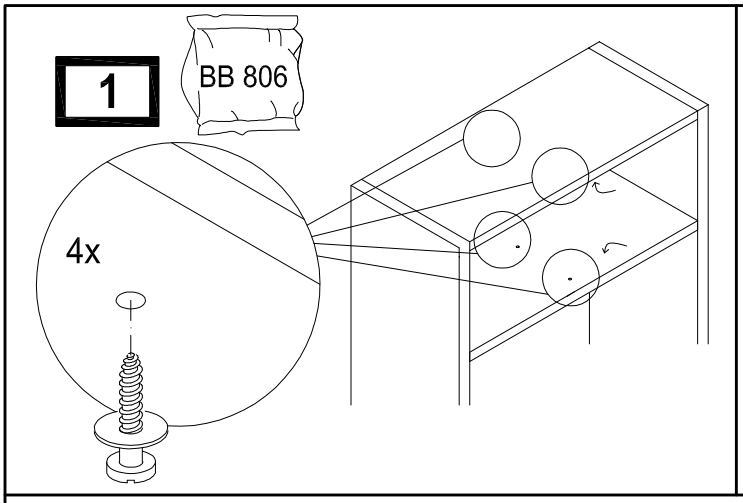

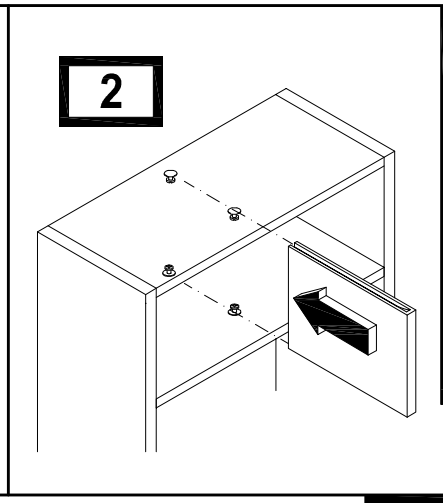

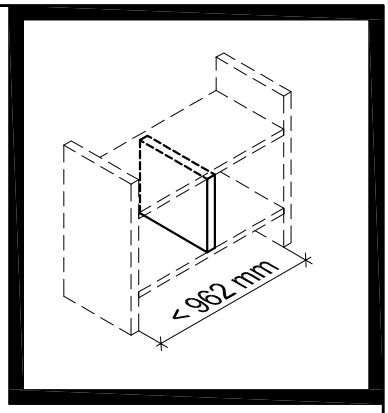

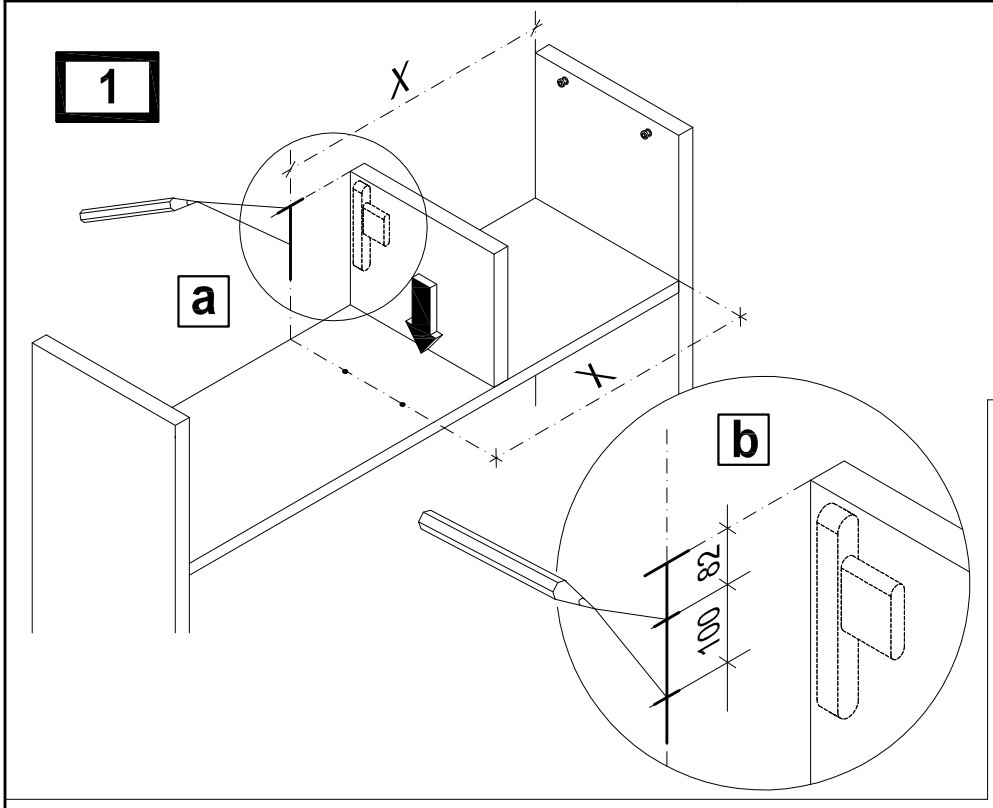

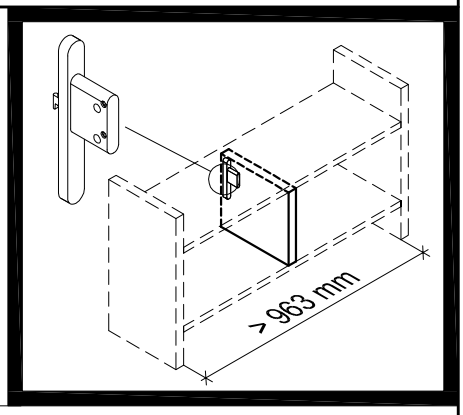

Wandbefestigung - Achtung! Die Wandbeschaffenheit ist vor der Montage unbedingt zu prüfen. Verwendung von Dübeln bei Beton und/oder festem Mauerwerk. Bei abweichender Beschaffenheit (z.B. Rahmenbauweise mit Gipskartonplatten, Leichtbausteinen etc.) ist eine andere, der Belastung angemessene Befestigung bauseits vorzunehmen. Beachten Sie, dass in dem Befestigungsbereich keine Elektro-Installationszonen und keine Ver- oder Entsorgungsleitungen vorhanden sein dürfen. Prüfen Sie mit einem geeigneten Leitungssuchgerät. Beachten Sie, dass Kunststoffrohre nicht dedektiert werden.

2

BB 2480

Wall mounting - Please note! Please be sure to test the soundness of walls beforehand. Use plugs for concrete and solid walls. Use a different method that is capable of withstanding the load for lighter types of walls (e.g. framed gypsum plaster board, light brickwork, etc.). Please note that there must not be any electrical installations nor any electrical connections or leads of any kind in the assembly area. Please ensure this is so by testing the area with a suitable electrical leads search device. Please also note that plastic tubing will not be detected.

***Fixation murale** - Attention! La composition du mur doit absolument être contrôlée. Utilisation de chevilles pour le béton et/ou la maçonnerie dure. Pour les autres types de construction (cloisons en placoplâtre, maçonnerie légère, etc...), il faut prévoir un autre mode de fixation en rapport avec la charge. Veuillez contrôler l'absence d'installations électriques et de conduits dans le secteur de la fixation à l'aide d'un appareil. Veuillez noter que les tubes en matière synthétiques ne sont pas détectés.*

Bevestiging aan de muur - Attentie! Controleer, alvorens te beginnen, altijd de aard en de kwaliteit van de muur, waaraan gemonteerd moet worden. Gebruik voor de bevestiging aan beton en schoonmetselwerk de door hülsta meegeleverde standaard pluggen en passende schroeven. In geval van muren van een ander, lichter soort materiaal (bijv. gipsplaten op een raamwerk of lichte bouwstenen) moet een ander, aan het draagvermogen aangepast speciaal bevestigingsmateriaal gebruikt worden. N.B.! In het muurgedeelte waar gemonteerd moet worden, mogen zich geen elektro-installatiezones bevinden resp. mogen geen aan- en/of afvoerleidingen (buizen) lopen. Dit kan gecontroleerd worden met speciale daarvoor bestemde detectieapparatuur. N.B.! Kunststofleidingen kunnen helaas niet worden gedetecteerd.

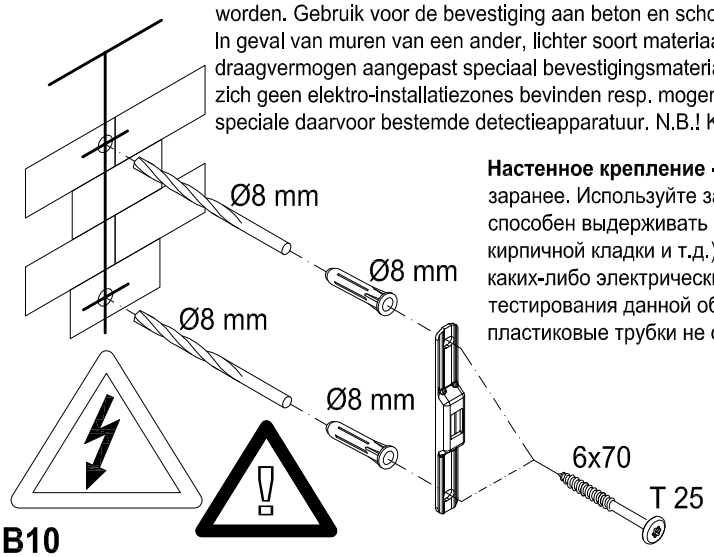

Настенное крепление - Пожалуйста, обратите внимание! Не забудьте проверить надежность стен заранее. Используйте заглушки для бетонных и монолитных стен. Используйте другой метод, который способен выдерживать нагрузку для более легких типов стен (например, для гипсокартона и для легкой кирпичной кладки и т.д.). Обратите внимание, что не должно быть каких-либо электрических проводов, ни каких-либо электрических соединений в месте крепления . Пожалуйста, убедитесь, что это так, путем тестирования данной области подходящим поисковым устройством (тестером). Обратите внимание, что пластиковые трубки не обнаруживаются.

壁挂式安装 – 请注意！请务必确保提前测试墙壁的稳固性。使用混凝土和实心墙壁插座。 对于承重负荷较轻类型的墙壁（例如，框架结构用石膏板，轻质砖等），使用不同的方法找到合理承重点。请注意，在装配区不能有任何电气设施，也不能有任何电气连接装置或任何类型的导引线 。请确保（此注意事项）在装配区经由相应的电引搜索设备 进行了搜索检测。同时请注意，塑料管是无法被（此搜索设备）检测到的。

B10

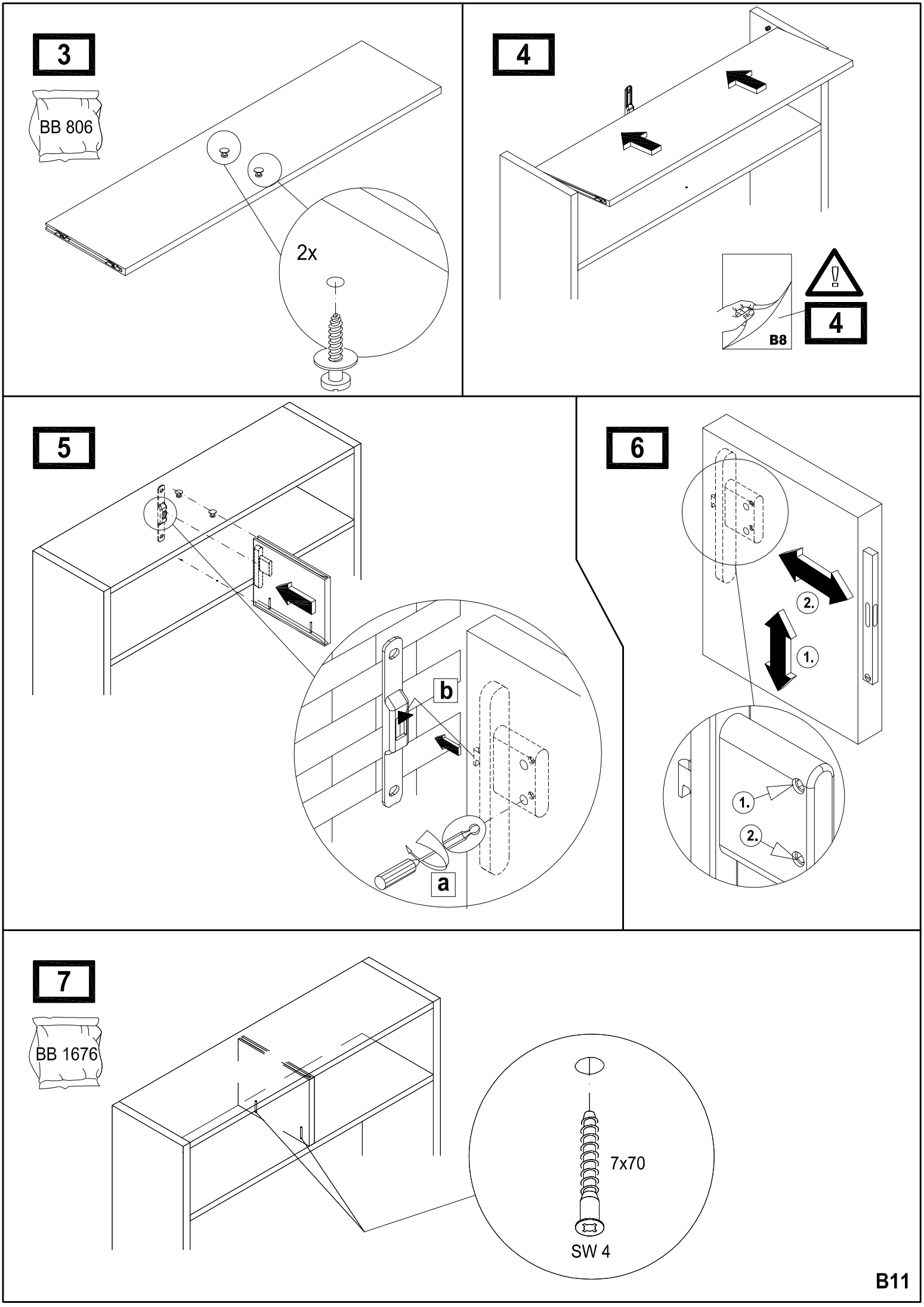
3
BB 806
2x
4
B8
4
5
b
a
6
2.
1.
1.
2.
7
BB 1676
7x70
SW 4
B11

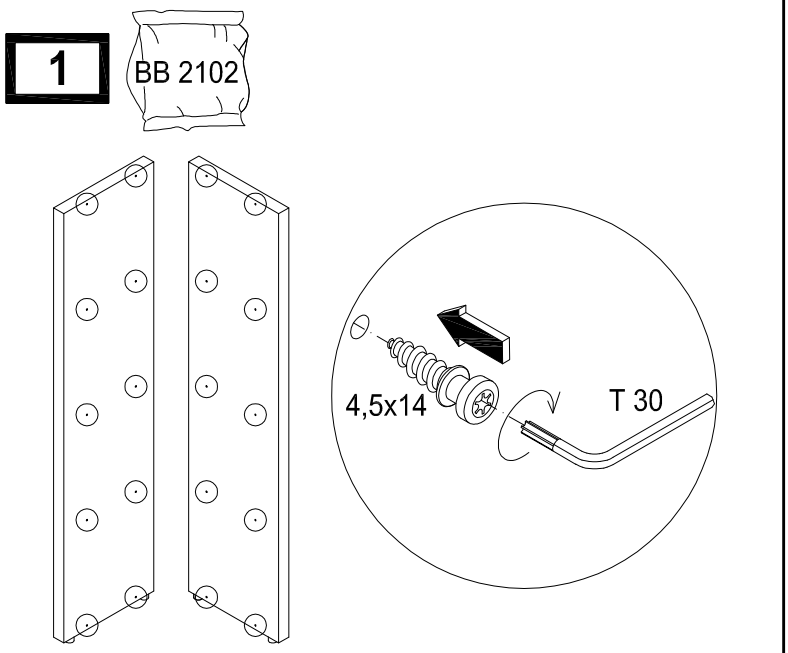
1
BB 2102
4,5x14
T 30

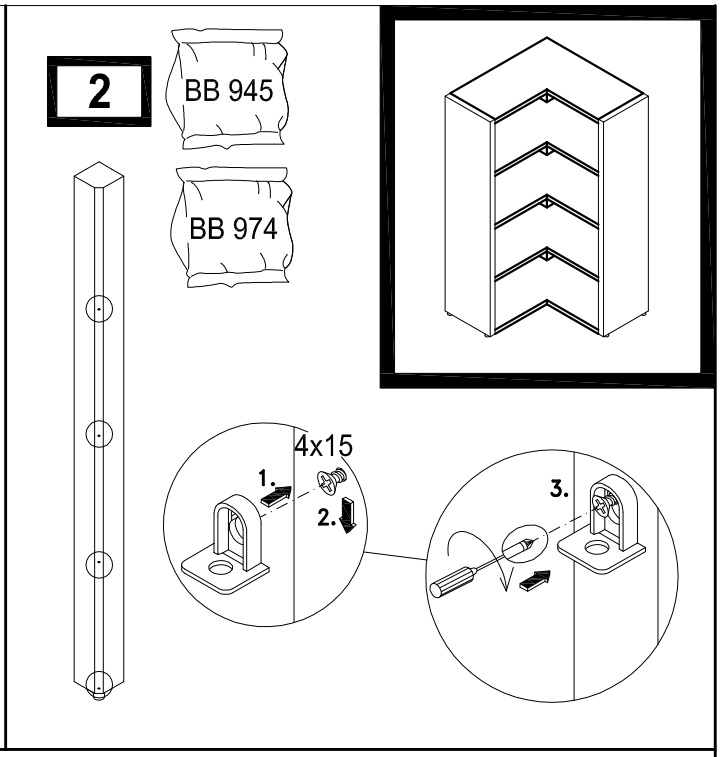
2
BB 945
BB 974
4x15
1.
2.
3.

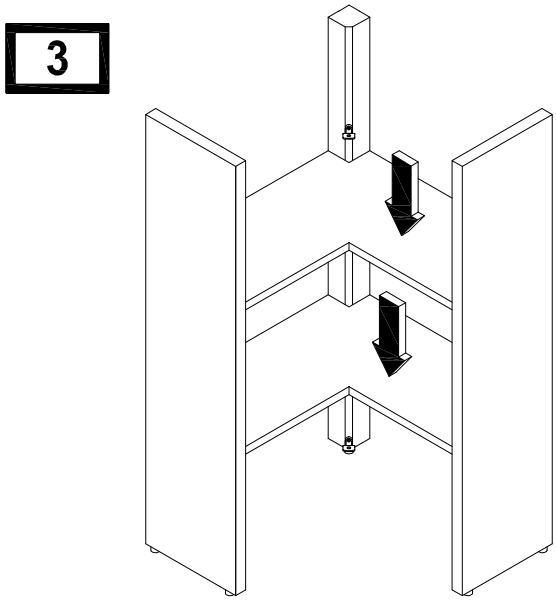
3

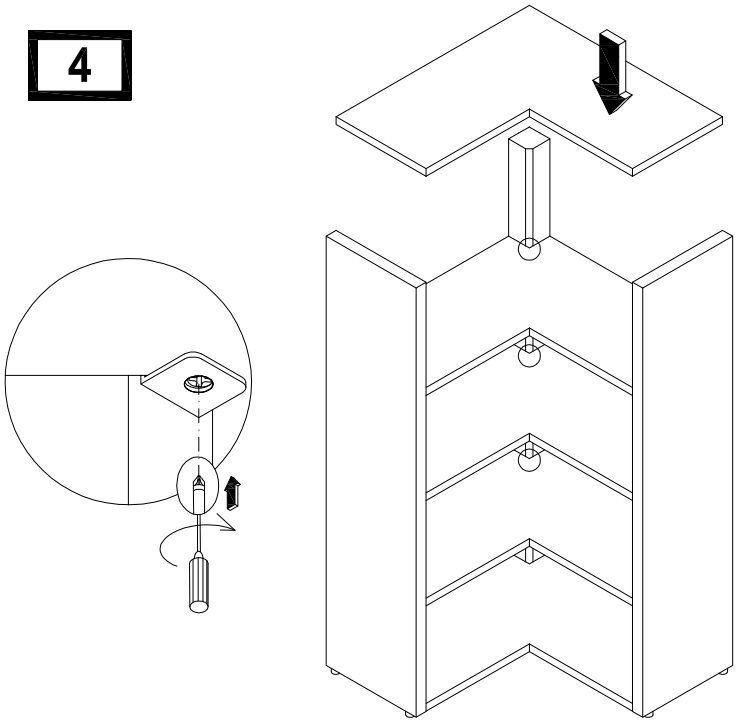
4

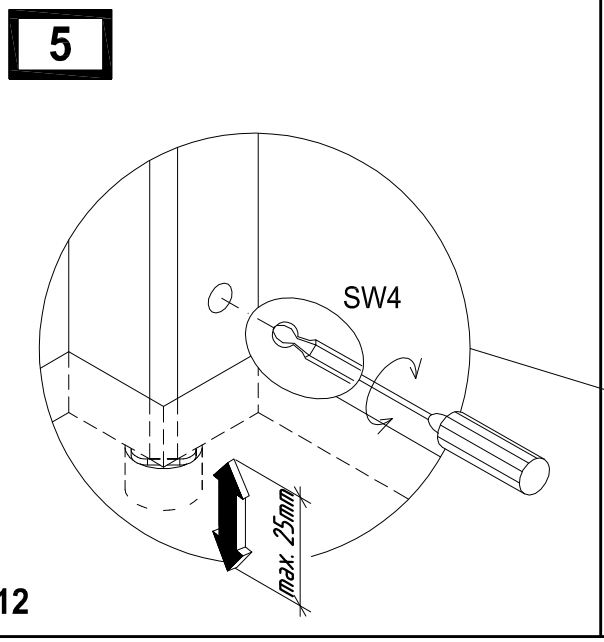
5
SW4
max. 25mm

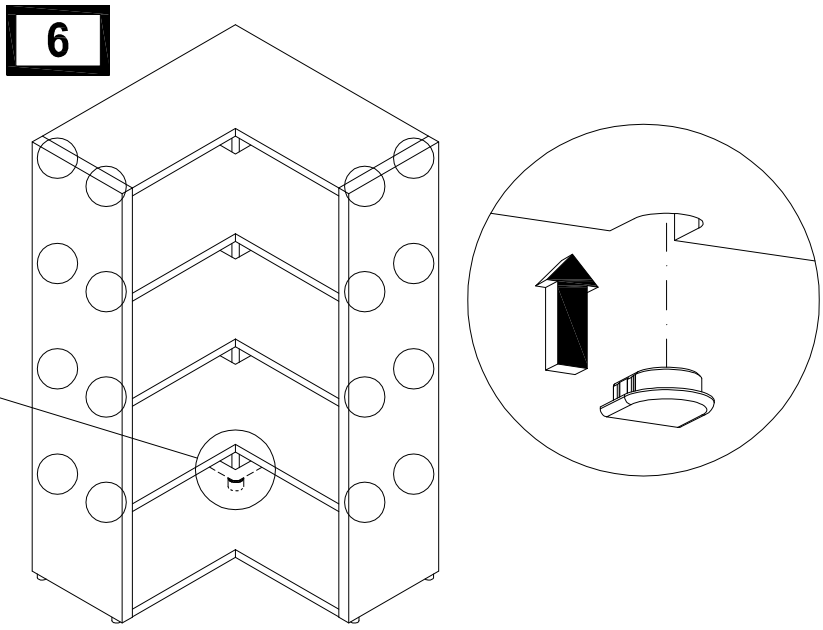
6

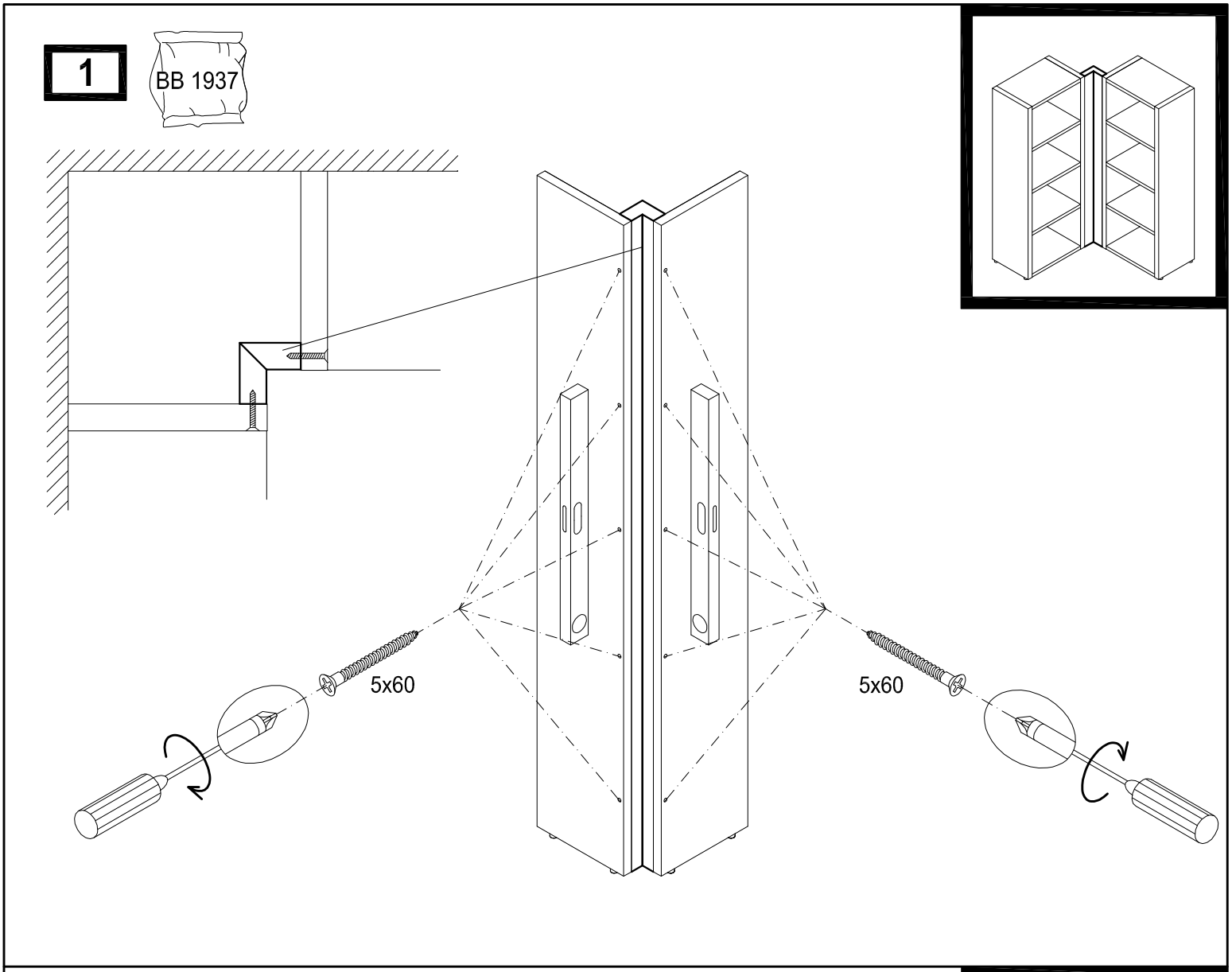
1
BB 1937
5x60
5x60

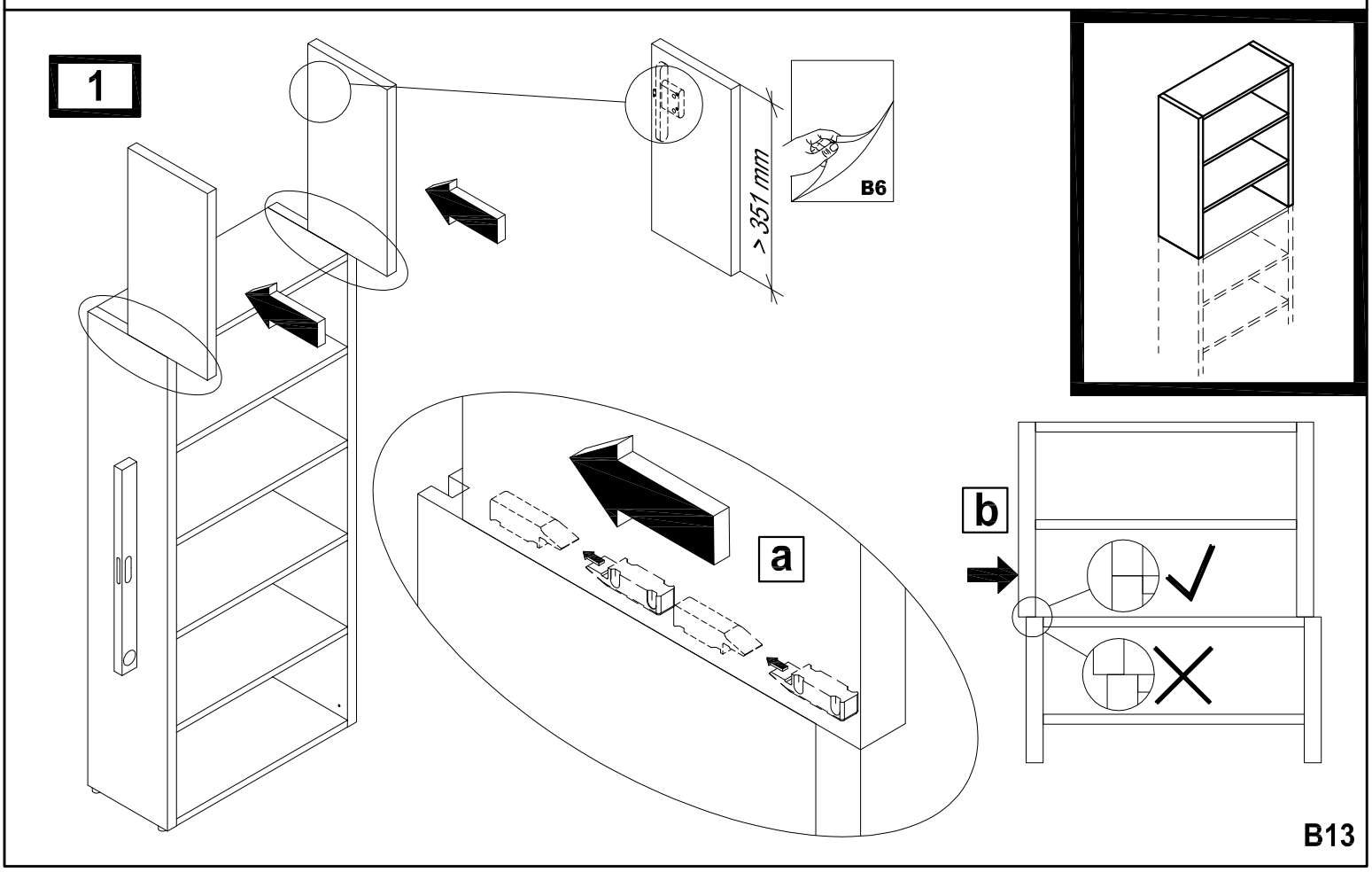
1
> 351 mm
B6
a
b
B13

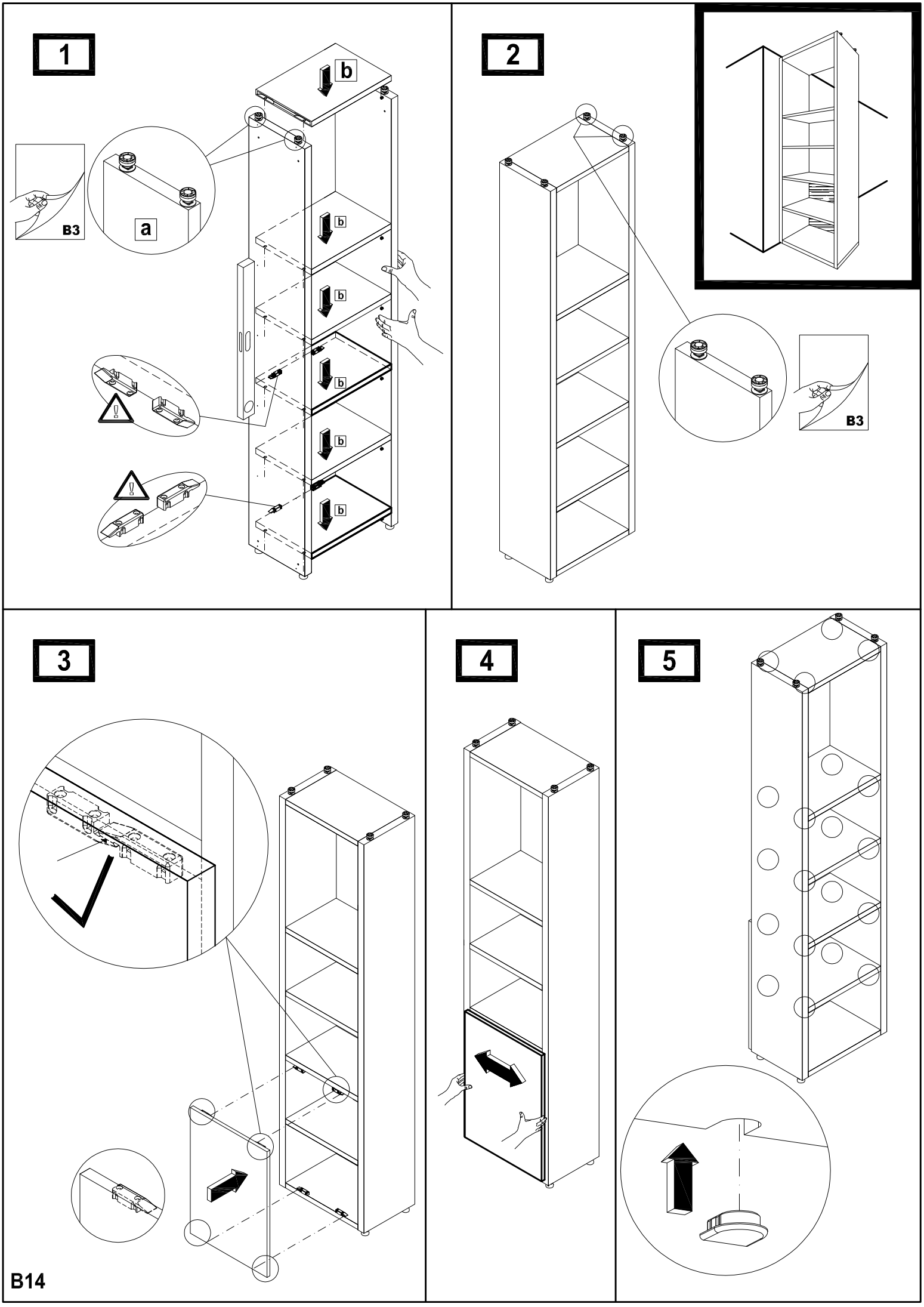
1
b
a
B3
2
B3
3
4
5
B14

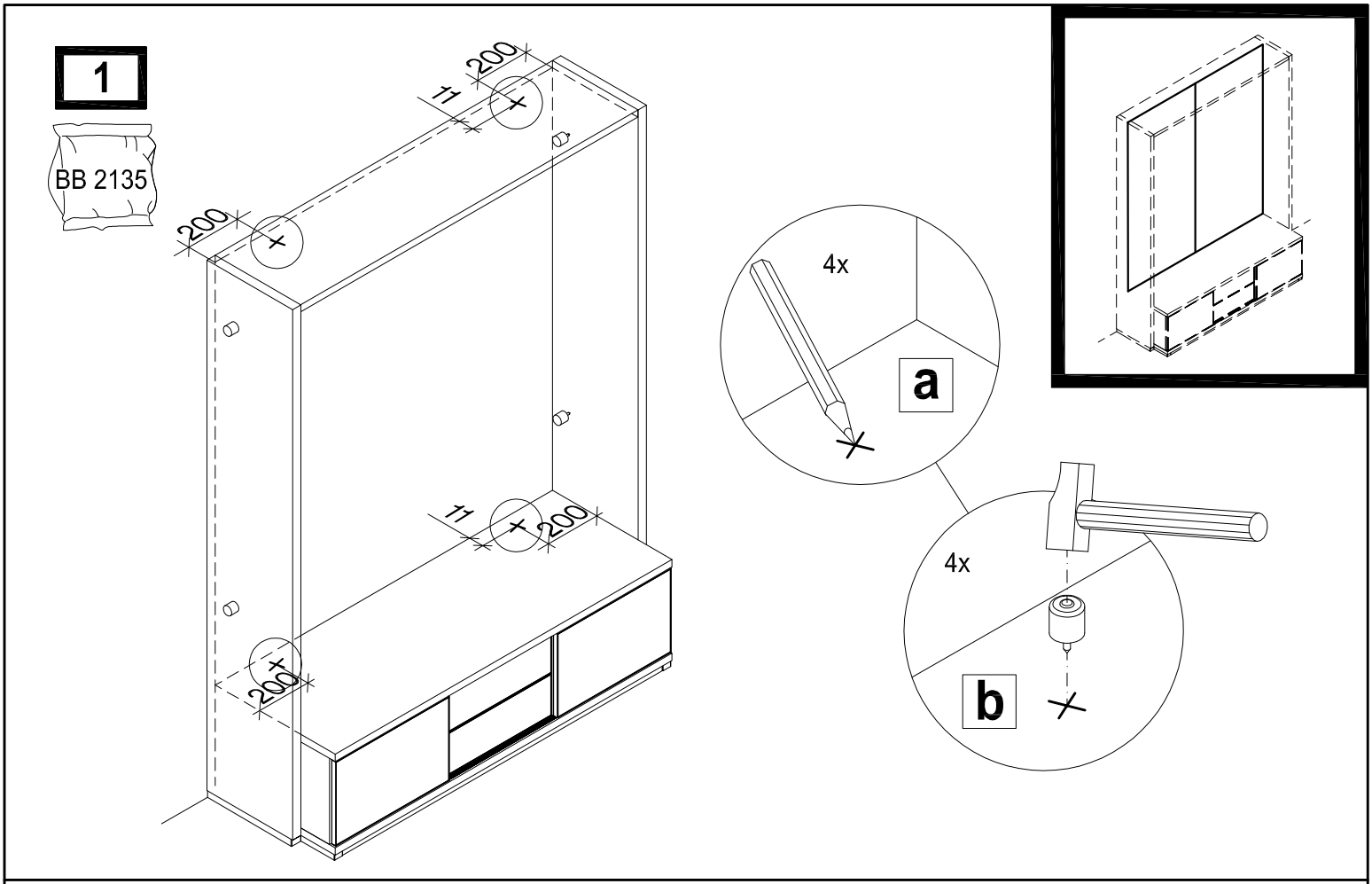
1
BB 2135
200
11
200
11
200
200
4x
a
4x
b

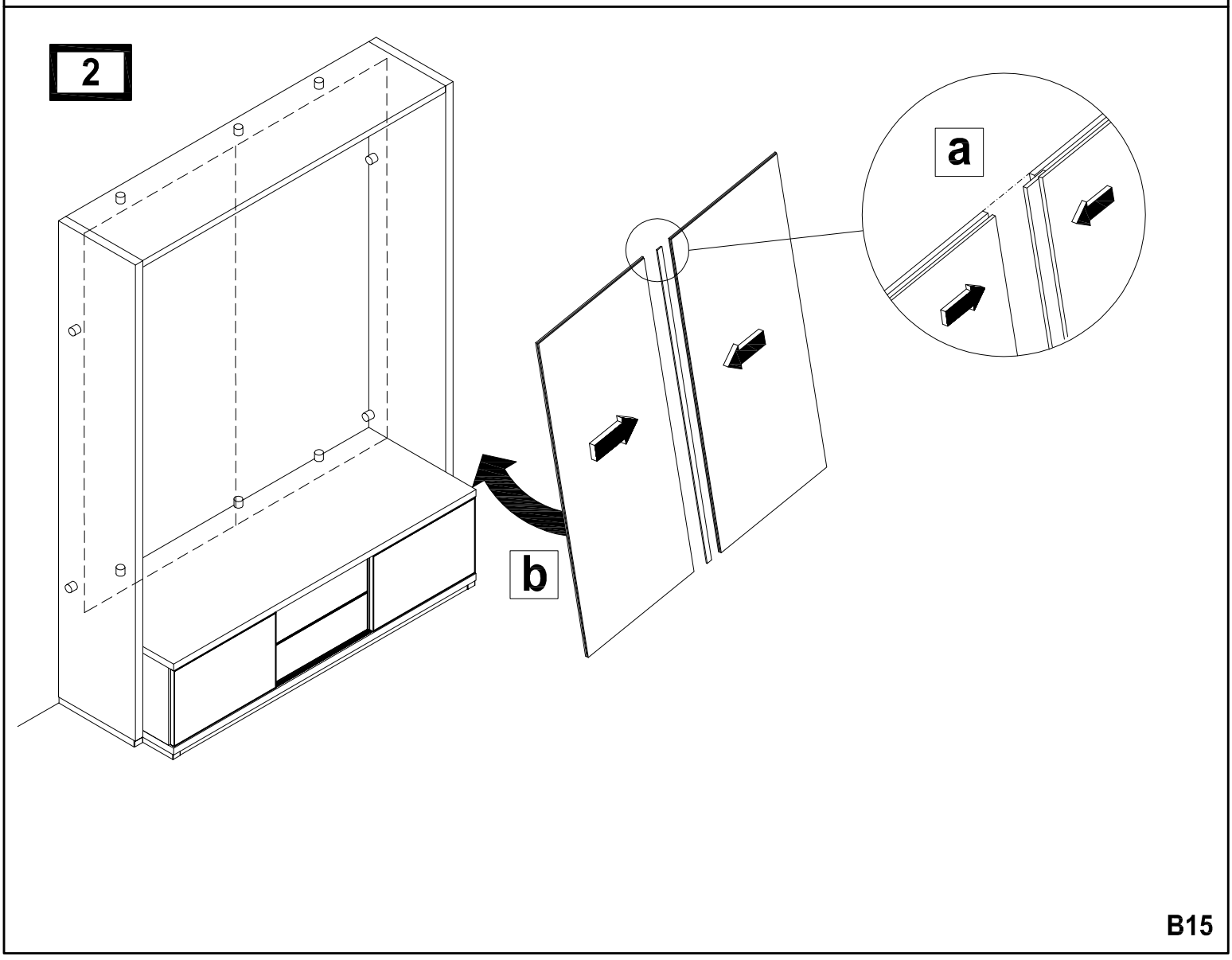
2
a
b

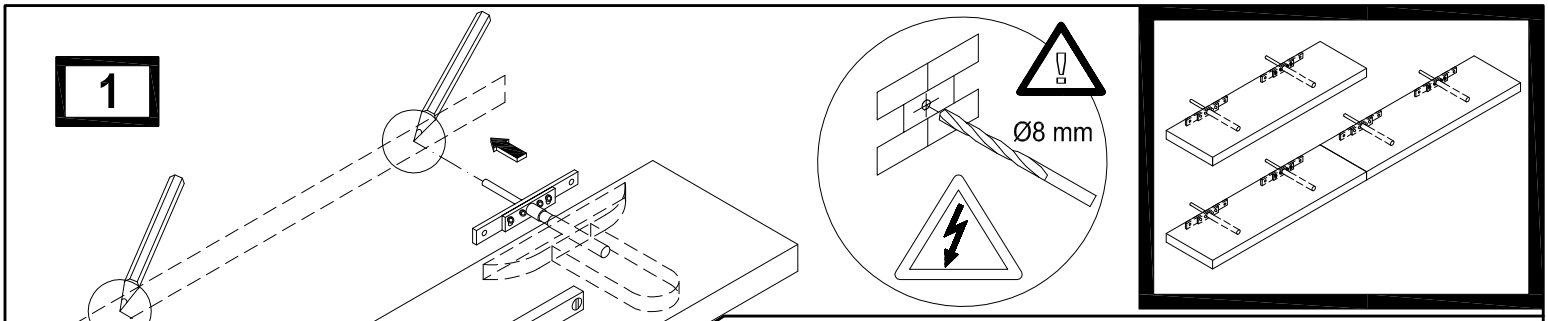

Wandbefestigung - Achtung! Die Wandbeschaffenheit ist vor der Montage unbedingt zu prüfen. Verwendung von Dübeln bei Beton und/oder festem Mauerwerk. Bei abweichender Beschaffenheit (z.B. Rahmenbauweise mit Gipskartonplatten, Leichtbausteinen etc.) ist eine andere, der Belastung angemessene Befestigung bauseits vorzunehmen. Beachten Sie, dass in dem Befestigungsbereich keine Elektro-Installationszonen und keine Ver- oder Entsorgungsleitungen vorhanden sein dürfen. Prüfen Sie mit einem geeigneten Leitungssuchgerät. Beachten Sie, dass Kunststoffrohre nicht dedektiert werden.

Wall mounting - Please note! Please be sure to test the soundness of walls beforehand. Use plugs for concrete and solid walls. Use a different method that is capable of withstanding the load for lighter types of walls (e.g. framed gypsum plaster board, light brickwork, etc.). Please note that there must not be any electrical installations nor any electrical connections or leads of any kind in the assembly area. Please ensure this is so by testing the area with a suitable electrical leads search device. Please also note that plastic tubing will not be detected.

***Fixation murale** - Attention! La composition du mur doit absolument être contrôlée. Utilisation de chevilles pour le béton et/ou la maçonnerie dure. Pour les autres types de construction (cloisons en placoplâtre, maçonnerie légère, etc...), il faut prévoir un autre mode de fixation en rapport avec la charge. Veuillez contrôler l'absence d'installations électriques et de conduits dans le secteur de la fixation à l'aide d'un appareil. Veuillez noter que les tubes en matière synthétiques ne sont pas détectés.*

Bevestiging aan de muur - Attentie! Controleer, alvorens te beginnen, altijd de aard en de kwaliteit van de muur, waaraan gemonteerd moet worden. Gebruik voor de bevestiging aan beton en schoonmetselwerk de door hülsta meegeleverde standaard pluggen en passende schroeven. In geval van muren van een ander, lichter soort materiaal (bijv. gipsplaten op een raamwerk of lichte bouwstenen) moet een ander, aan het draagvermogen aangepast speciaal bevestigingsmateriaal gebruikt worden. N.B.! In het muurgedeelte waar gemonteerd moet worden, mogen zich geen elektro-installatiezones bevinden resp. mogen geen aan- en/of afvoerleidingen (buizen) lopen. Dit kan gecontroleerd worden met speciale daarvoor bestemde detectieapparatuur. N.B.! Kunststofleidingen kunnen helaas niet worden gedetecteerd.

Настенное крепление - Пожалуйста, обратите внимание! Не забудьте проверить надежность стен заранее. Используйте заглушки для бетонных и монолитных стен. Используйте другой метод, который способен выдерживать нагрузку для более легких типов стен (например, для гипсокартона и для легкой кирпичной кладки и т.д.). Обратите внимание, что не должно быть каких-либо электрических проводов, ни каких-либо электрических соединений в месте крепления . Пожалуйста, убедитесь, что это так, путем тестирования данной области подходящим поисковым устройством (тестером). Обратите внимание, что пластиковые трубки не обнаруживаются.

壁挂式安装 – 请注意！请务必确保提前测试墙壁的稳固性。使用混凝土和实心墙壁插座。 对于承重负荷较轻类型的墙壁（例如，框架结构用石膏板，轻质砖等），使用不同的方法找到合理承重点。请注意，在装配区不能有任何电气设施，也不能有任何电气连接装置或任何类型的导引线 。请确保（此注意事项）在装配区经由相应的电引搜索设备 进行了搜索检测。同时请注意，塑料管是无法被（此搜索设备）检测到的。

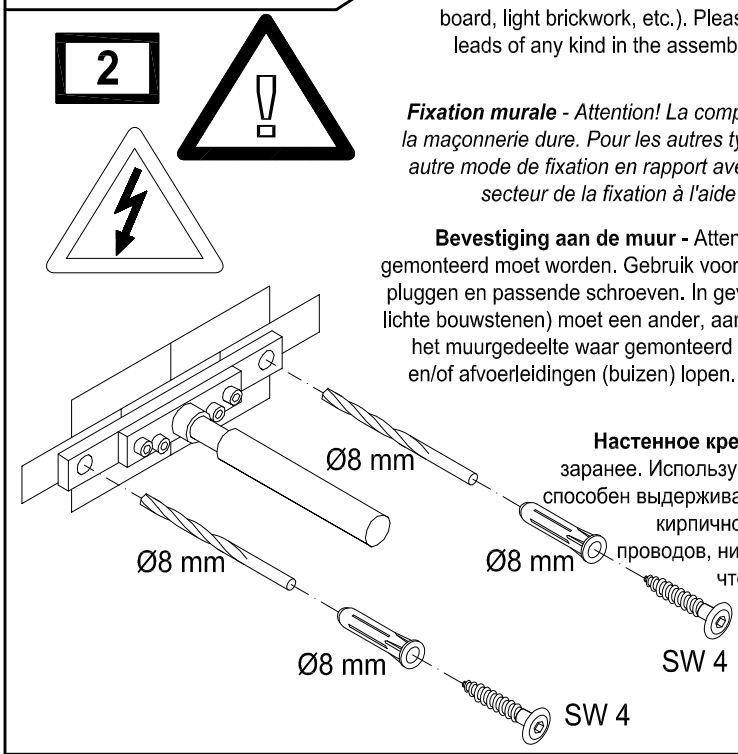

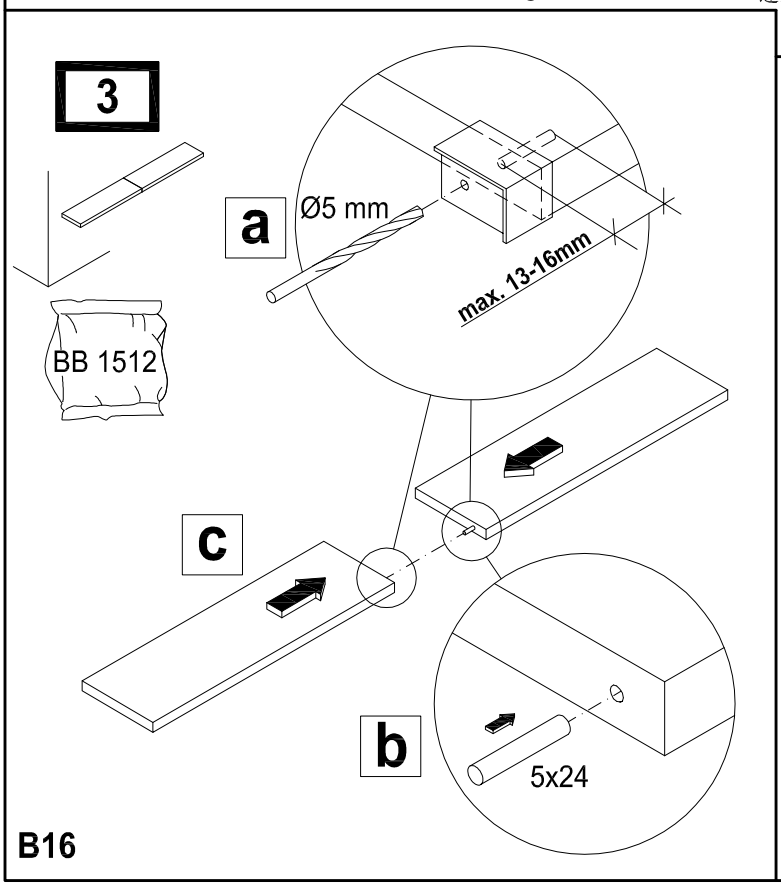

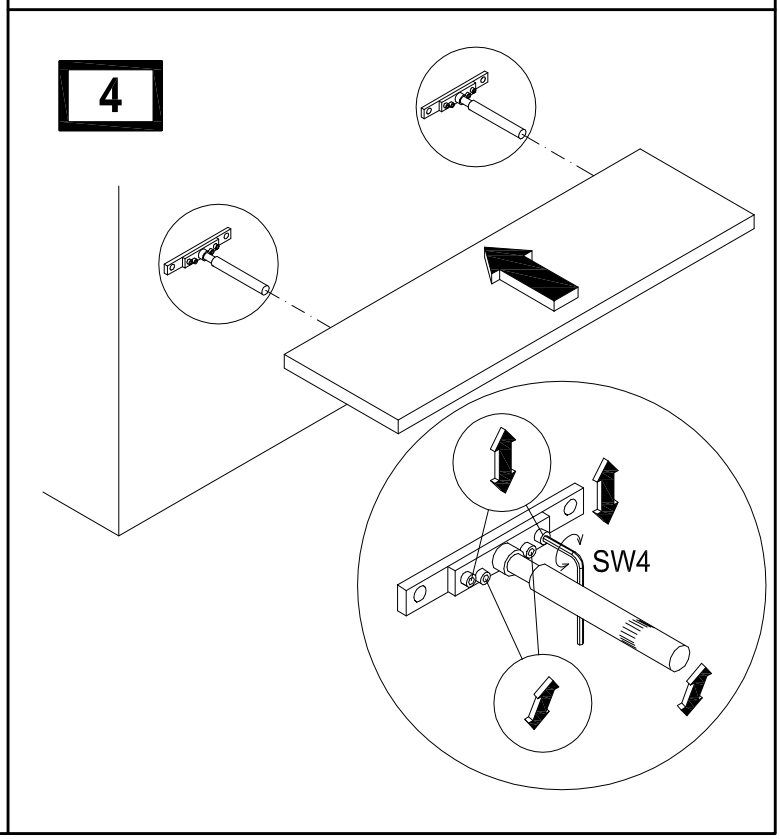

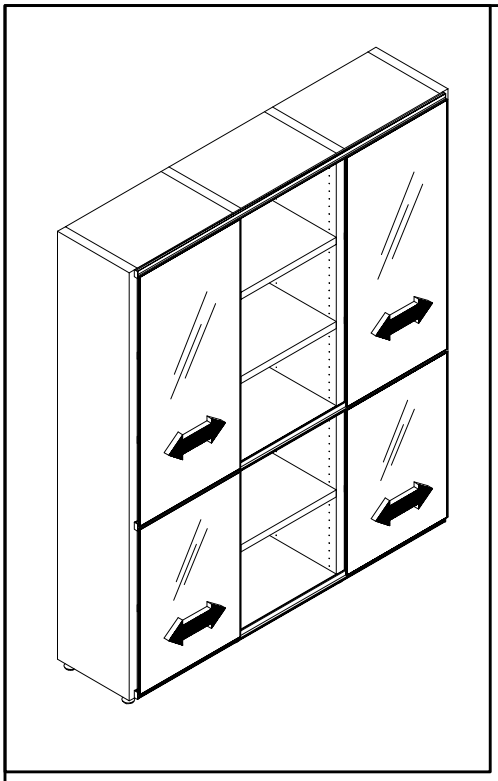

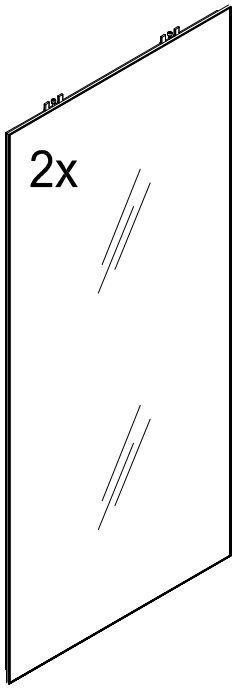

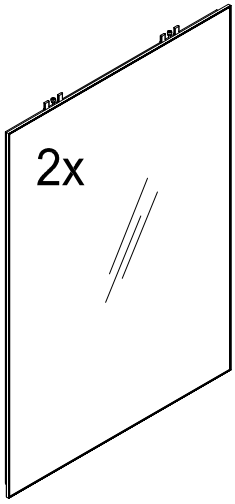

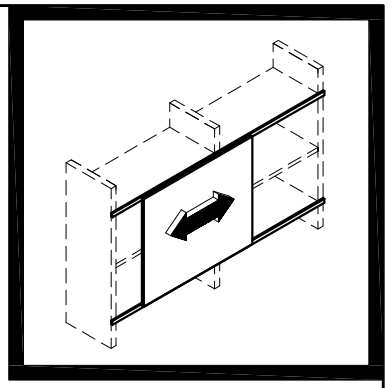

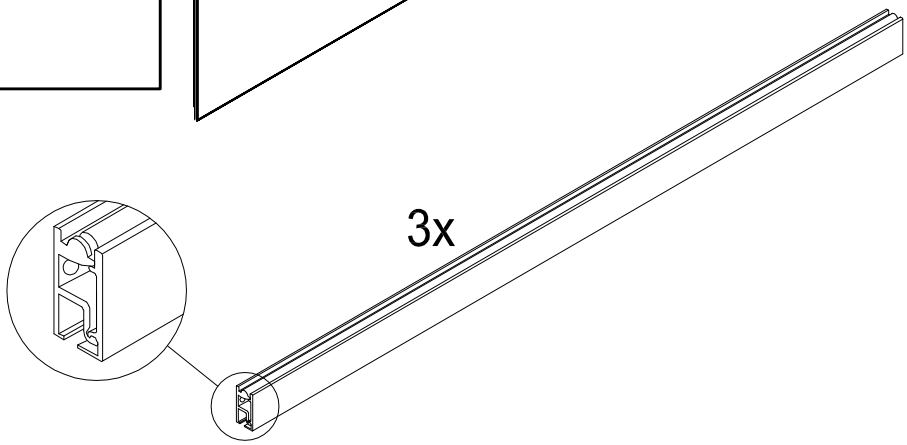

BB 1619	Mat. 1201552		
	2x		
	4x		4x10
BB 2081	Mat. 1450580		
	1x		SW4
	1x		
BB 2142	Mat. 1478389		
	2x		
	1x		Ø3 mm
BB 2151	Mat. 1484411		
	3x		

BB 2155	Mat. 1488291		
	2x		
BB 2293	Mat. 1529957		
	4x		
	1x		links
	1x		rechts
	1x		links
	1x		rechts
	5x		4x17
	42x		4x35
	6x		4x35

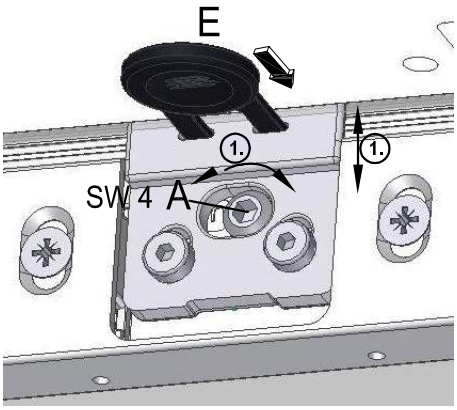

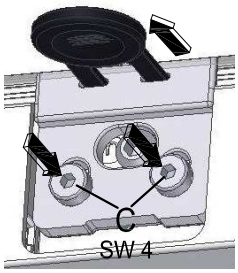

Die Höheneinstellung über den gesamten Laufweg prüfen, eventuell die Ausrichtung des Möbels korrigieren.
Check the height setting over the entire length of the rail, correct the unit settings if necessary.
Le réglage en hauteur est à contrôler sur l'ensemble du trajet. Corriger éventuellement l'aplomb du meuble.
Instelling van de hoogte over de gehele loop-traject controleren. Eventueel de waterpasstelling van het meubel corrigeren.

Höheneinstellung des Führungsbeschlages über Excenter (A). Wenn die Einstellhilfe (E) an der Unterseite der Laufschiene anliegt, ist die opti}male Einstellung erreicht! Schrauben (C) fest anziehen
Height adjustment via excenter screw (A). The perfect setting is achieved when the adjuster aid (E) rests on the underside of the guiderail! Tighten screws (C) firmly.
Réglage en hauteur de la ferrure de guidage à l'aide de l'excentrique (A). Le réglage optimal est obtenu lorsque la pièce pour l'aide au montage (E) repose sur la face inférieure du rail! Serrer les vis (C).
Instelling van de hoogte van het geleidingsbeslag via excenter (A). Als de instelhulp (E) vlak tegen de onderkant van de rail ligt, is de optimale instelling bereikt! Schroeven (C) vastdraaien.

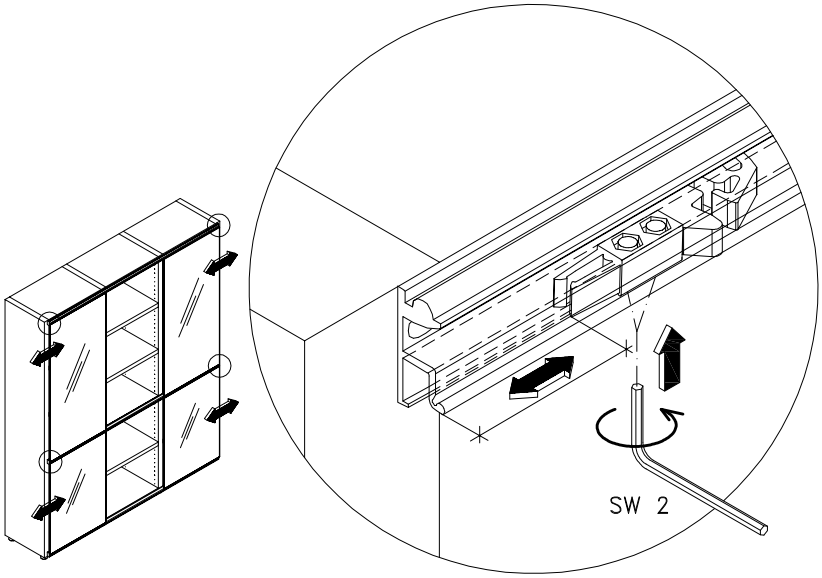

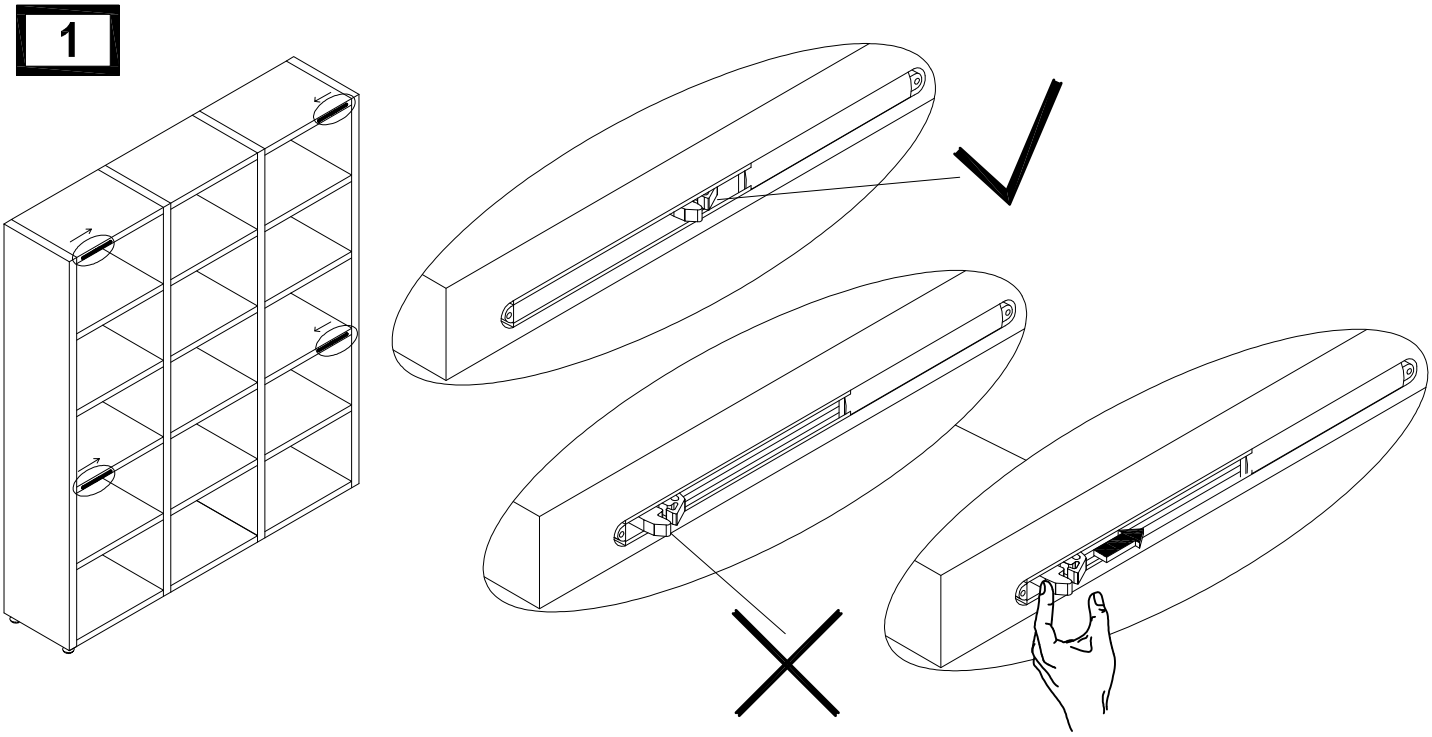

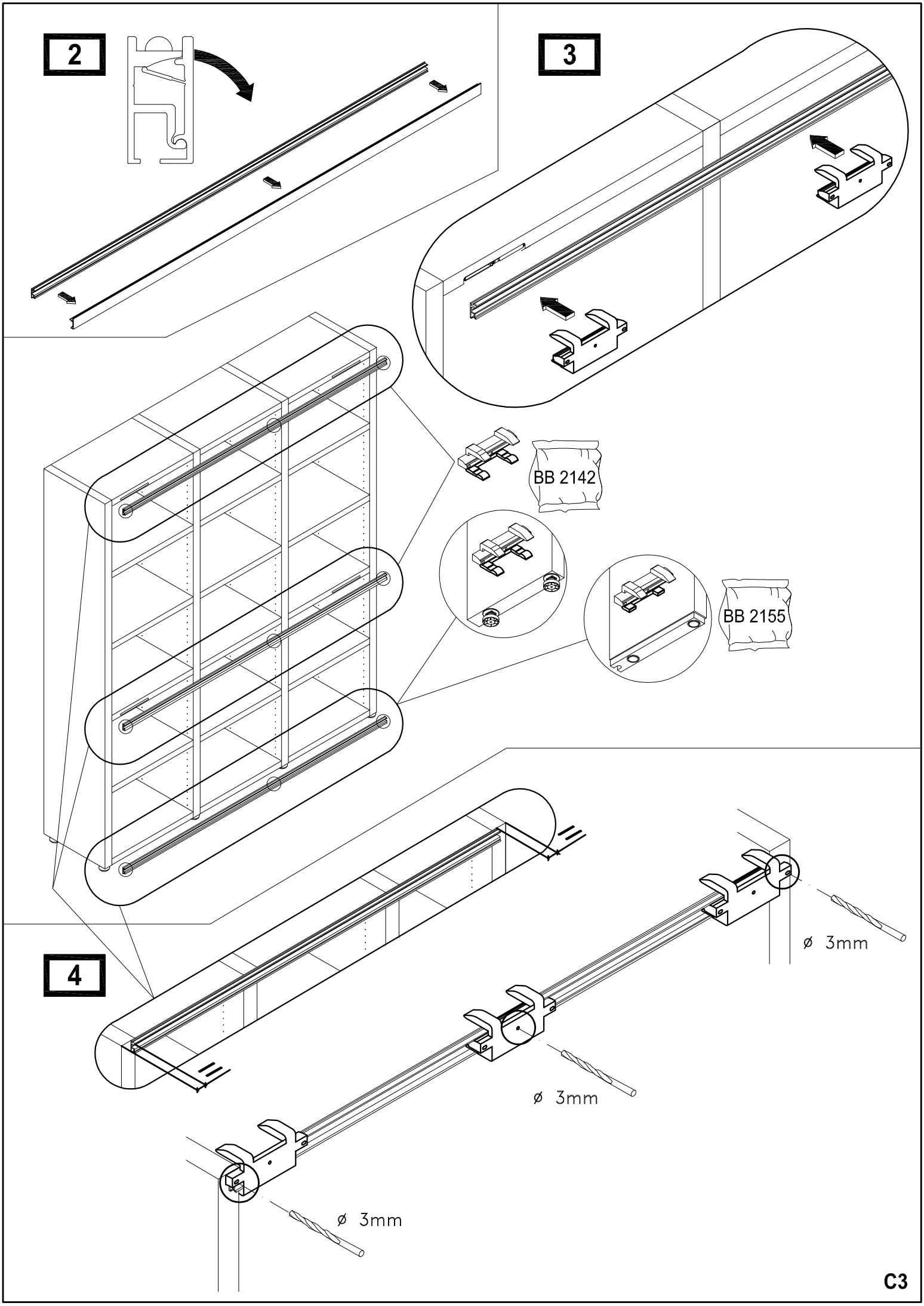
2
3
BB 2142
BB 2155
4
ø 3mm
ø 3mm
ø 3mm

5

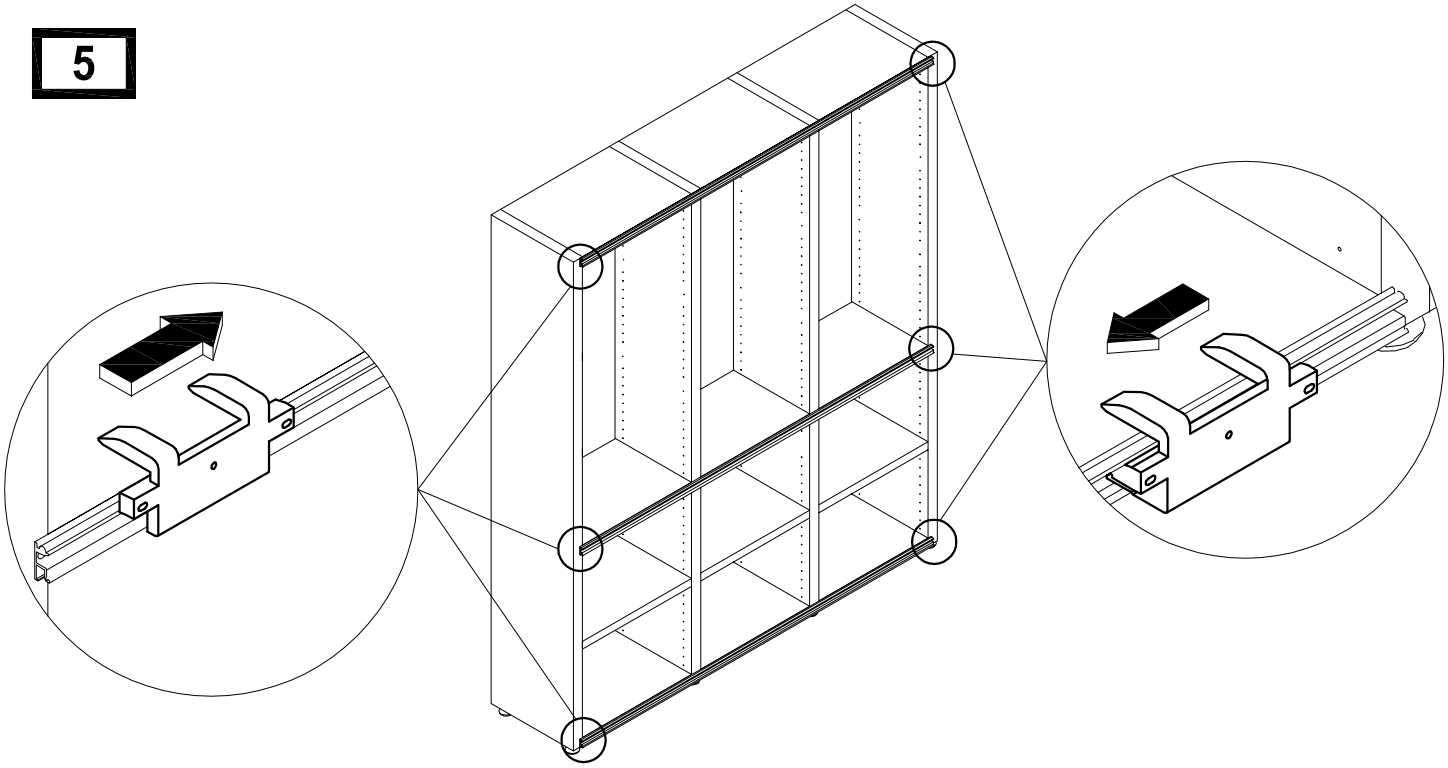

6

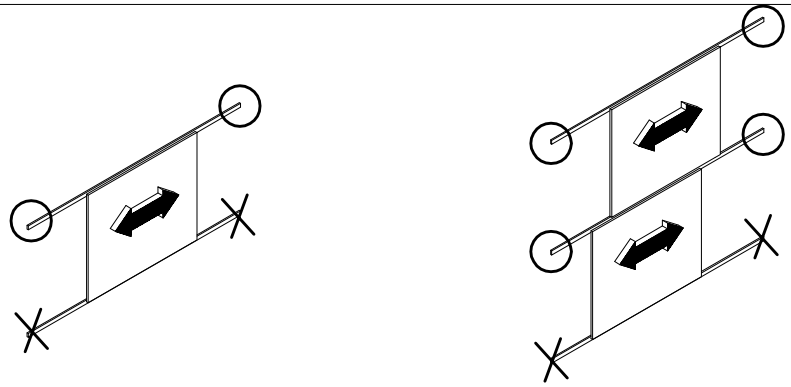

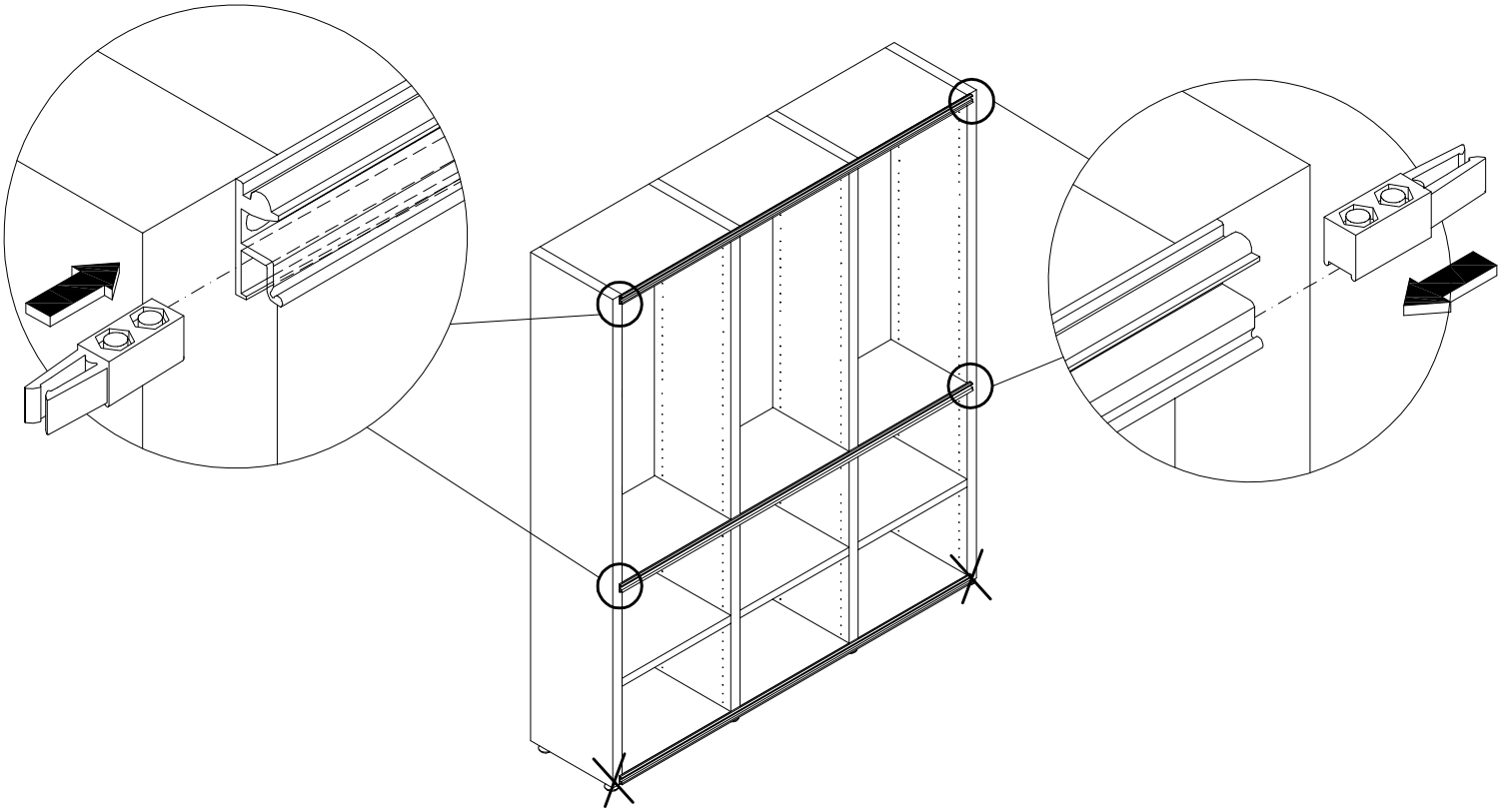

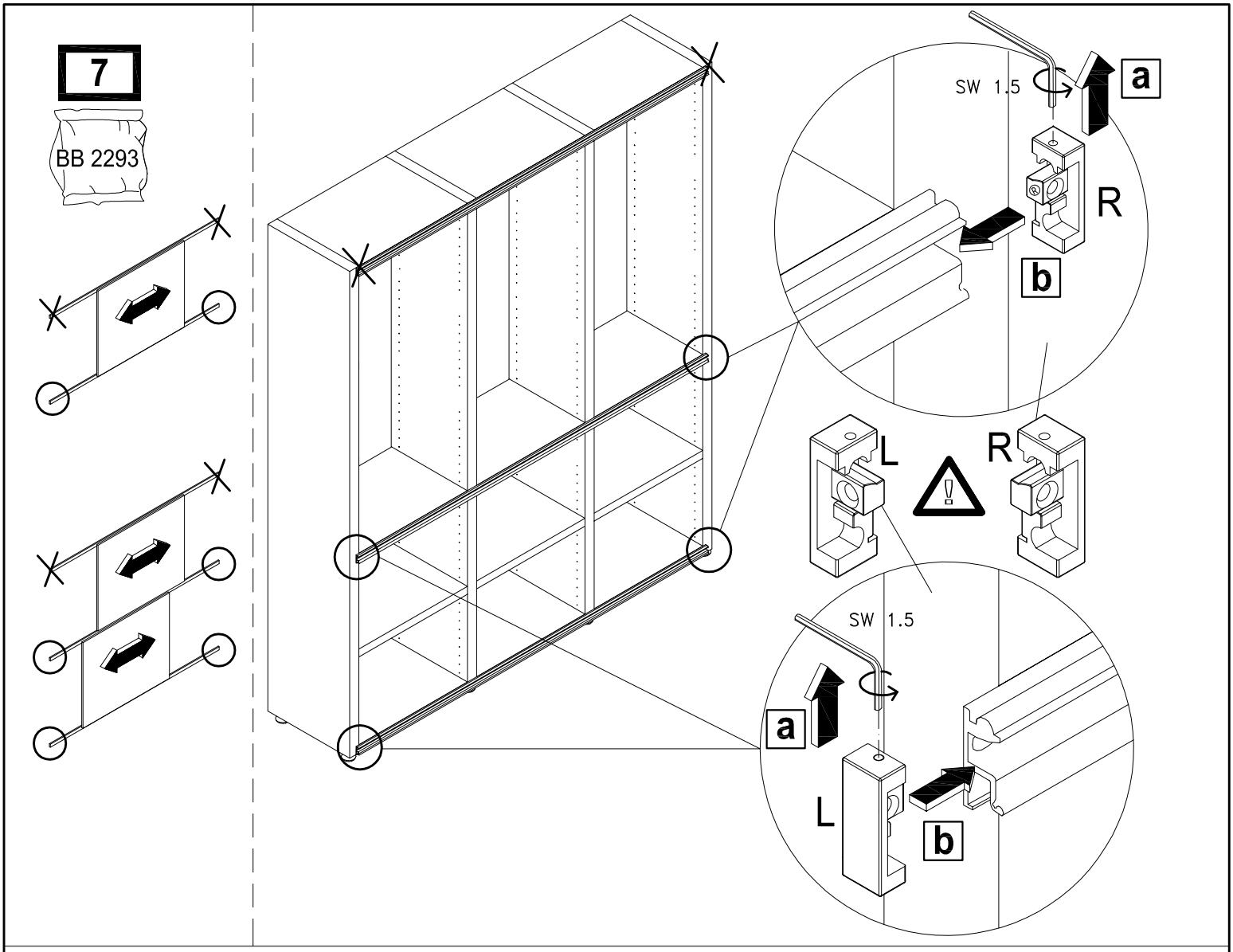
7
BB 2293
SW 1.5
a
R
b
L
R
SW 1.5
a
L
b

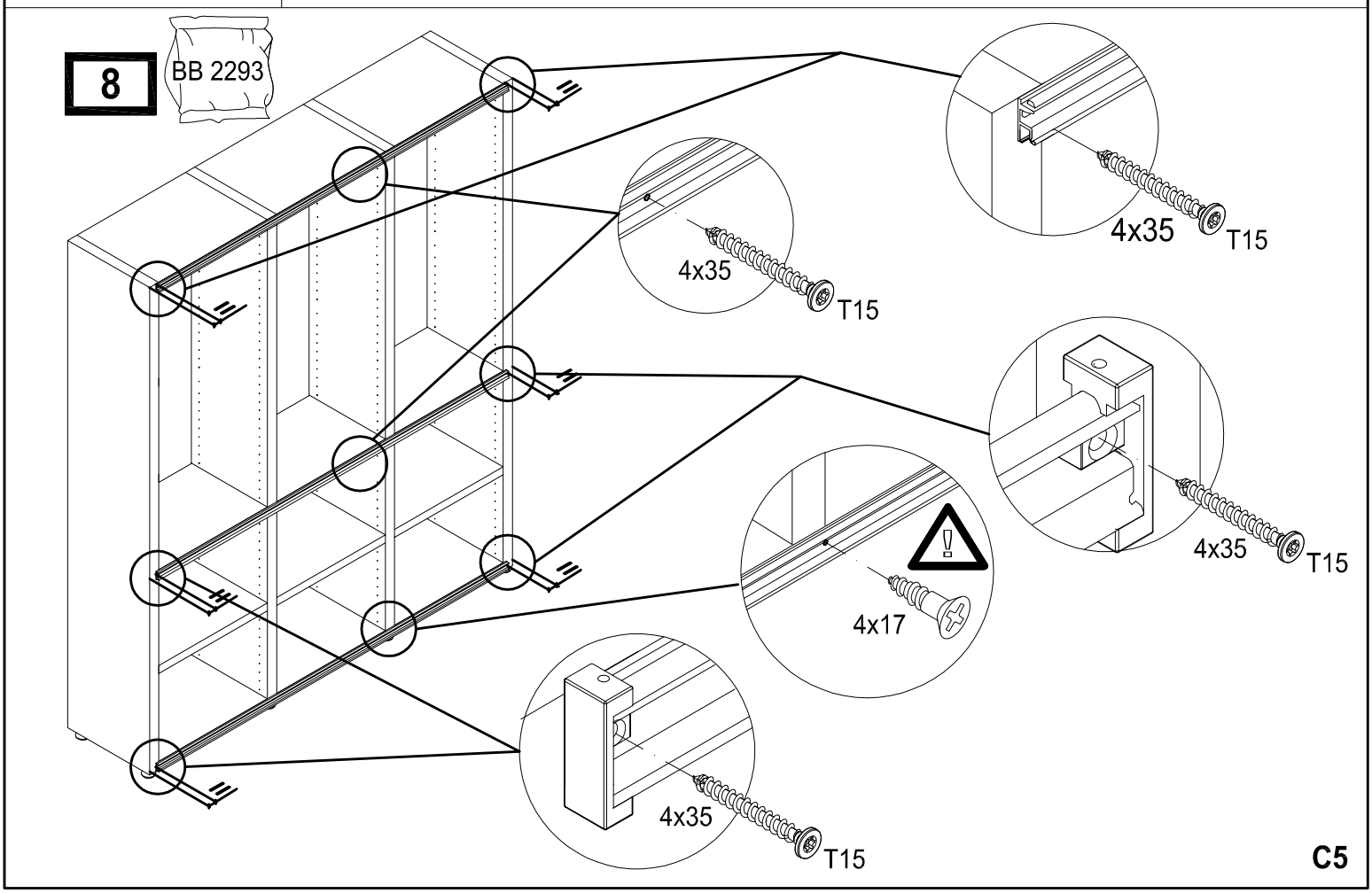
8
BB 2293
4x35
T15
4x35
T15
4x35
T15
4x17
4x35
T15

9

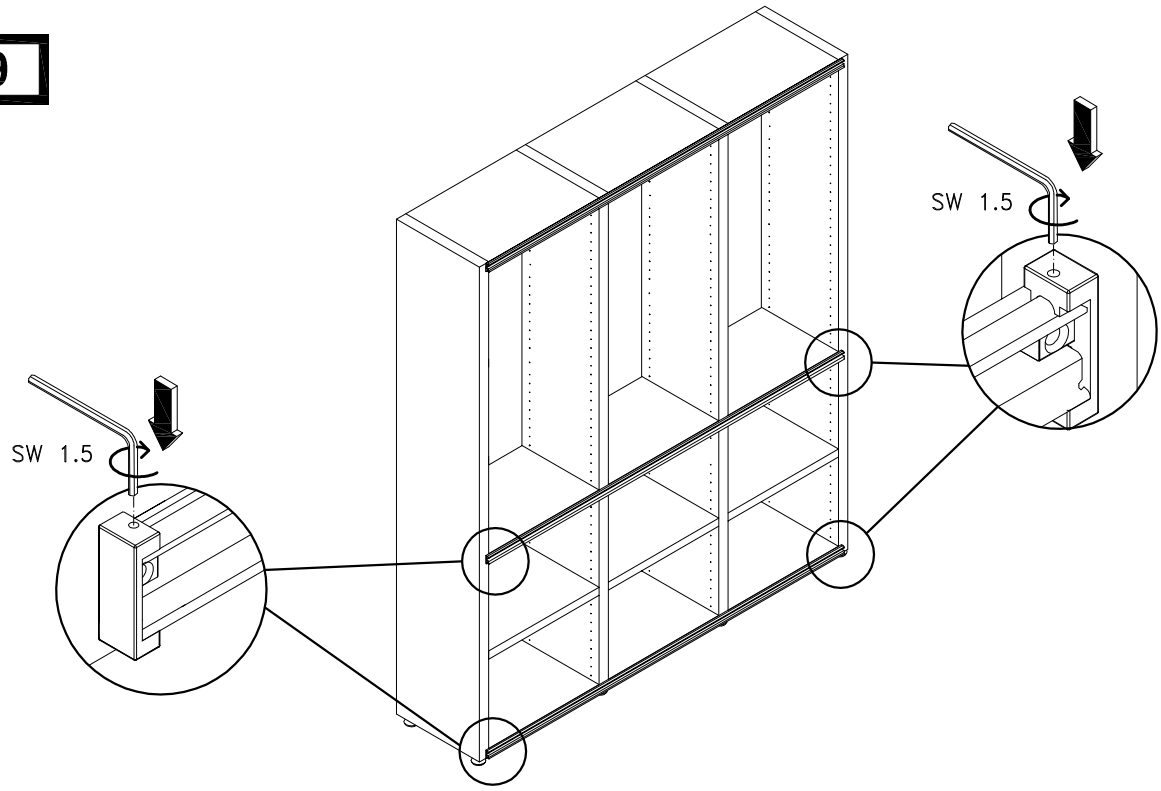

10

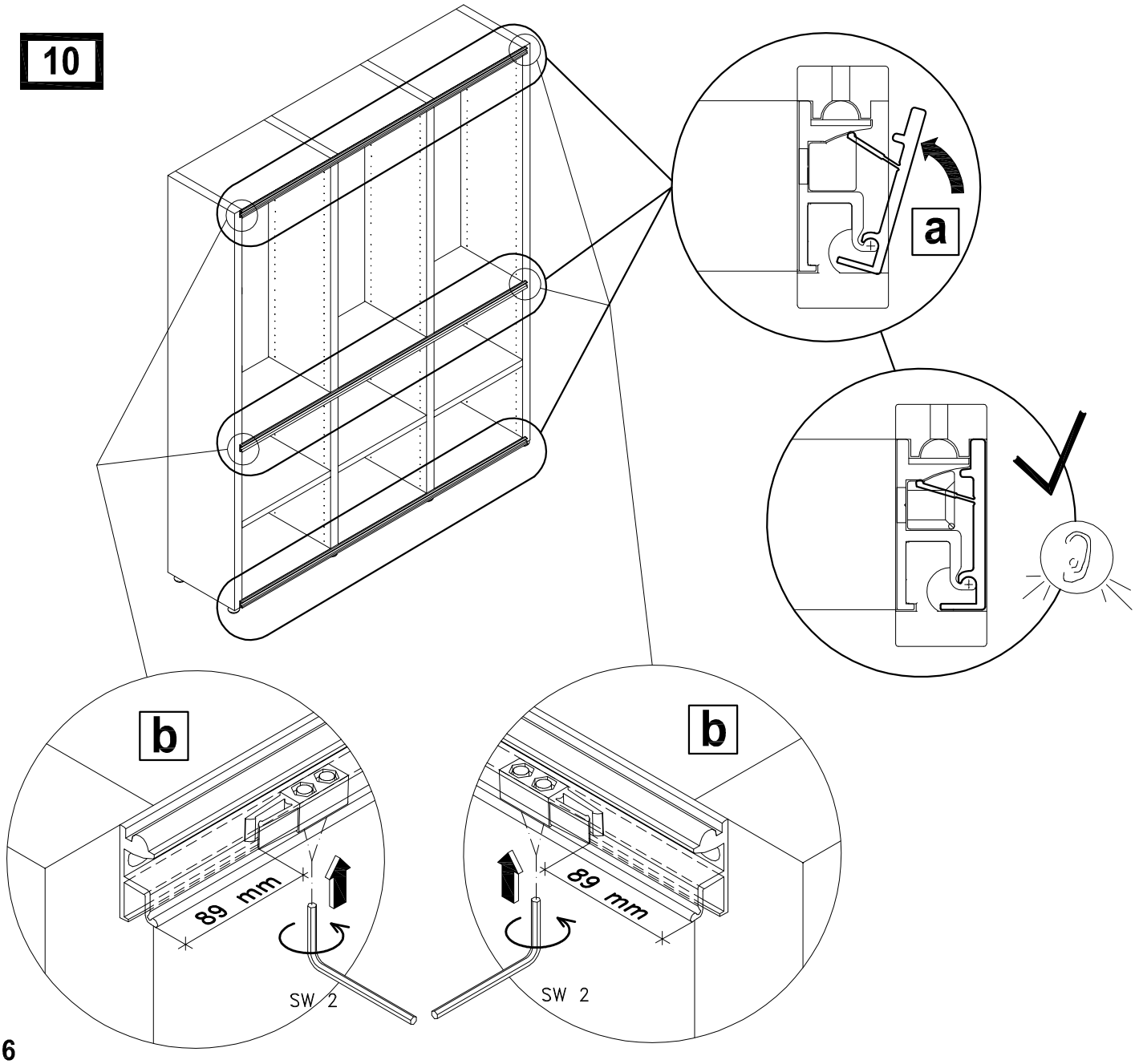

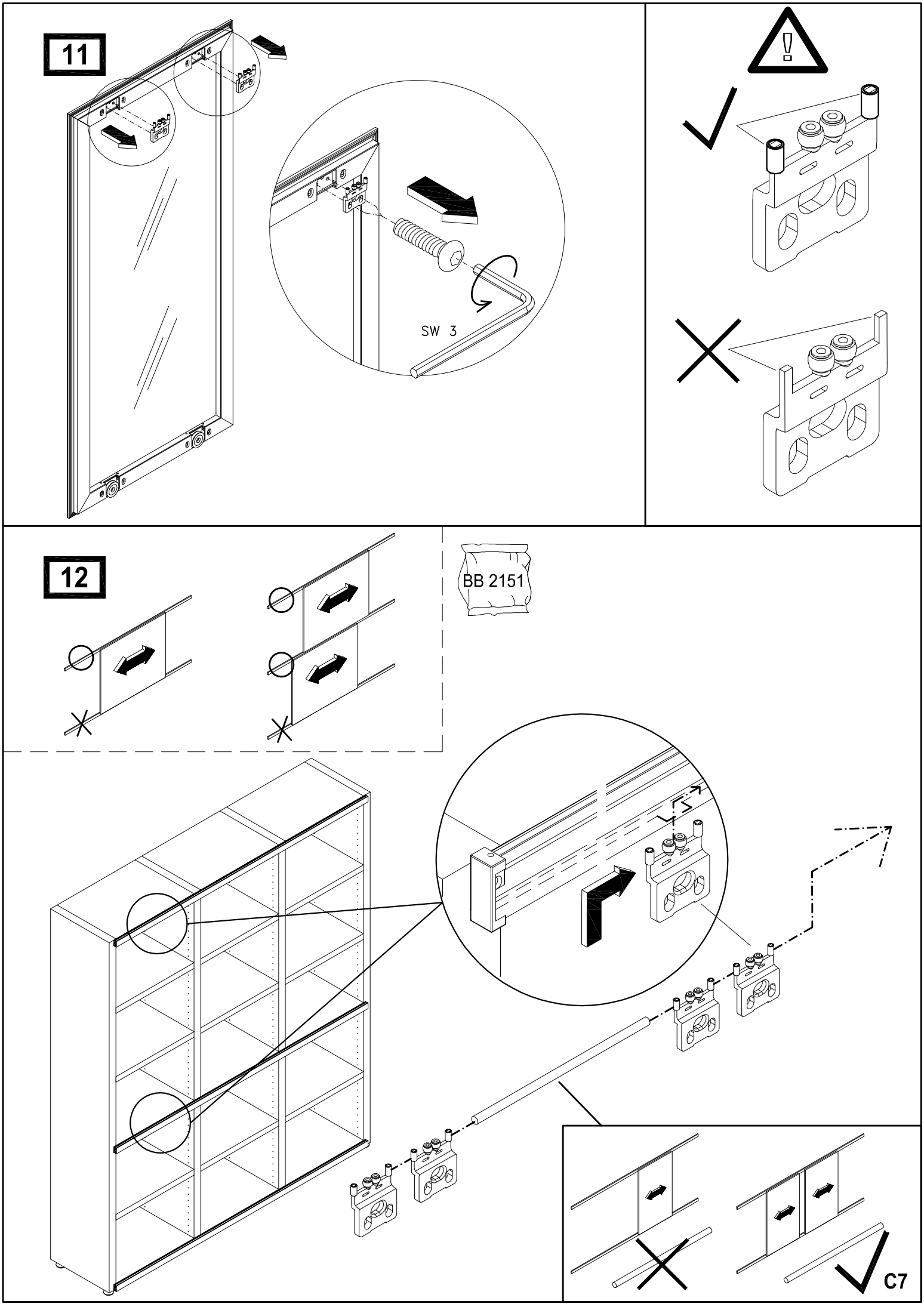
11
SW 3
12
BB 2151
C7

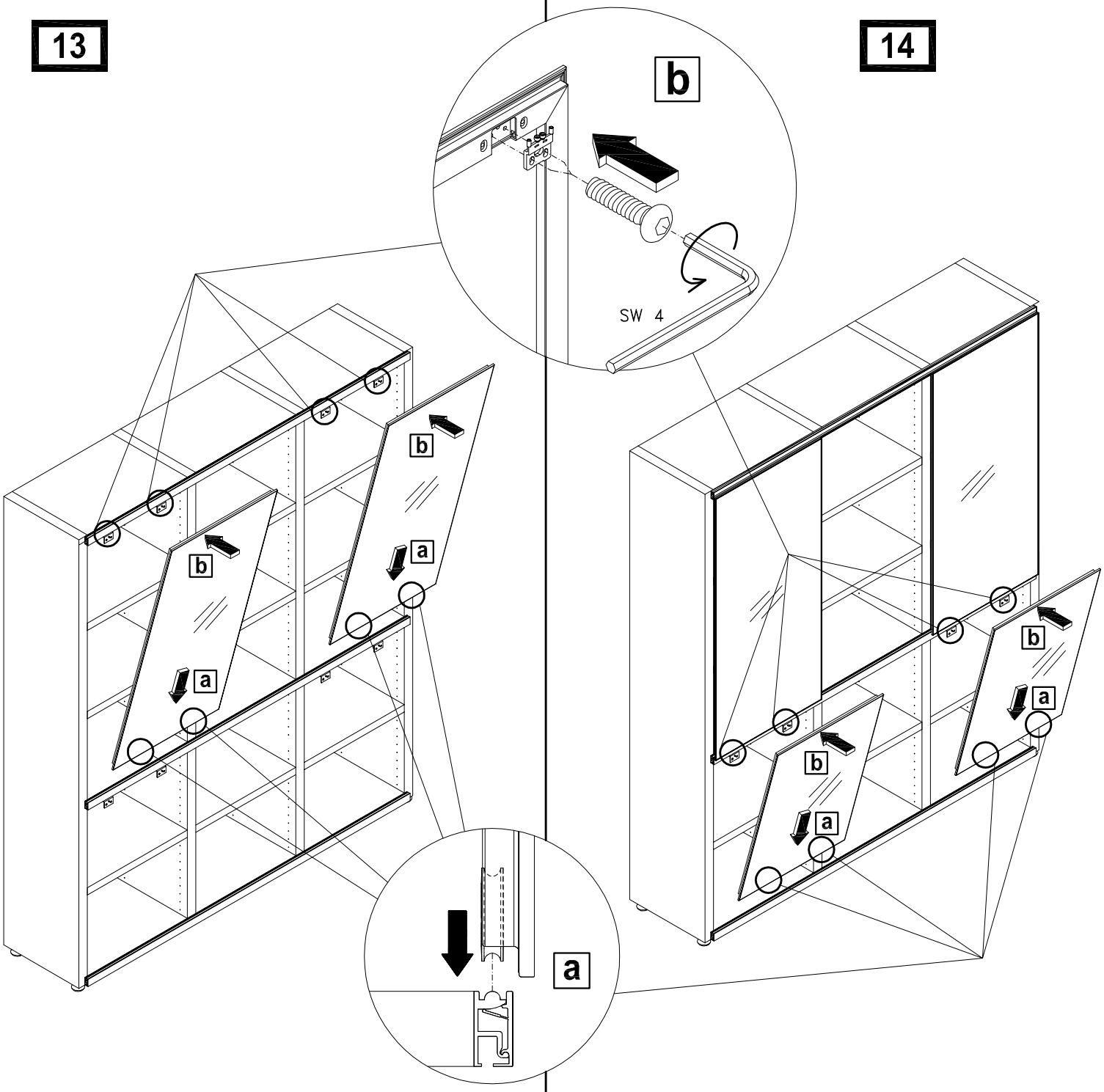
13
14
b
SW 4
b
a
b
a
b
a
b
a
a

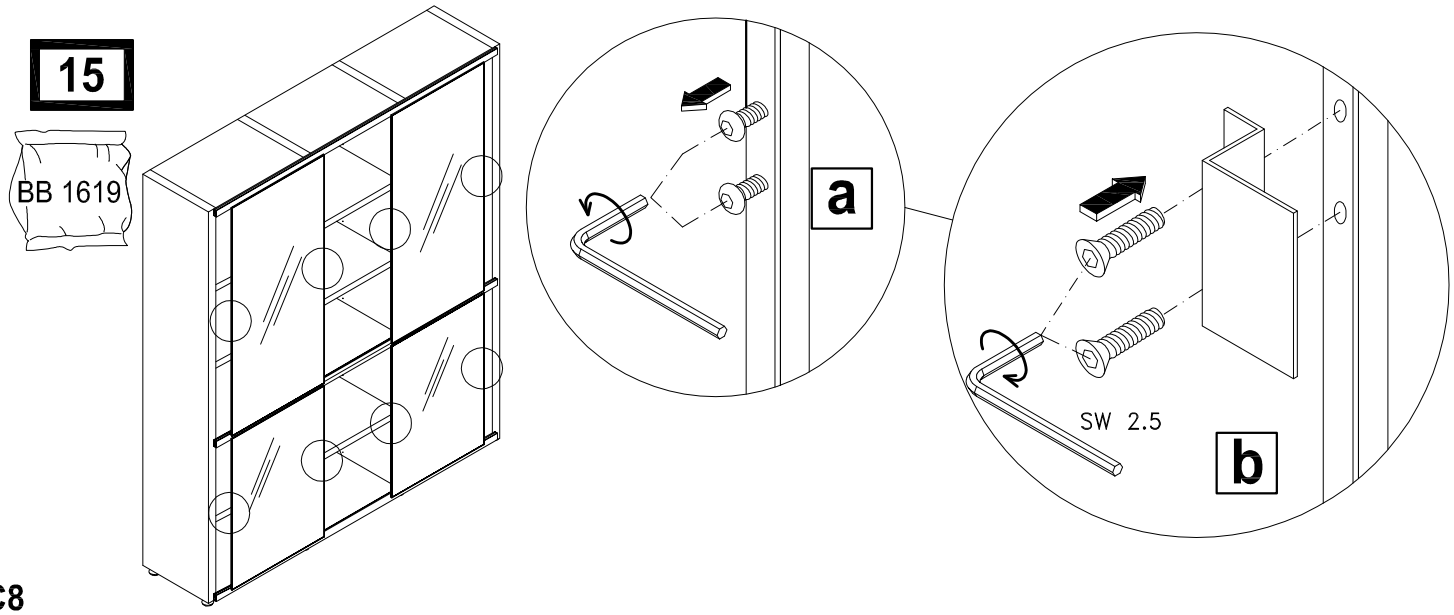
15
BB 1619
a
SW 2.5
b

16

BB 2293

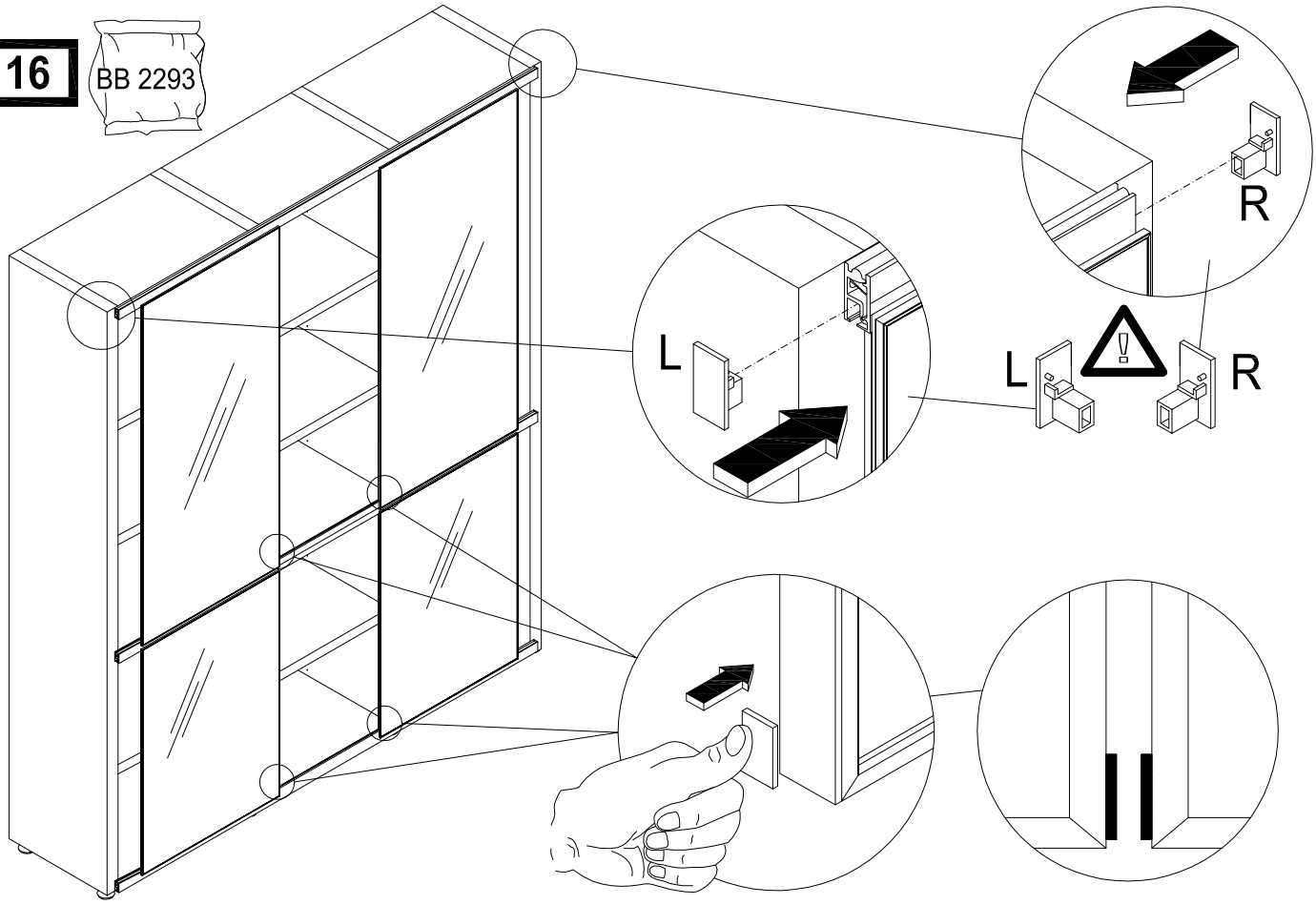

17

BB 2081

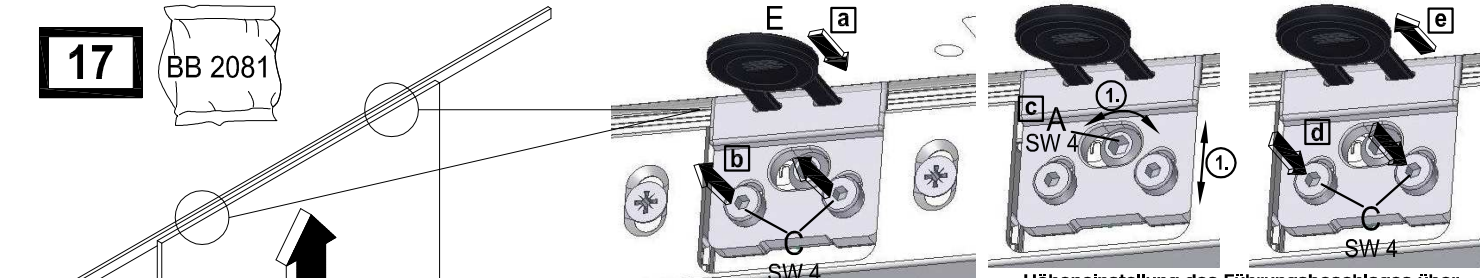

Höheneinstellung des Führungsbeschlages über Excenter (A). Wenn die Einstellhilfe (E) an der Unterseite der Laufschiene anliegt, ist die optimale Einstellung erreicht! Schrauben (C) fest anziehen

Height adjustment via excenter screw (A). The perfect setting is achieved when the adjuster aid (E) rests on the underside of the guiderail! Tighten screws (C) firmly.

Réglage en hauteur de la ferrure de guidage à l'aide de l'excentrique (A). Le réglage optimal est obtenu lorsque la pièce pour l'aide au montage (E) repose sur la face inférieure du rail! Serrer les vis (C).

Instelling van de hoogte van het geleidingsbeslag via excenter (A). Als de instelhulp (E) vlak tegen de onderkant van de rail ligt, is de optimale instelling bereikt! Schroeven (C) vastdraaien.

Die Höheneinstellung über den gesamten Laufweg prüfen, eventuell die Ausrichtung des Möbels korrigieren.

Check the height setting over the entire length of the rail, correct the unit settings if necessary.

Le réglage en hauteur est à contrôler sur l'ensemble du trajet. Corriger éventuellement l'aplomb du meuble.

Instelling van de hoogte over de gehele loop-traject controleren. Eventueel de waterpasstelling van het meubel corrigeren.

18

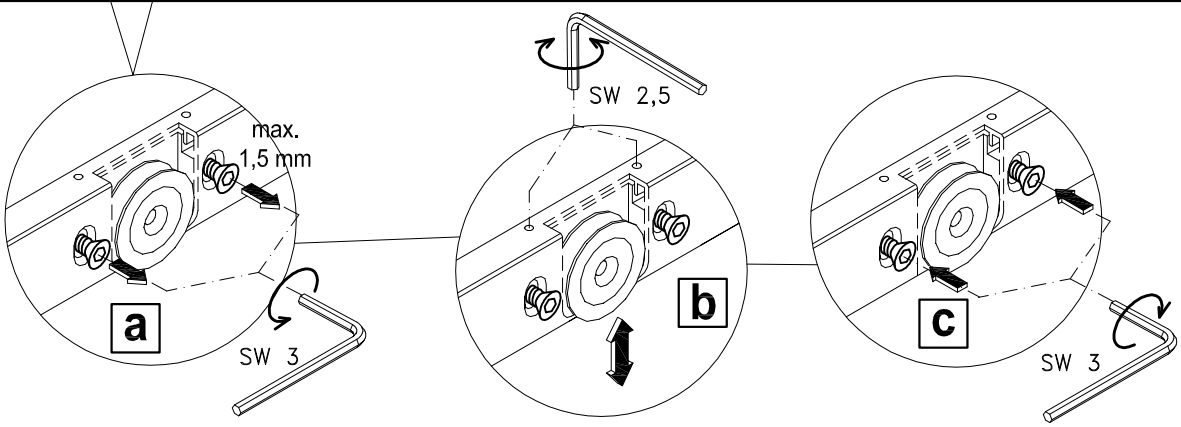

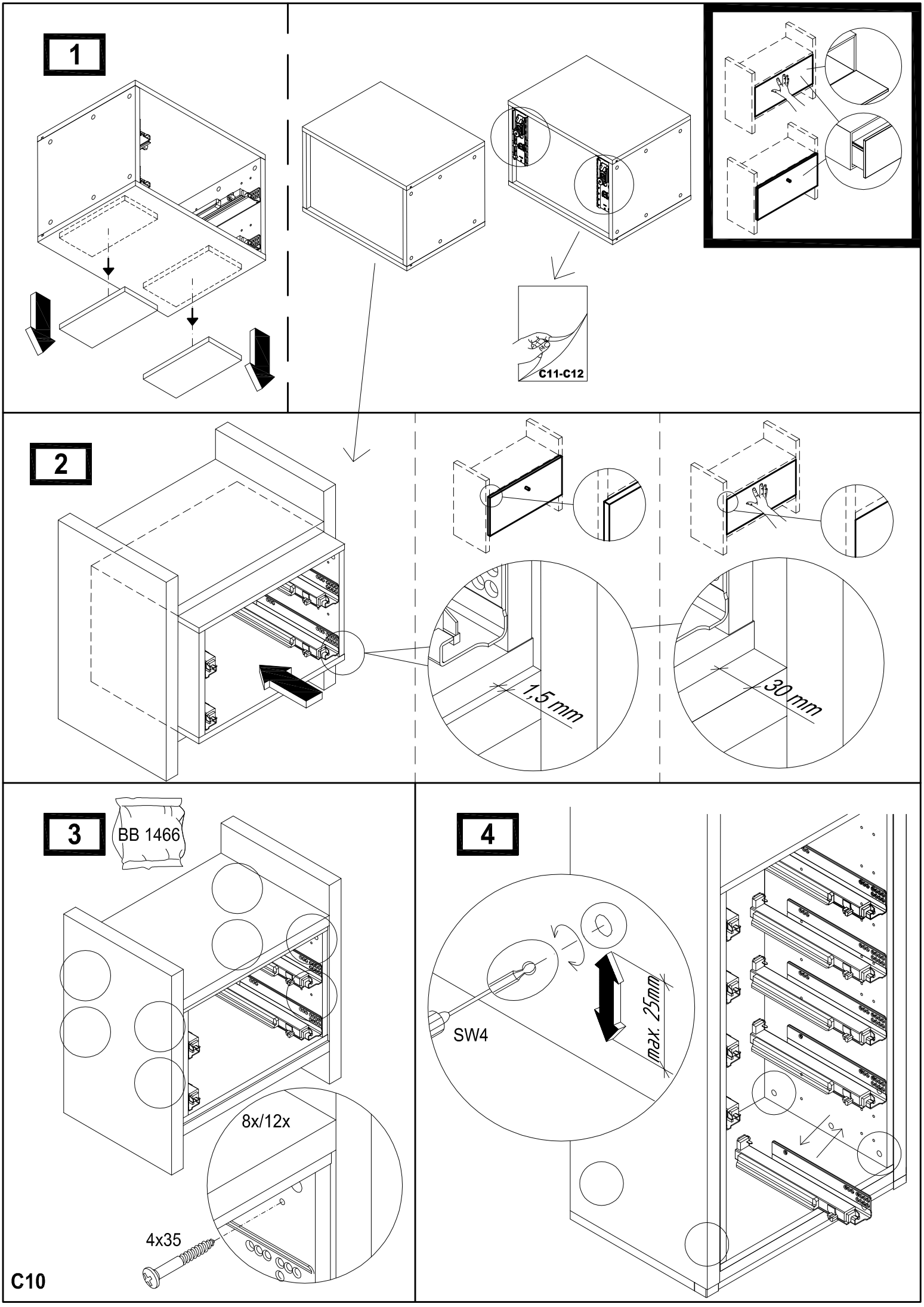
1
C11-C12
2
1,5 mm
30 mm
3
BB 1466
8x/12x
4x35
4
SW4
max. 25mm
C10

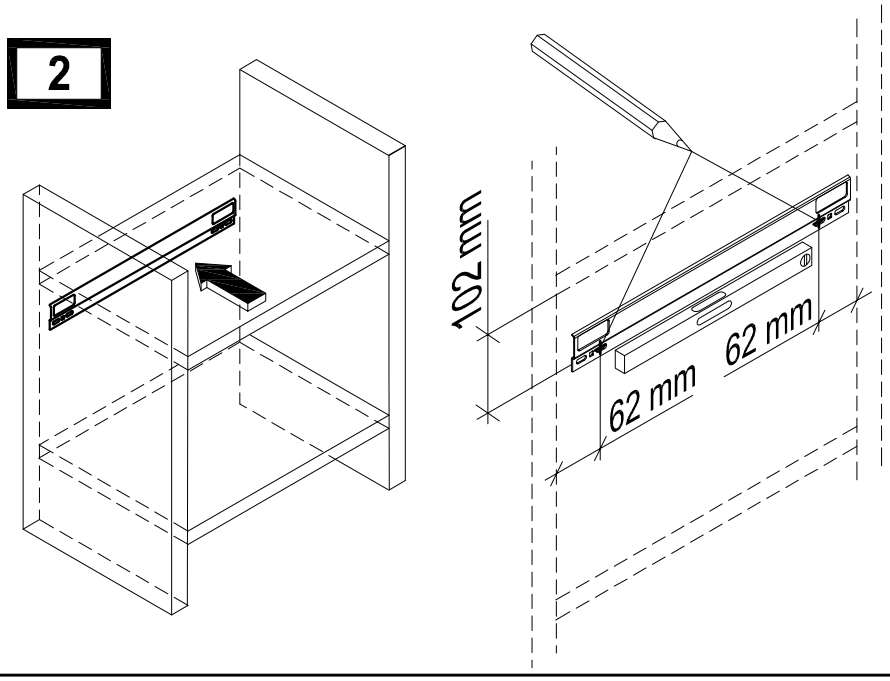

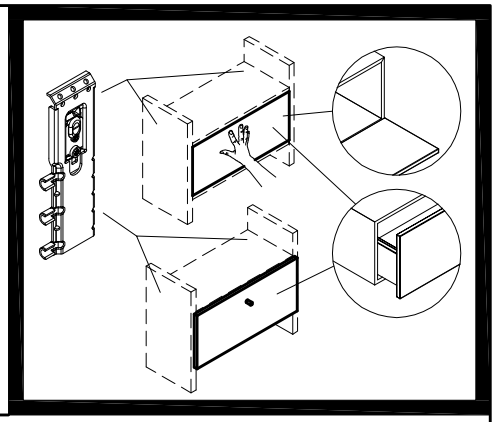

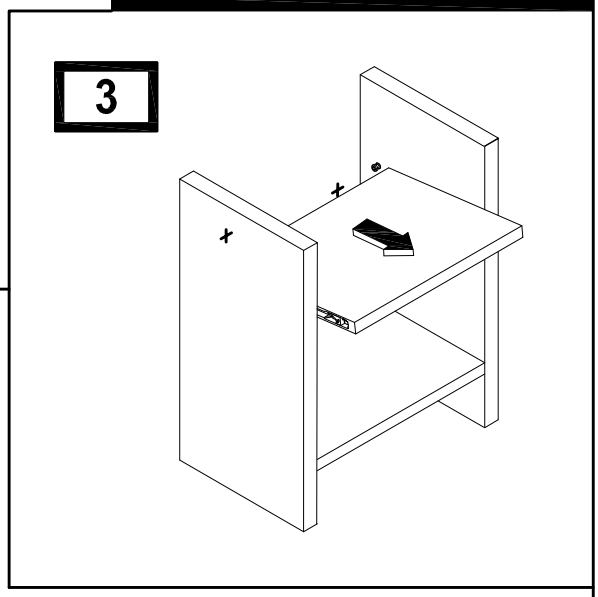

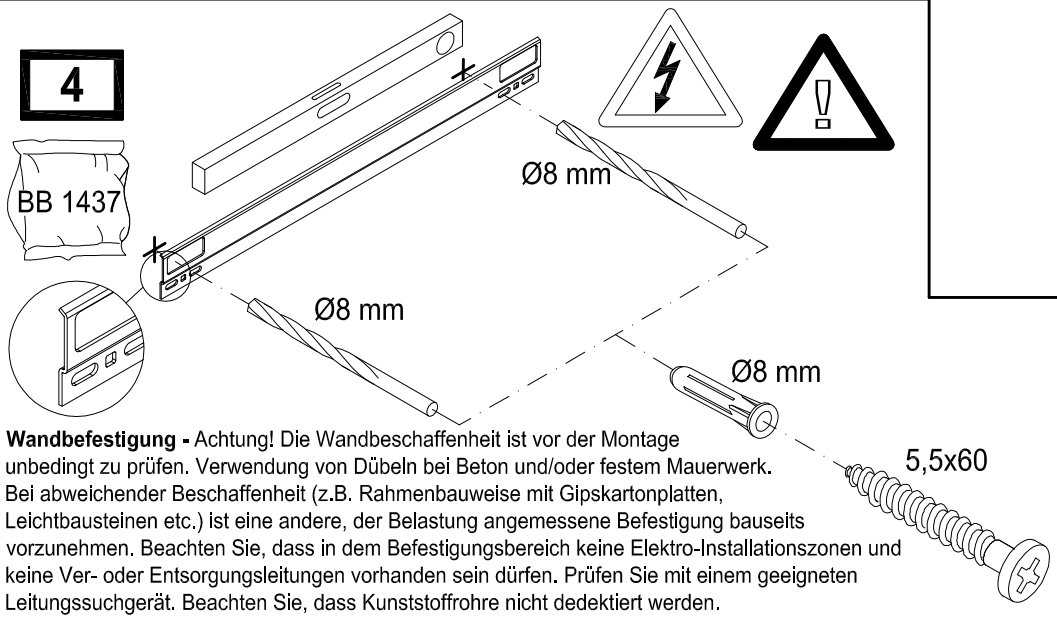

Wandbefestigung - Achtung! Die Wandbeschaffenheit ist vor der Montage unbedingt zu prüfen. Verwendung von Dübeln bei Beton und/oder festem Mauerwerk. Bei abweichender Beschaffenheit (z.B. Rahmenbauweise mit Gipskartonplatten, Leichtbausteinen etc.) ist eine andere, der Belastung angemessene Befestigung bauseits vorzunehmen. Beachten Sie, dass in dem Befestigungsbereich keine Elektro-Installationszonen und keine Ver- oder Entsorgungsleitungen vorhanden sein dürfen. Prüfen Sie mit einem geeigneten Leitungssuchgerät. Beachten Sie, dass Kunststoffrohre nicht dedektiert werden.

Wall mounting - Please note! Please be sure to test the soundness of walls beforehand. Use plugs for concrete and solid walls. Use a different method that is capable of withstanding the load for lighter types of walls (e.g. framed gypsum plaster board, light brickwork, etc.). Please note that there must not be any electrical installations nor any electrical connections or leads of any kind in the assembly area. Please ensure this is so by testing the area with a suitable electrical leads search device. Please also note that plastic tubing will not be detected.

***Fixation murale** - Attention! La composition du mur doit absolument être contrôlée. Utilisation de chevilles pour le béton et/ou la maçonnerie dure. Pour les autres types de construction (cloisons en placoplâtre, maçonnerie légère, etc...), il faut prévoir un autre mode de fixation en rapport avec la charge. Veuillez contrôler l'absence d'installations électriques et de conduits dans le secteur de la fixation à l'aide d'un appareil. Veuillez noter que les tubes en matière synthétiques ne sont pas détectés.*

Bevestiging aan de muur - Attentie! Controleer, alvorens te beginnen, altijd de aard en de kwaliteit van de muur, waaraan gemonteerd moet worden. Gebruik voor de bevestiging aan beton en schoonmetselwerk de door hülsta meegeleverde standaard pluggen en passende schroeven. In geval van muren van een ander, lichter soort materiaal (bijv. gipsplaten op een raamwerk of lichte bouwstenen) moet een ander, aan het draagvermogen aangepast speciaal bevestigingsmateriaal gebruikt worden. N.B.! In het muurgedeelte waar gemonteerd moet worden, mogen zich geen elektro-installatiezones bevinden resp. mogen geen aan- en/of afvoerleidingen (buizen) lopen. Dit kan gecontroleerd worden met speciale daarvoor bestemde detectieapparatuur. N.B.! Kunststofleidingen kunnen helaas niet worden gedetecteerd.

Настенное крепление - Пожалуйста, обратите внимание! Не забудьте проверить надежность стен заранее. Используйте заглушки для бетонных и монолитных стен. Используйте другой метод, который способен выдерживать нагрузку для более легких типов стен (например, для гипсокартона и для легкой кирпичной кладки и т.д.). Обратите внимание, что не должно быть каких-либо электрических проводов, ни каких-либо электрических соединений в месте крепления . Пожалуйста, убедитесь, что это так, путем тестирования данной области подходящим поисковым устройством (тестером). Обратите внимание, что пластиковые трубки не обнаруживаются.

壁挂式安装 – 请注意！请务必确保提前测试墙壁的稳固性。使用混凝土和实心墙壁插座。 对于承重负荷较轻类型的墙壁（例如，框架结构用石膏板，轻质砖等），使用不同的方法找到合理承重点。请注意，在装配区不能有任何电气设施，也不能有任何电气连接装置或任何类型的导引线 。请确保（此注意事项）在装配区经由相应的电引搜索设备 进行了搜索检测。同时请注意，塑料管是无法被（此搜索设备）检测到的。

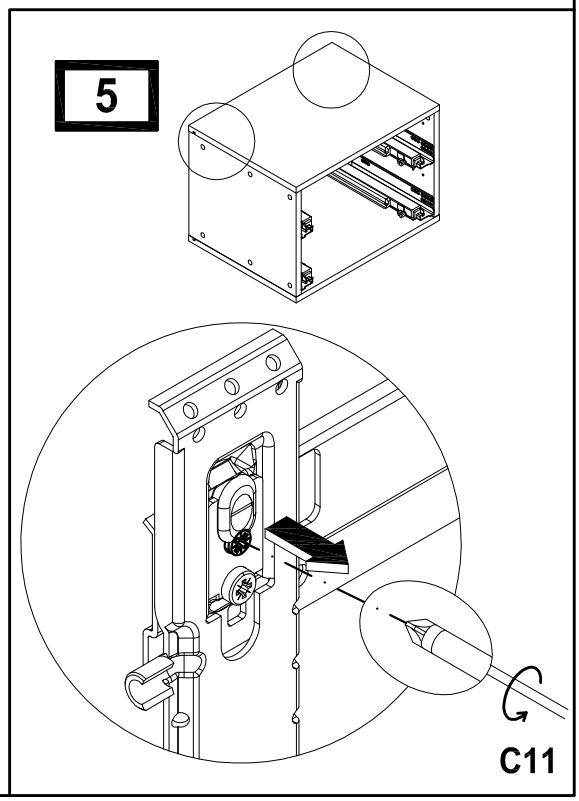

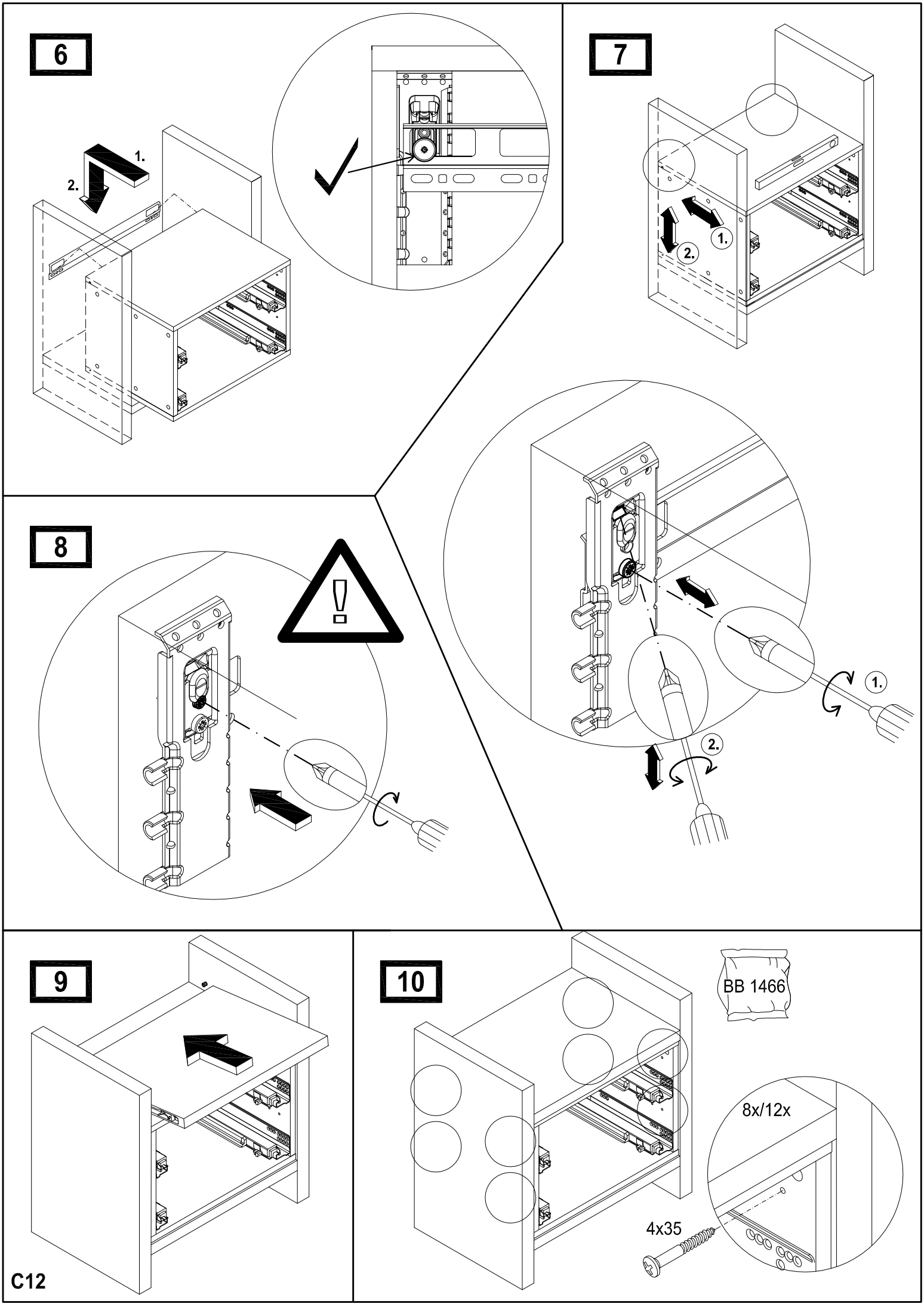
6
1.
2.
7
1.
2.
8
1.
2.
9
10
BB 1466
8x/12x
4x35
C12

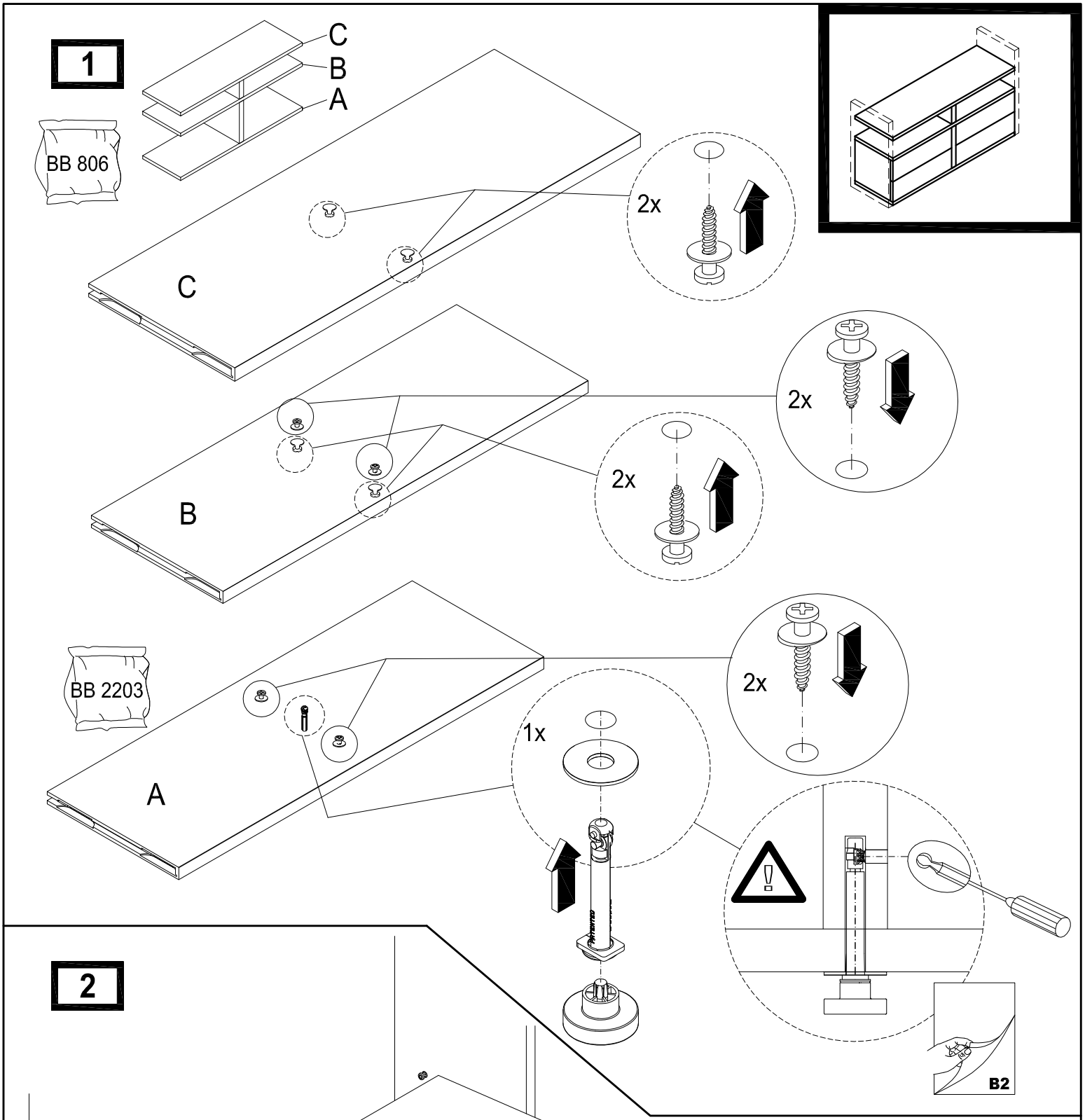
1
C
B
A
BB 806
C
2x
B
2x
2x
BB 2203
A
2x
1x
B2

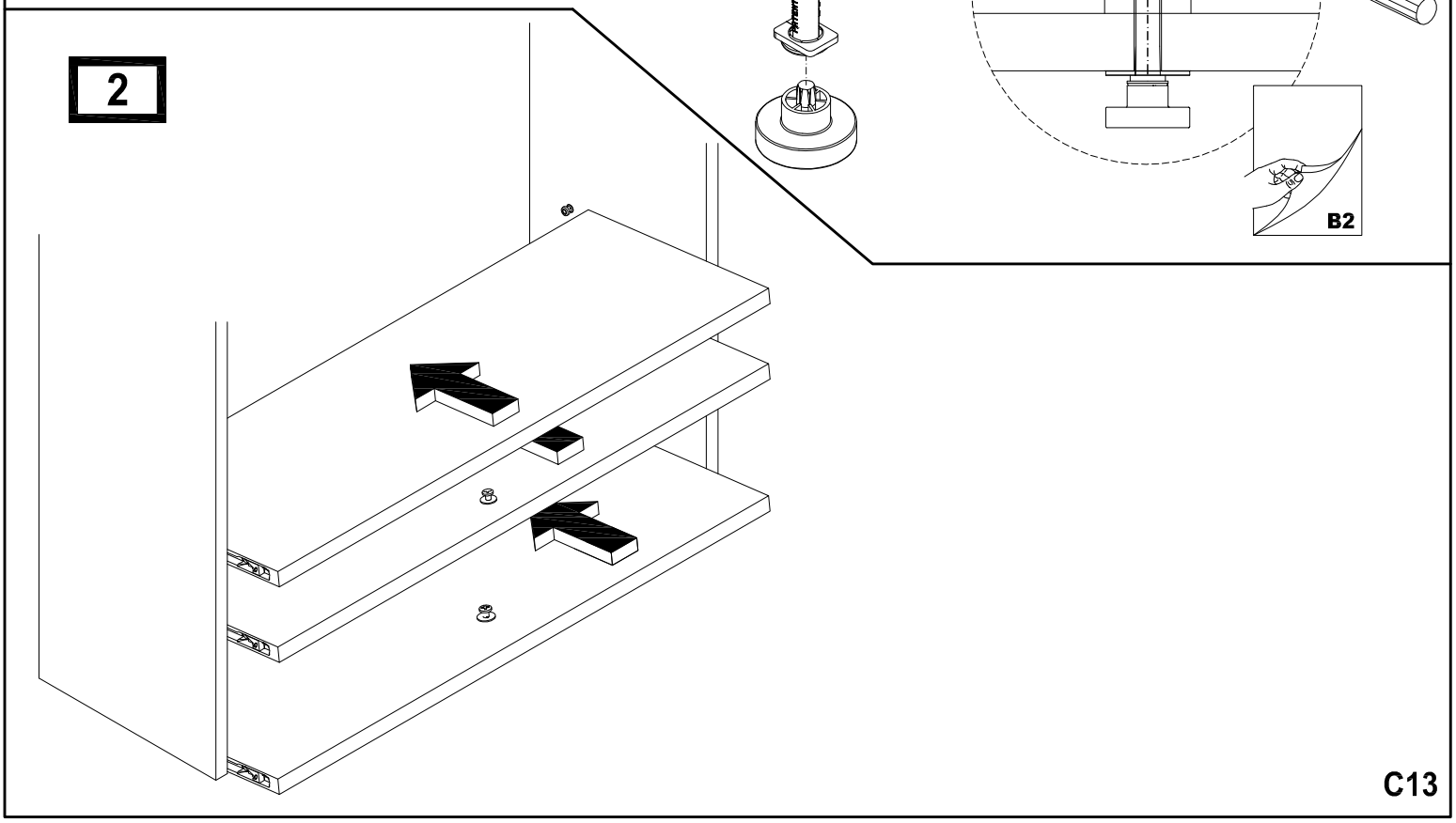
2

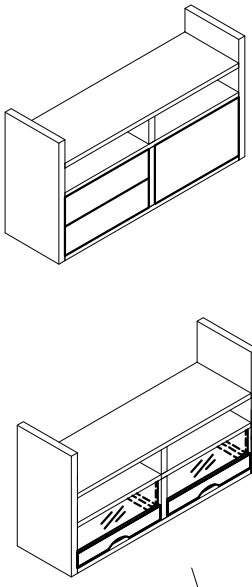

3

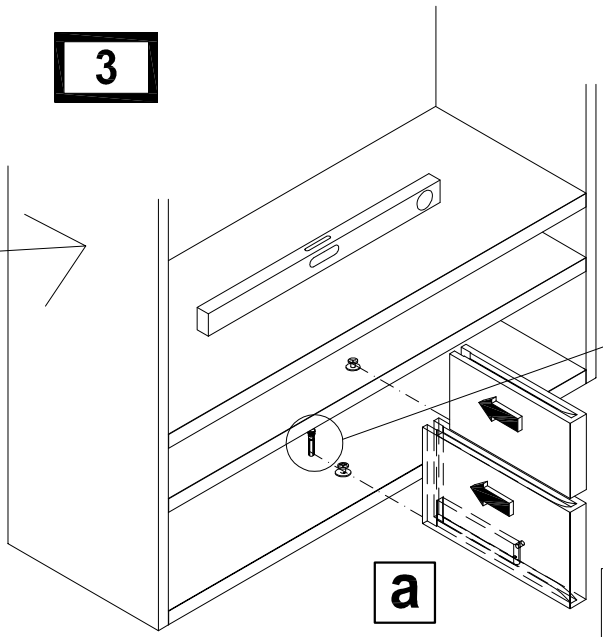

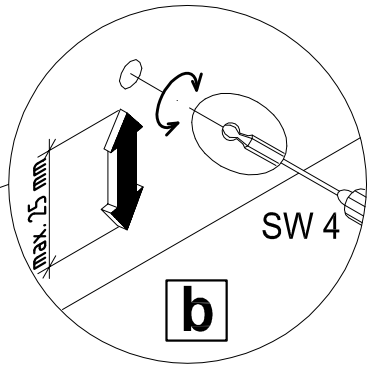

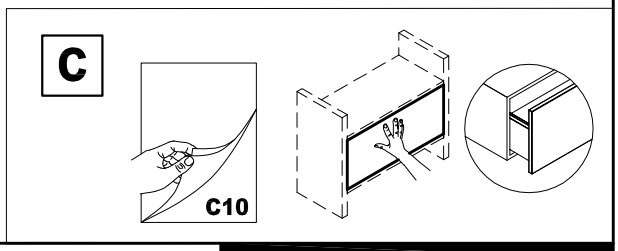

3

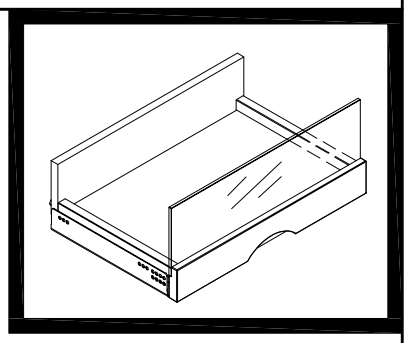

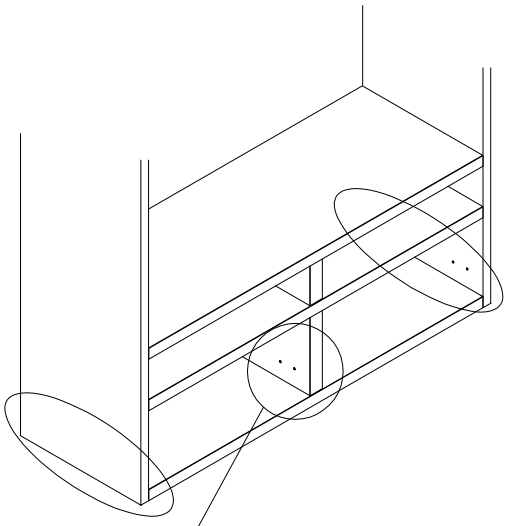

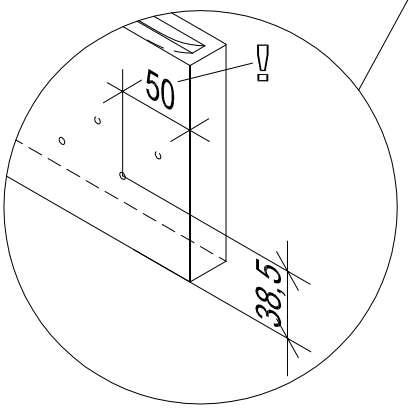

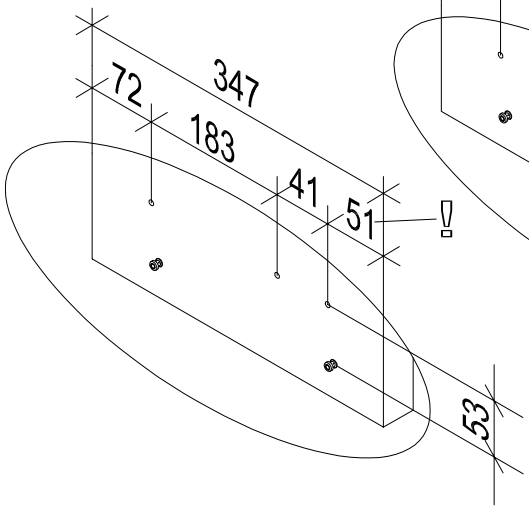

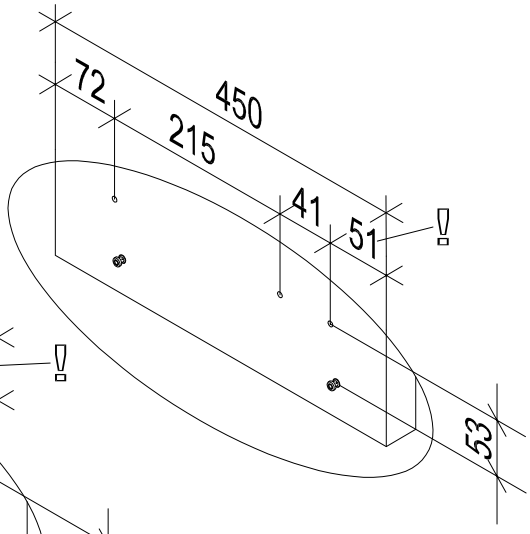

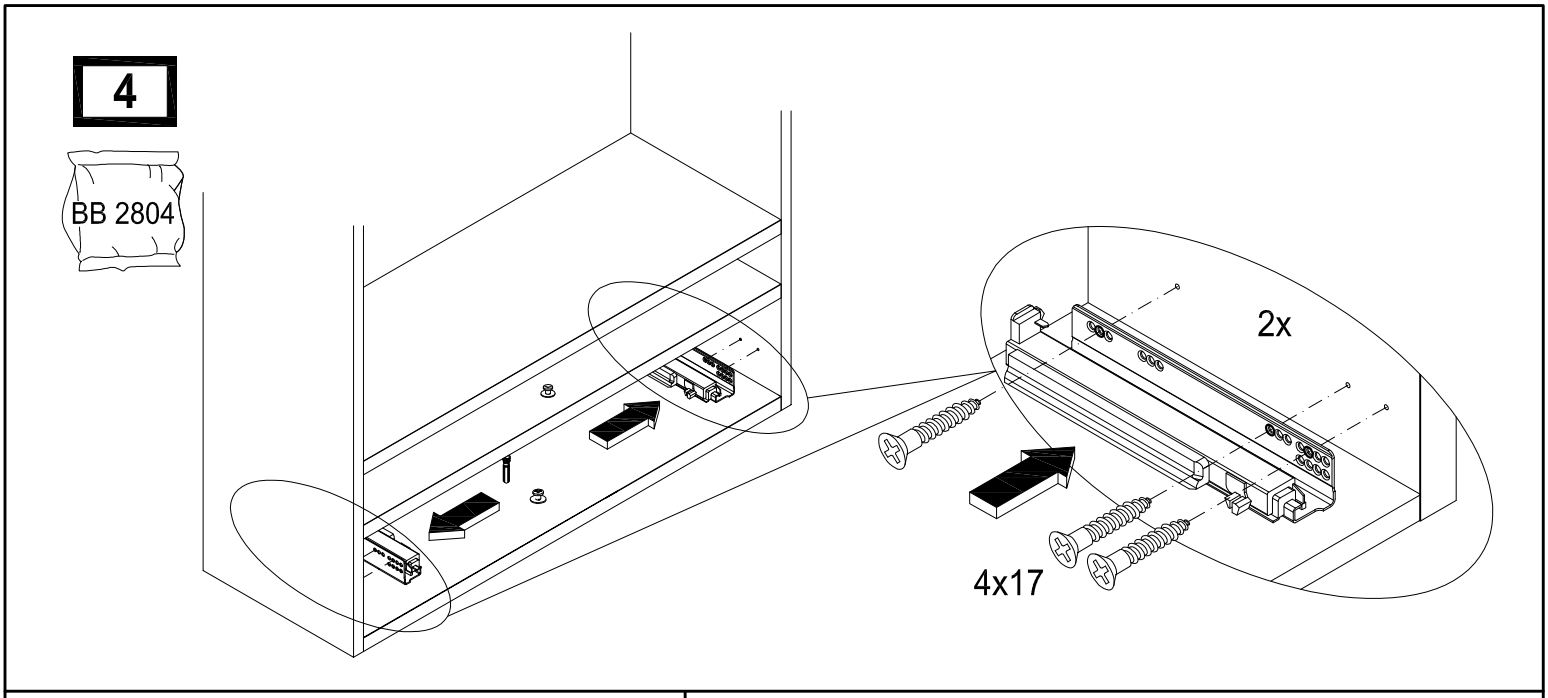
4
BB 2804
2x
4x17

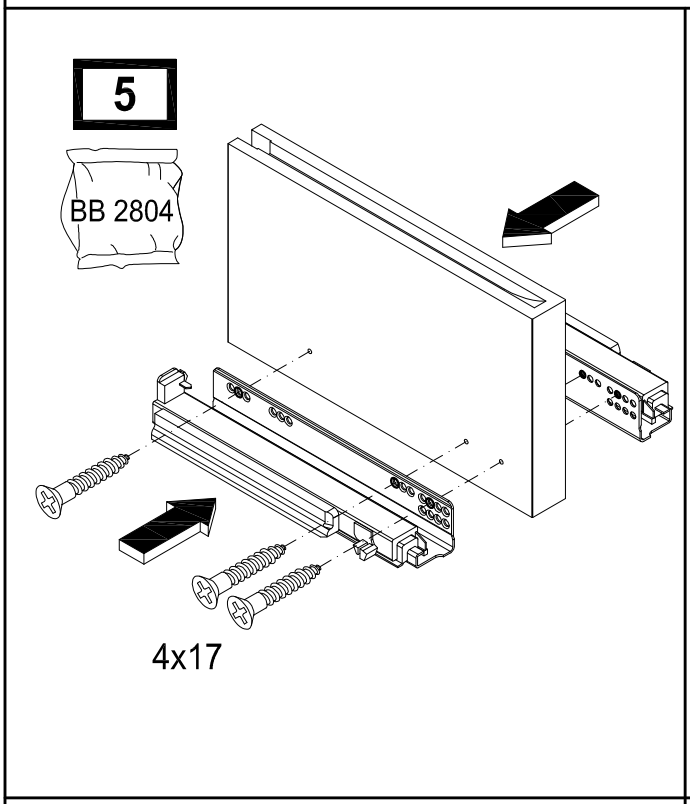
5
BB 2804
4x17

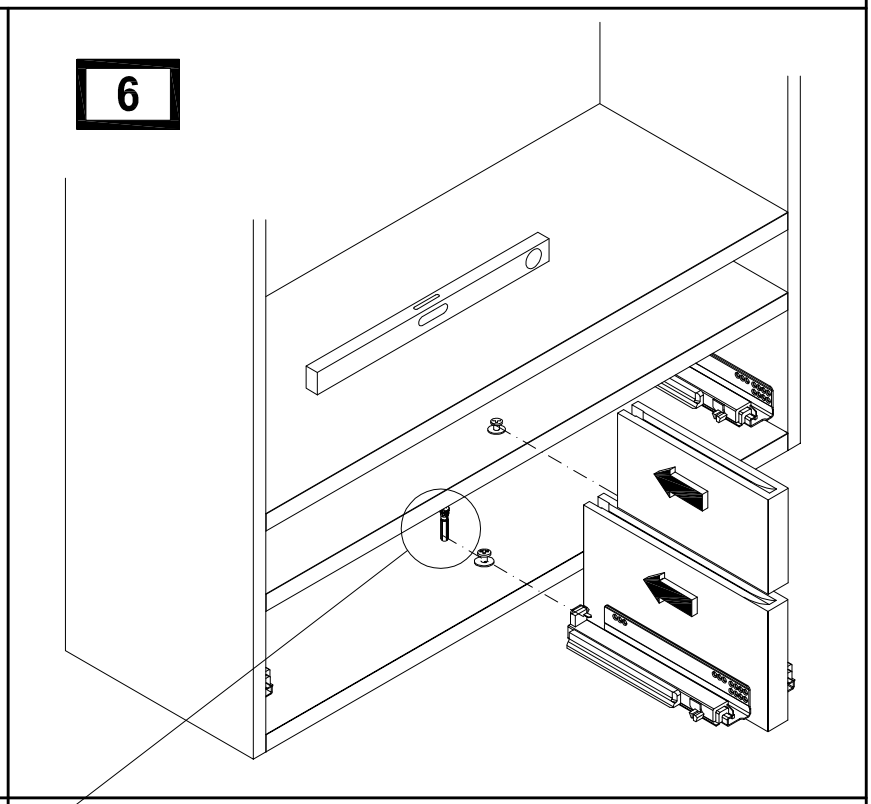
6

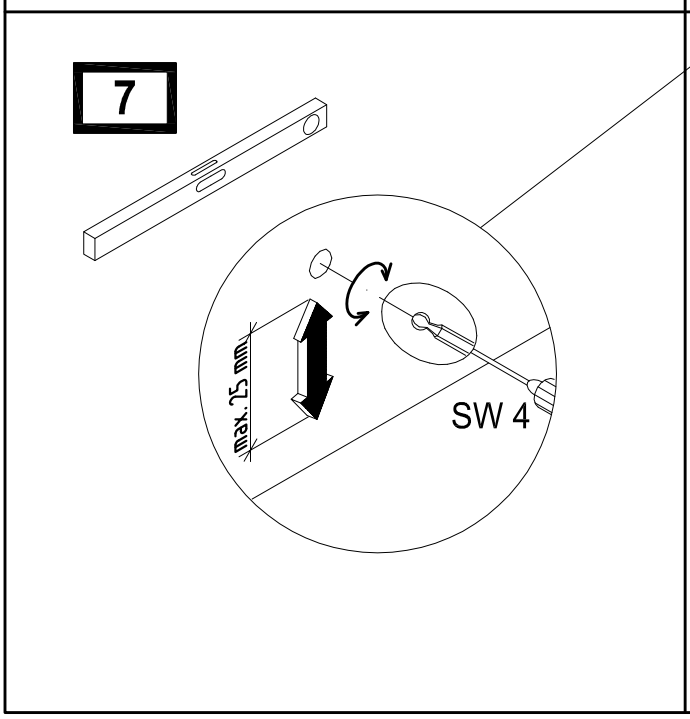
7
max. 25 mm
SW 4

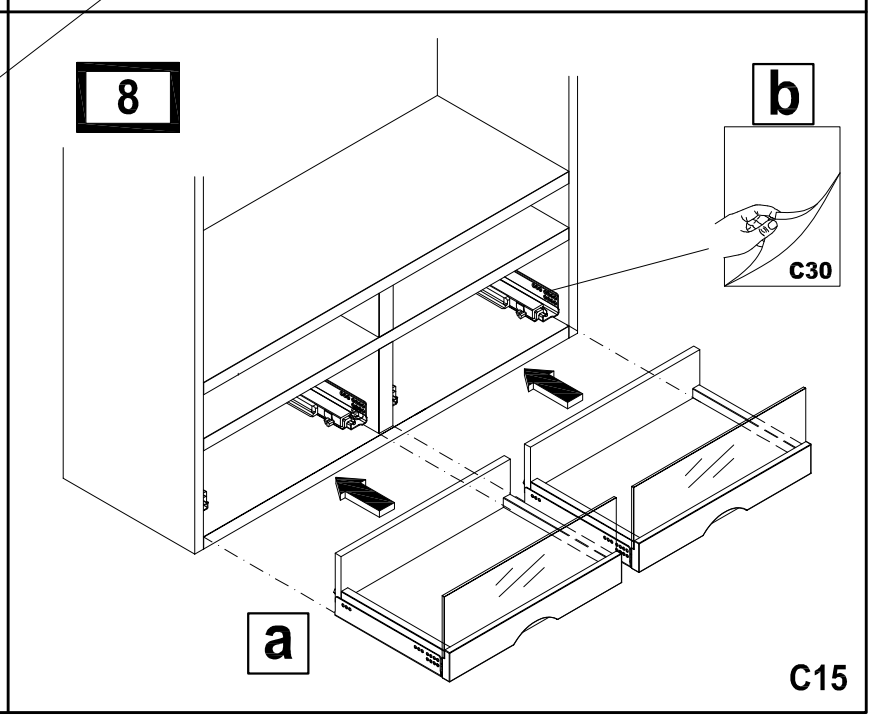
8
b
C30
a
C15

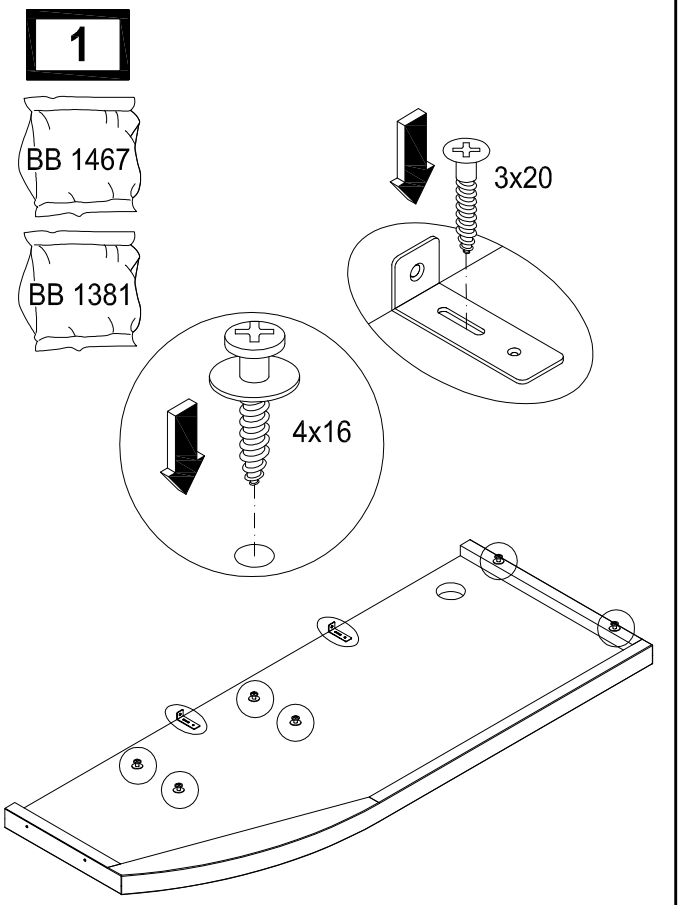
1
BB 1467
BB 1381
3x20
4x16

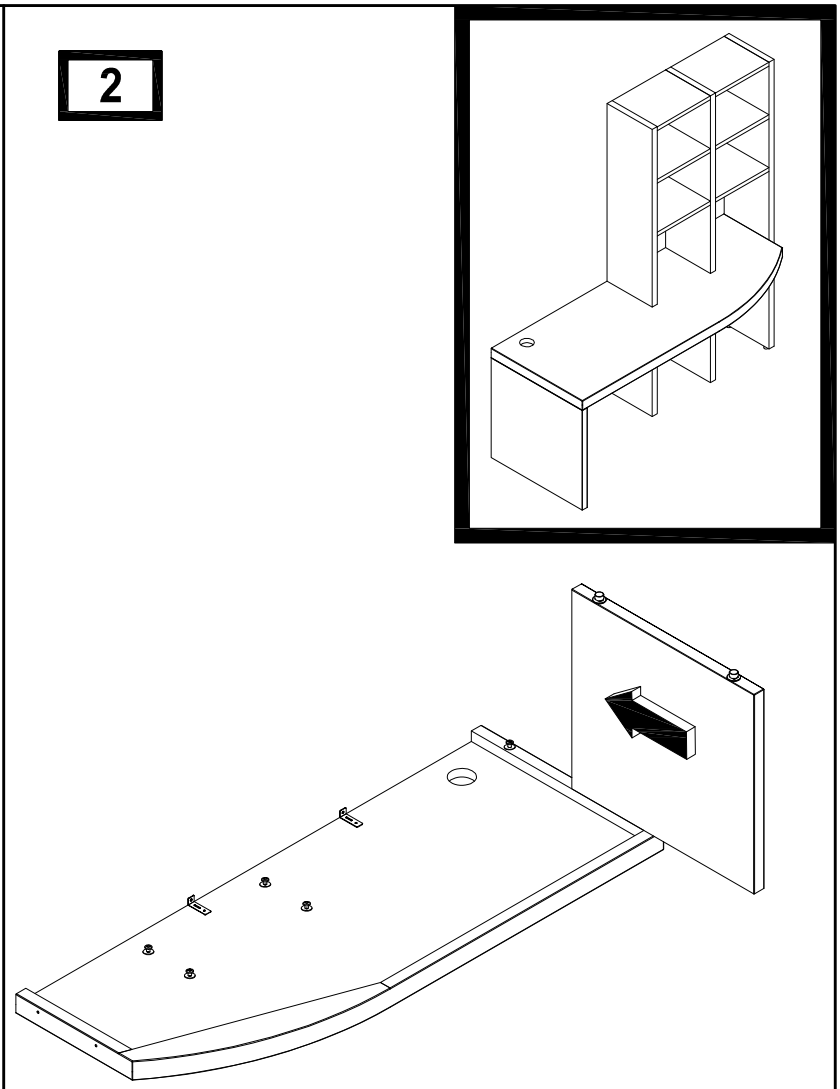
2

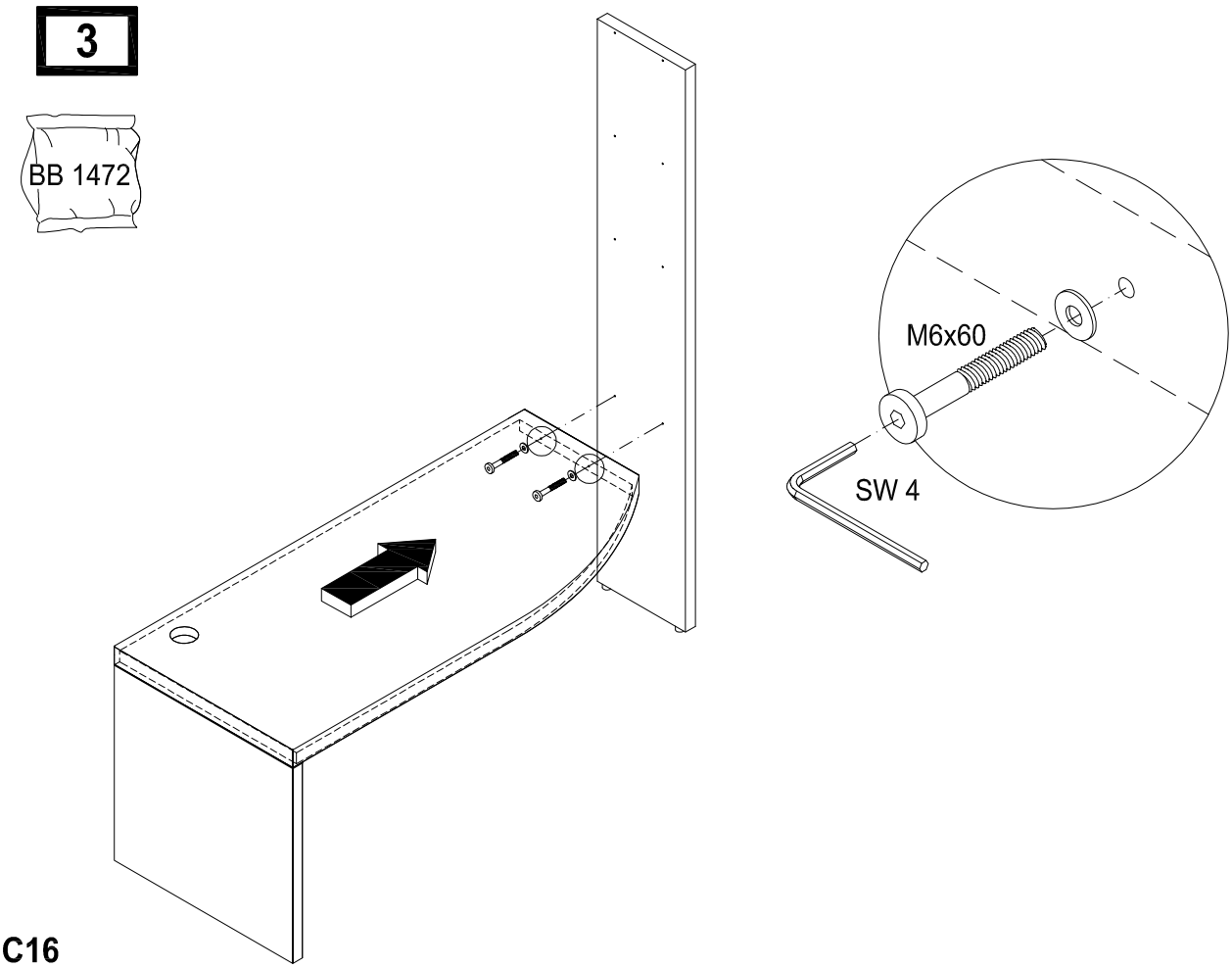
3
BB 1472
M6x60
SW 4

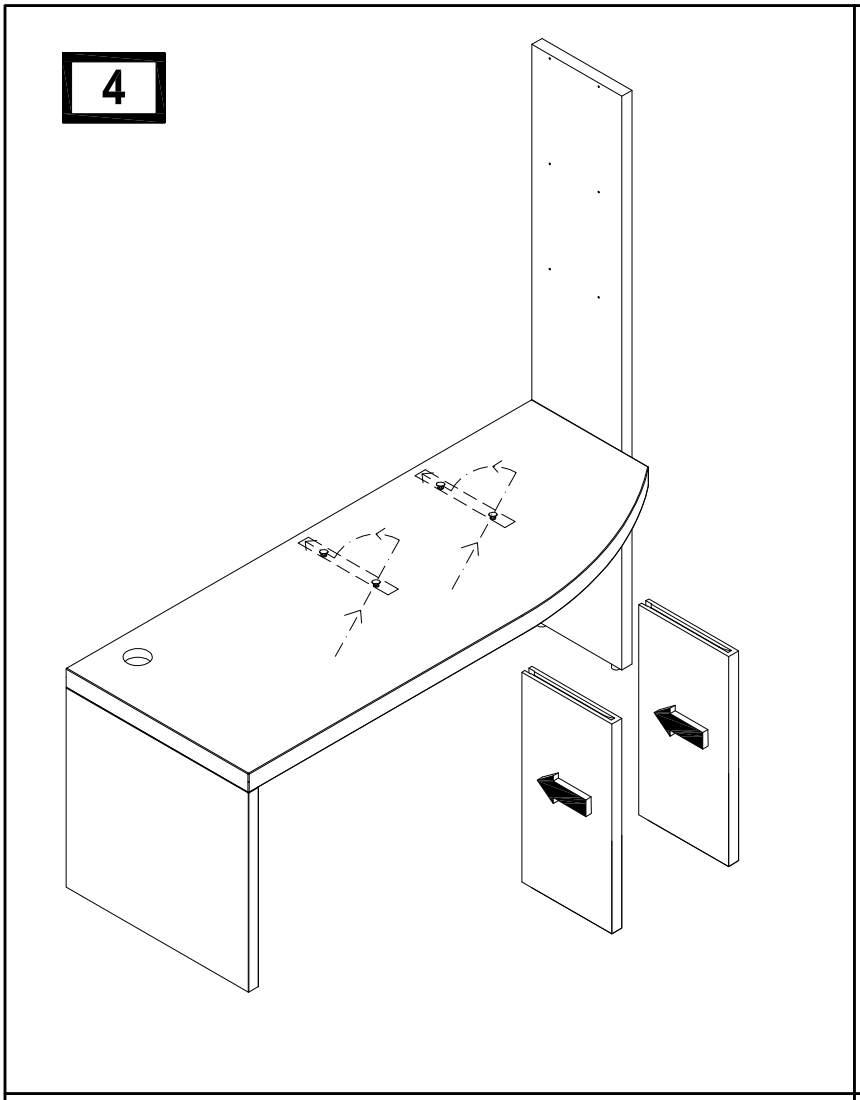
4

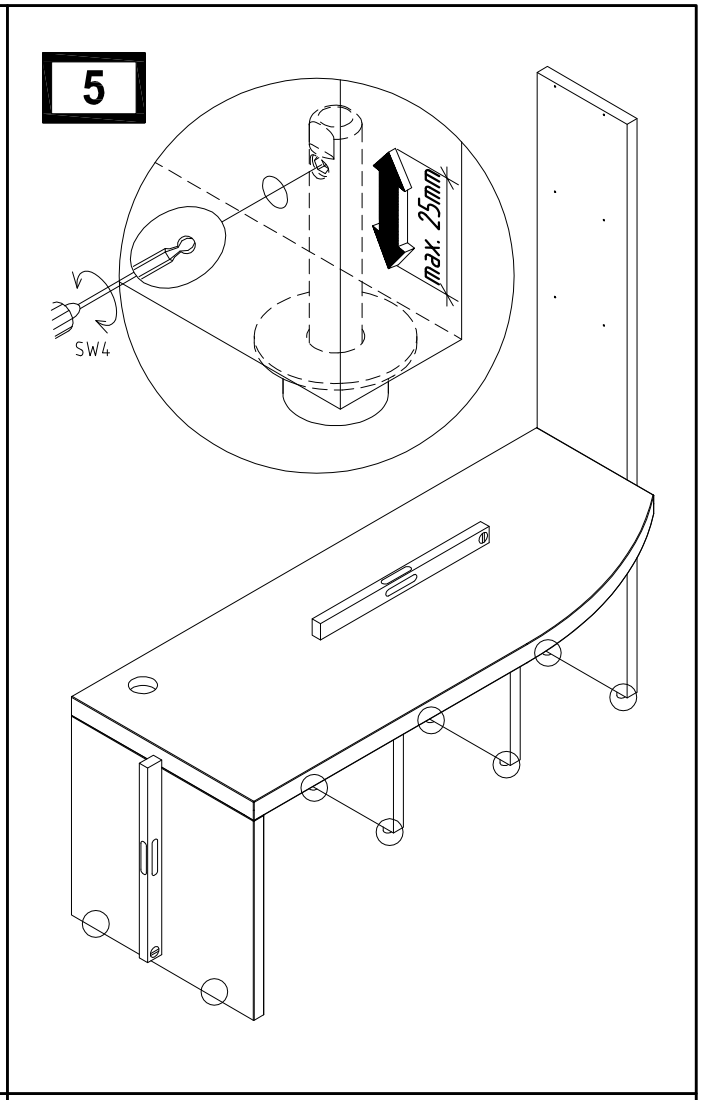
5
max. 25mm
SW4

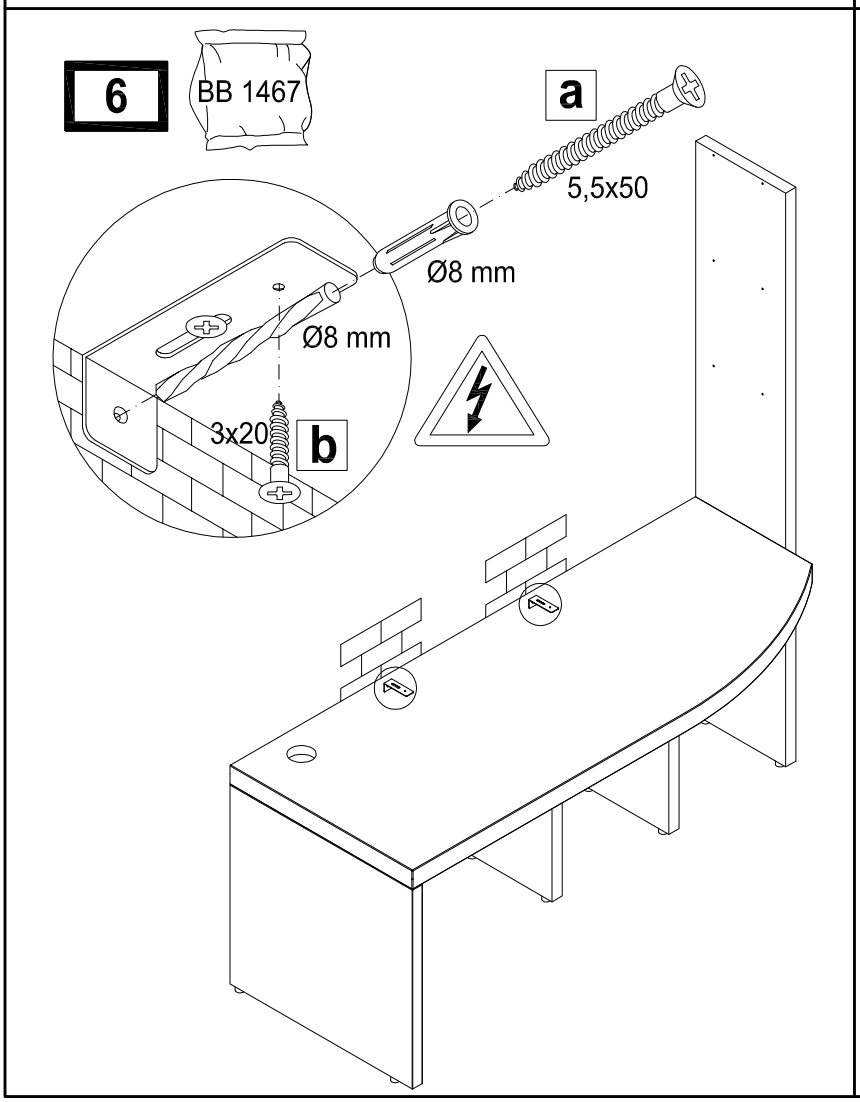
6
BB 1467
a
5,5x50
Ø8 mm
Ø8 mm
3x20
b

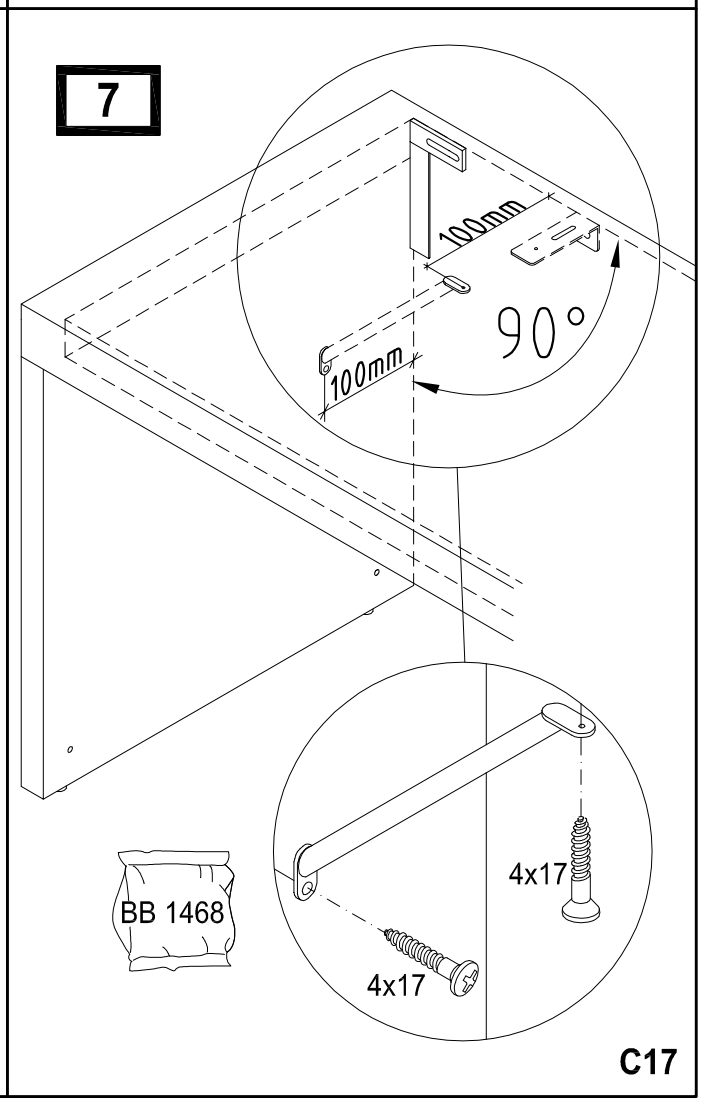
7
100mm
90°
100mm
BB 1468
4x17
4x17

1

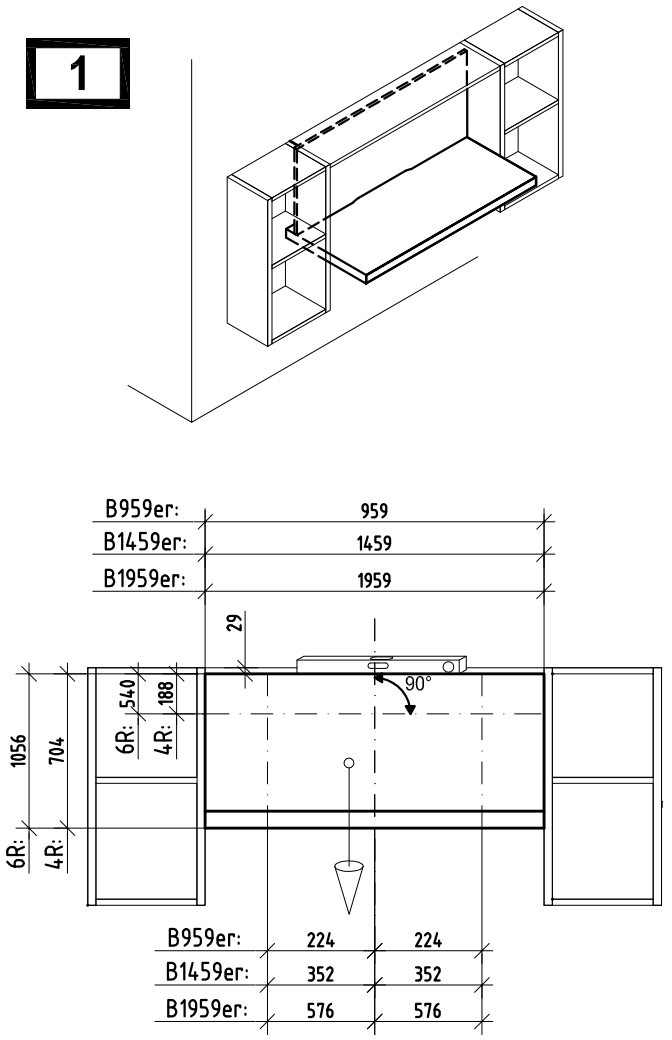
B959er: 959
B1459er: 1459
B1959er: 1959
29
90°
1056
704
6R: 540
4R: 188
6R:
4R:
B959er: 224 224
B1459er: 352 352
B1959er: 576 576

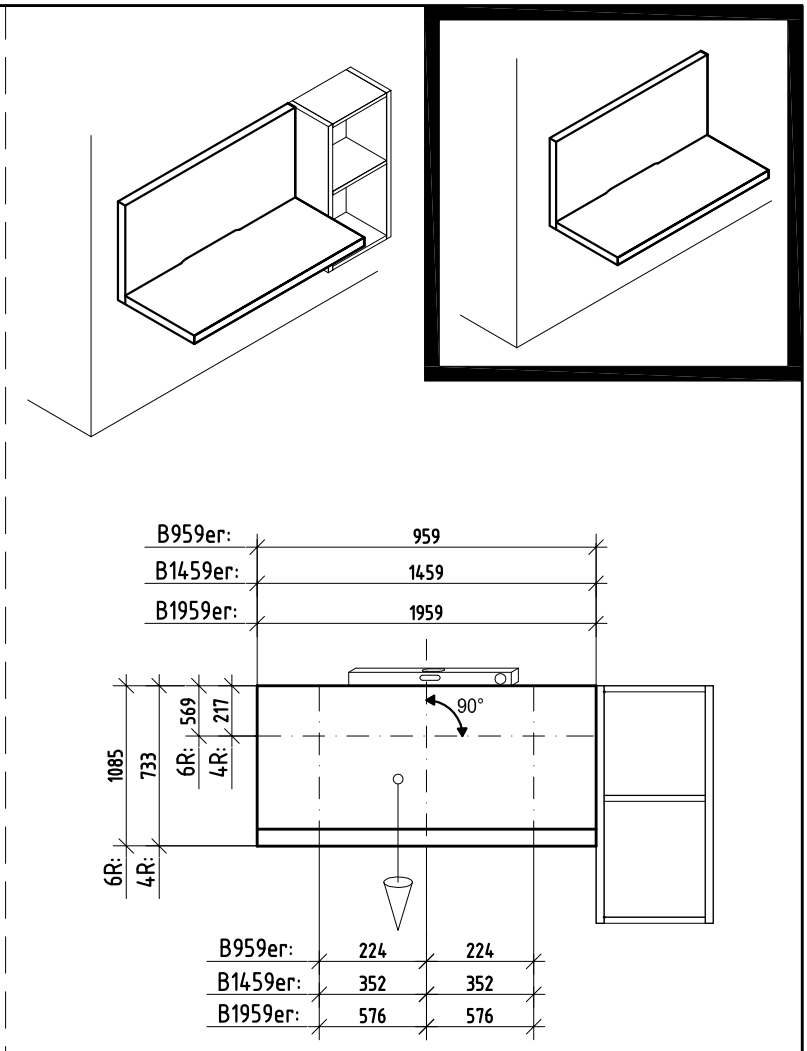
B959er: 959
B1459er: 1459
B1959er: 1959
90°
1085
733
6R: 569
4R: 217
6R:
4R:
B959er: 224 224
B1459er: 352 352
B1959er: 576 576

2

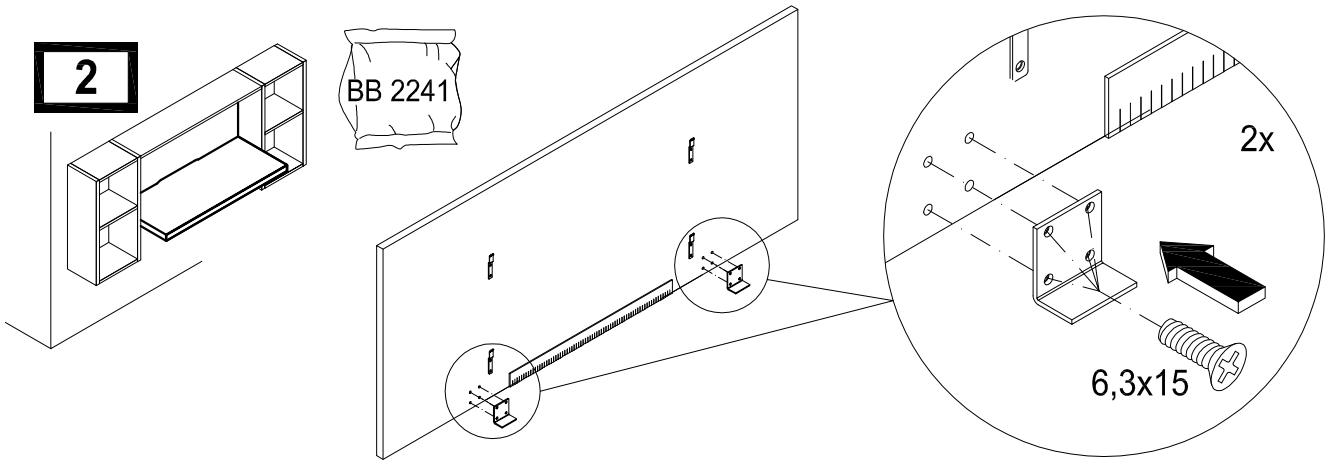
BB 2241
2x
6,3x15

3

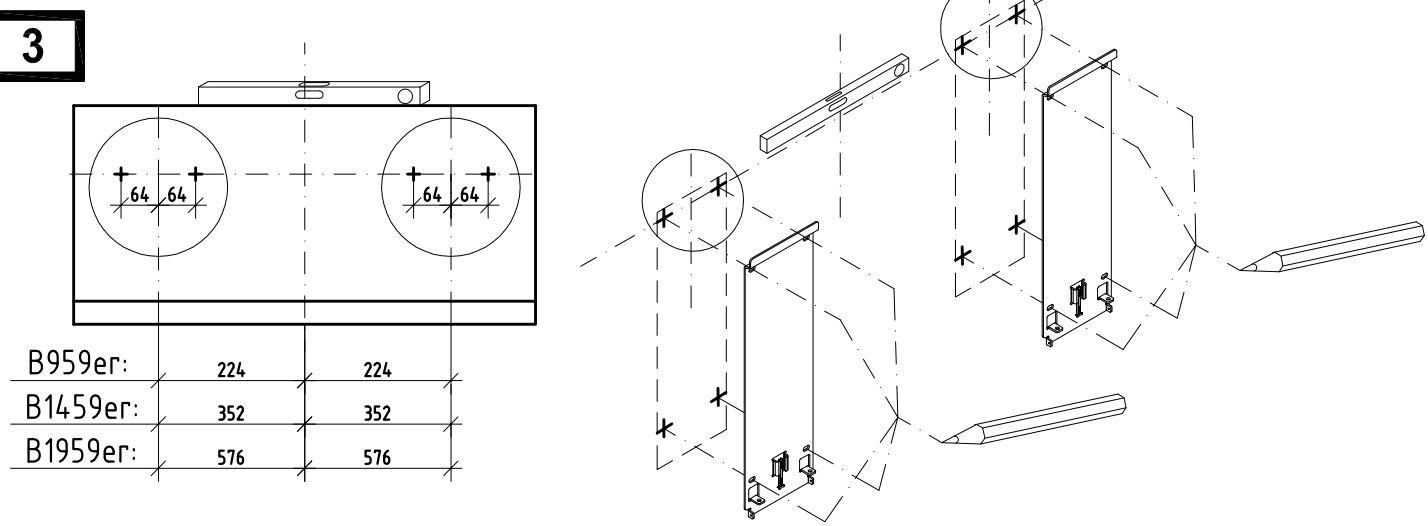
64 64
64 64
B959er: 224 224
B1459er: 352 352
B1959er: 576 576

C18

4

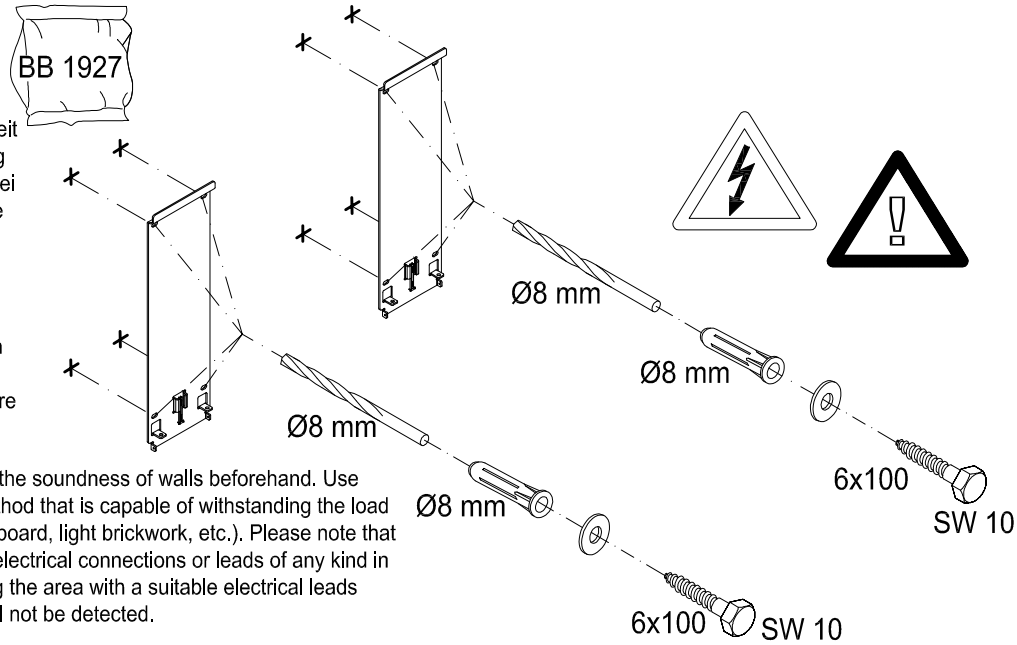

Wandbefestigung - Achtung! Die Wandbeschaffenheit ist vor der Montage unbedingt zu prüfen. Verwendung von Dübeln bei Beton und/oder festem Mauerwerk. Bei abweichender Beschaffenheit (z.B. Rahmenbauweise mit Gipskartonplatten, Leichtbausteinen etc.) ist eine andere, der Belastung angemessene Befestigung bauseits vorzunehmen. Beachten Sie, dass in dem Befestigungsbereich keine Elektro-Installationszonen und keine Ver- oder Entsorgungsleitungen vorhanden sein dürfen. Prüfen Sie mit einem geeigneten Leitungssuchgerät. Beachten Sie, dass Kunststoffrohre nicht dedektiert werden.

Wall mounting - Please note! Please be sure to test the soundness of walls beforehand. Use plugs for concrete and solid walls. Use a different method that is capable of withstanding the load for lighter types of walls (e.g. framed gypsum plaster board, light brickwork, etc.). Please note that there must not be any electrical installations nor any electrical connections or leads of any kind in the assembly area. Please ensure this is so by testing the area with a suitable electrical leads search device. Please also note that plastic tubing will not be detected.

***Fixation murale** - Attention! La composition du mur doit absolument être contrôlée. Utilisation de chevilles pour le béton et/ou la maçonnerie dure. Pour les autres types de construction (cloisons en placoplâtre, maçonnerie légère, etc...), il faut prévoir un autre mode de fixation en rapport avec la charge. Veuillez contrôler l'absence d'installations électriques et de conduits dans le secteur de la fixation à l'aide d'un appareil. Veuillez noter que les tubes en matière synthétiques ne sont pas détectés.*

Bevestiging aan de muur - Attentie! Controleer, alvorens te beginnen, altijd de aard en de kwaliteit van de muur, waaraan gemonteerd moet worden. Gebruik voor de bevestiging aan beton en schoonmetselwerk de door hülsta meegeleverde standaard pluggen en passende schroeven. In geval van muren van een ander, lichter soort materiaal (bijv. gipsplaten op een raamwerk of lichte bouwstenen) moet een ander, aan het draagvermogen aangepast speciaal bevestigingsmateriaal gebruikt worden. N.B.! In het muurgedeelte waar gemonteerd moet worden, mogen zich geen elektro-installatiezones bevinden resp. mogen geen aan- en/of afvoerleidingen (buizen) lopen. Dit kan gecontroleerd worden met speciale daarvoor bestemde detectieapparatuur. N.B.! Kunststofleidingen kunnen helaas niet worden gedetecteerd.

Настенное крепление - Пожалуйста, обратите внимание! Не забудьте проверить надежность стен заранее. Используйте заглушки для бетонных и монолитных стен. Используйте другой метод, который способен выдерживать нагрузку для более легких типов стен (например, для гипсокартона и для легкой кирпичной кладки и т.д.). Обратите внимание, что не должно быть каких-либо электрических проводов, ни каких-либо электрических соединений в месте крепления . Пожалуйста, убедитесь, что это так, путем тестирования данной области подходящим поисковым устройством (тестером). Обратите внимание, что пластиковые трубки не обнаруживаются.

壁挂式安装 – 请注意！请务必确保提前测试墙壁的稳固性。使用混凝土和实心墙壁插座。 对于承重负荷较轻类型的墙壁（例如，框架结构用石膏板，轻质砖等），使用不同的方法找到合理承重点。请注意，在装配区不能有任何电气设施，也不能有任何电气连接装置或任何类型的导引线 。请确保（此注意事项）在装配区经由相应的电引搜索设备 进行了搜索检测。同时请注意，塑料管是无法被（此搜索设备）检测到的。

5

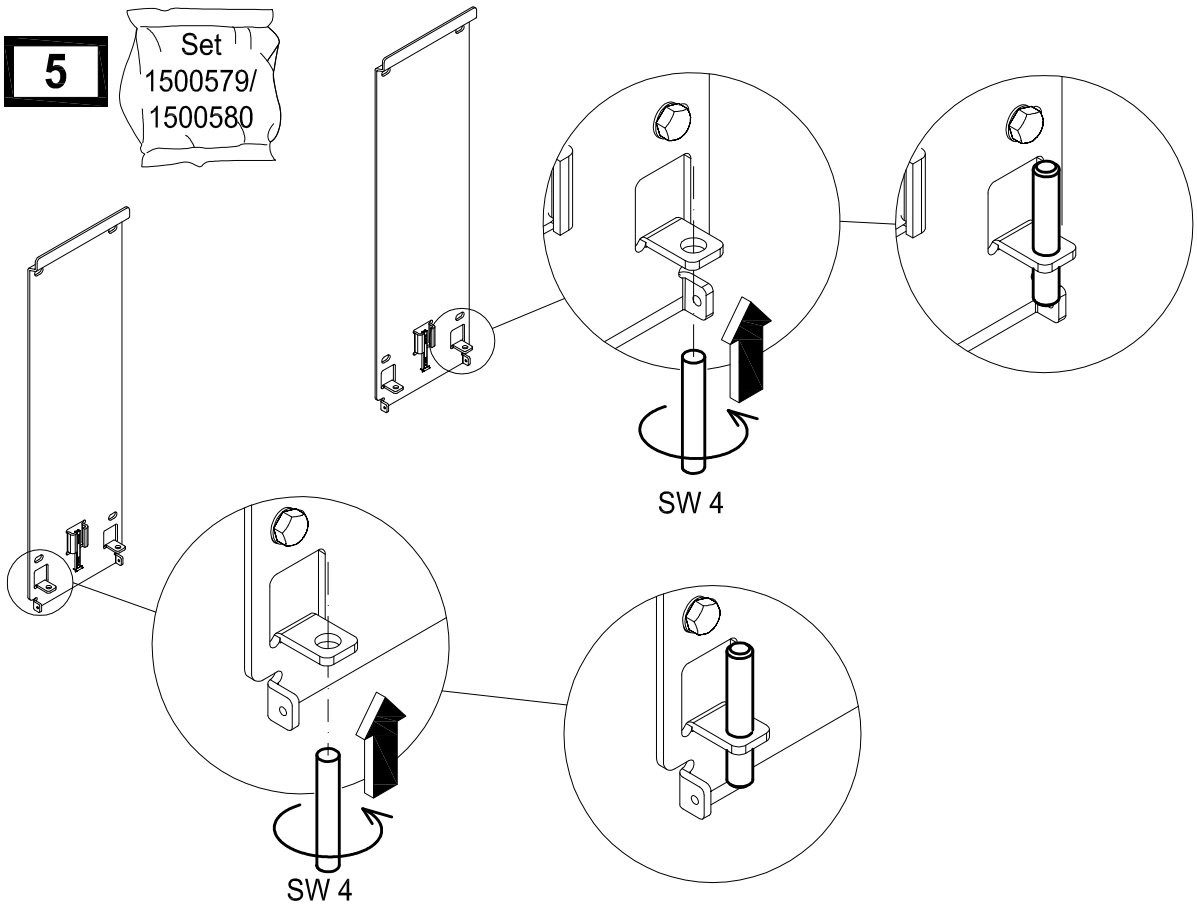

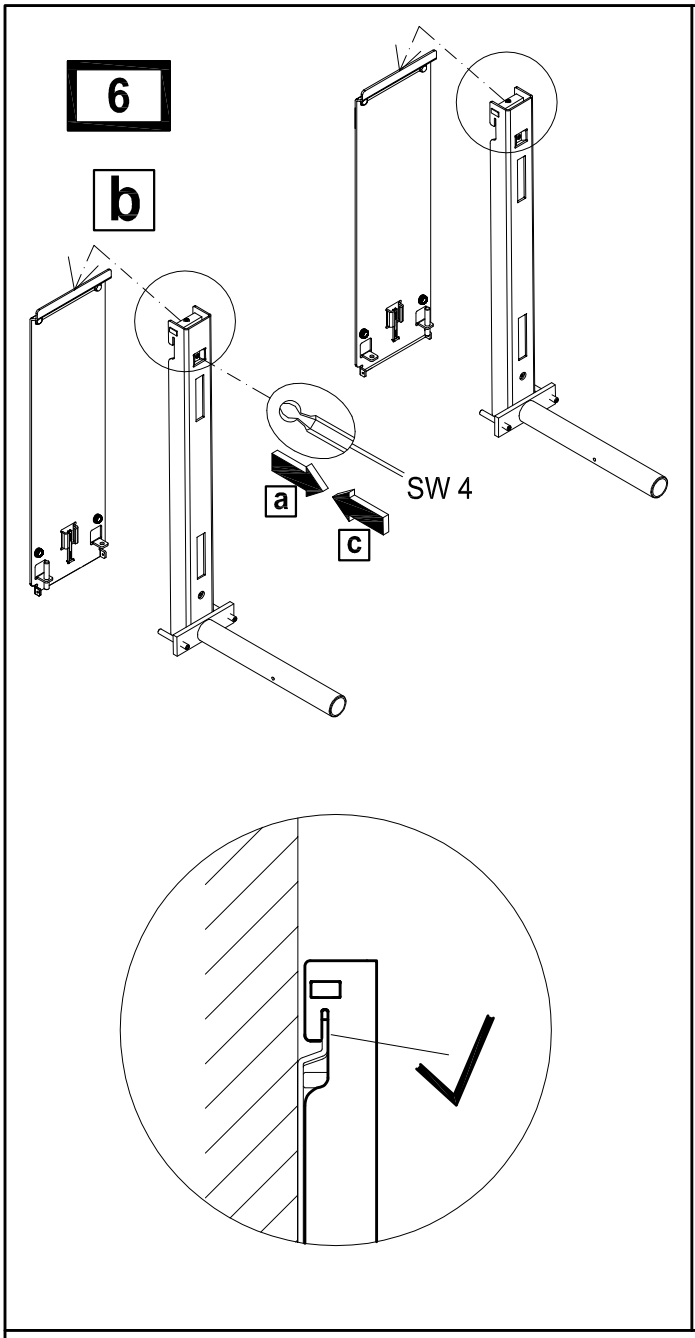
6
b
a
c
SW 4

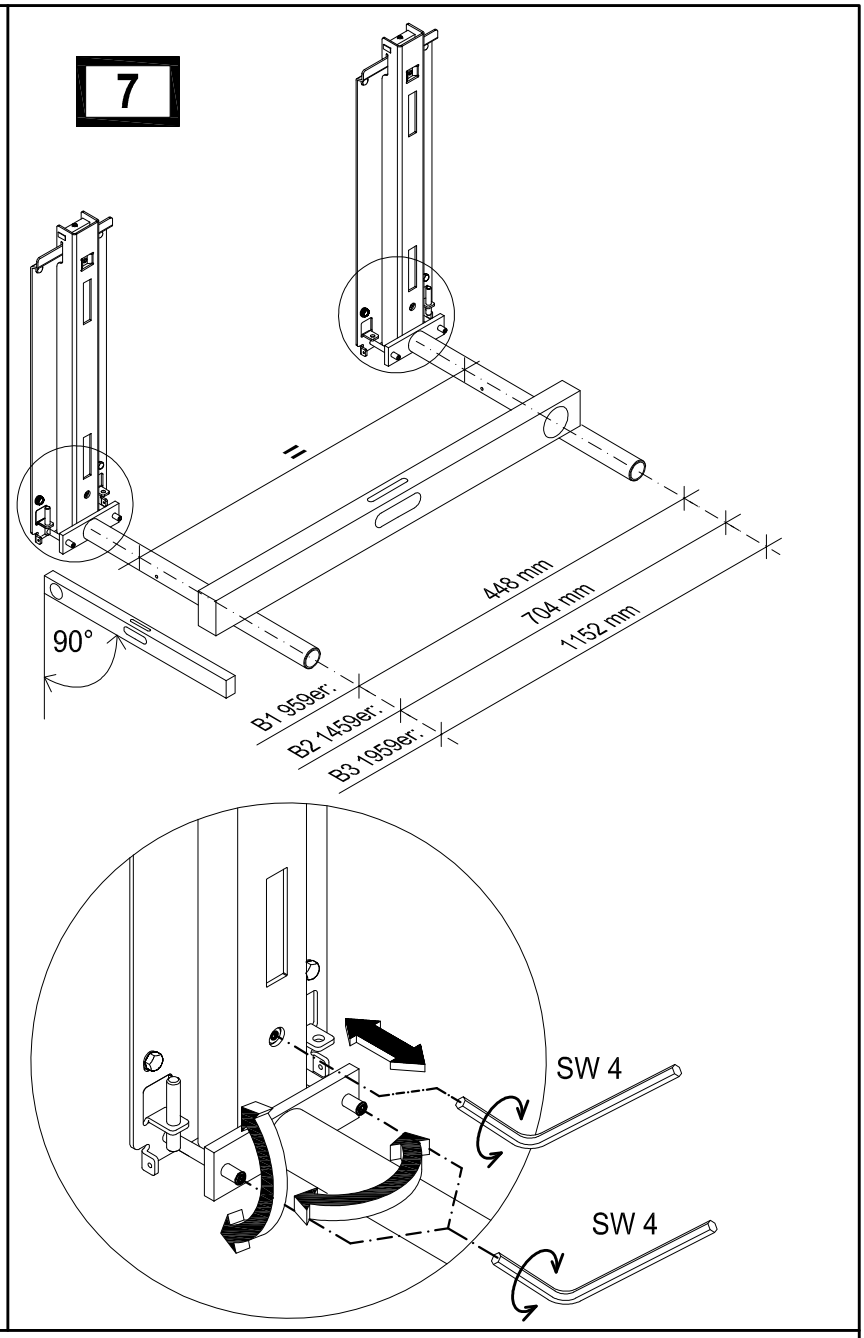
7
90°
448 mm
704 mm
1152 mm
B1 959er.
B2 1459er.
B3 1959er.
SW 4
SW 4

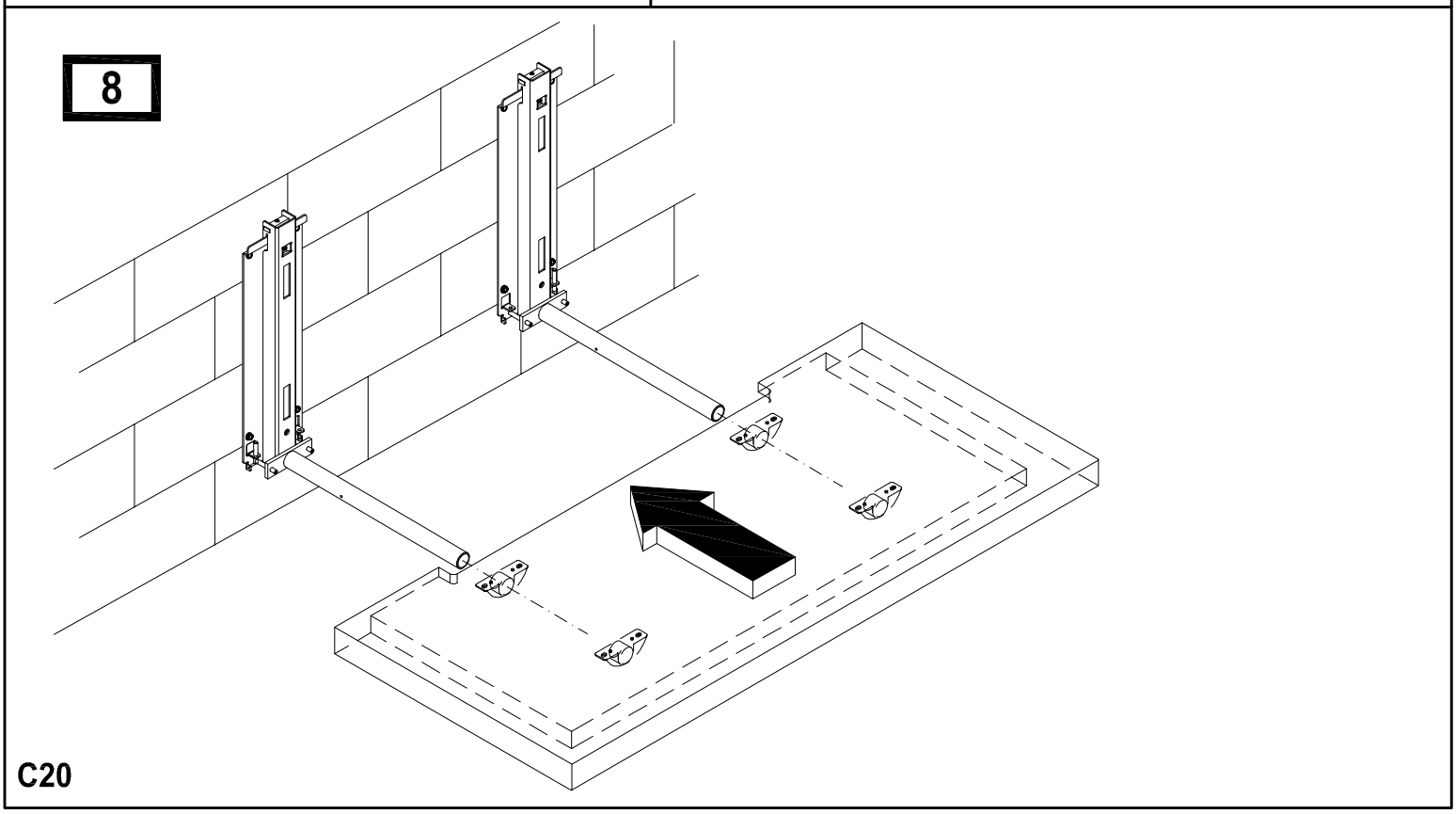
8

9

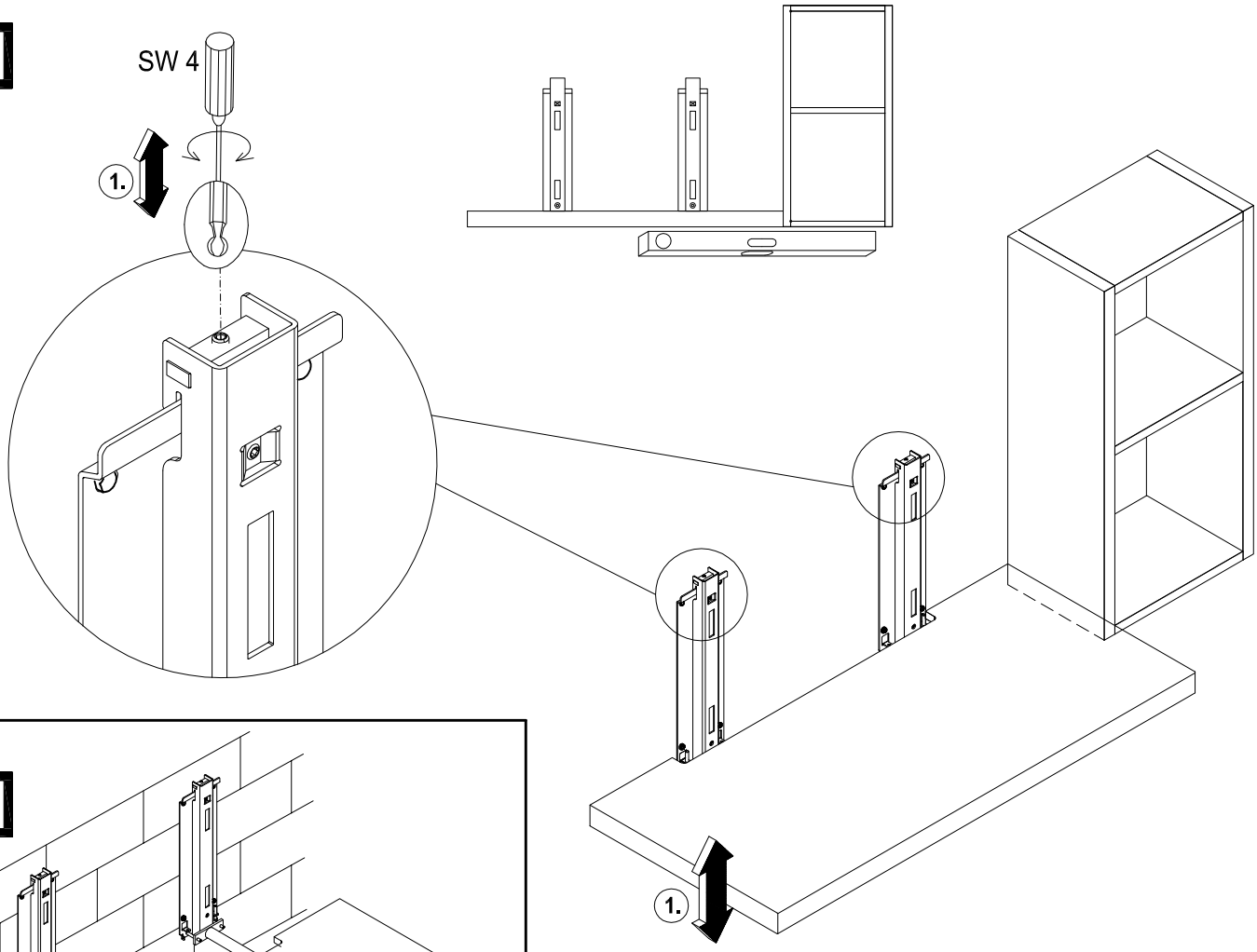

10

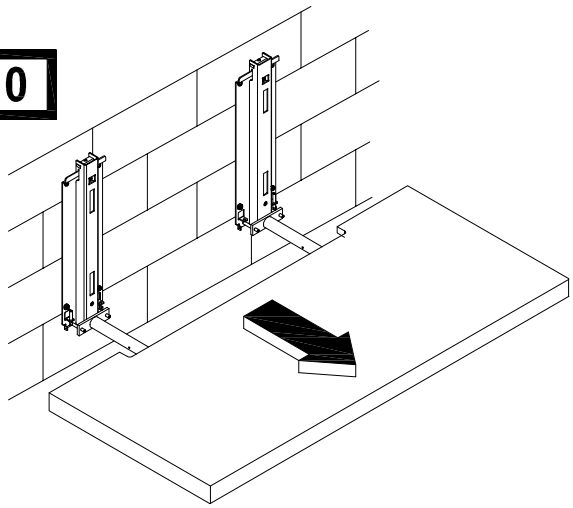

11.1 nur bei 6 Raster

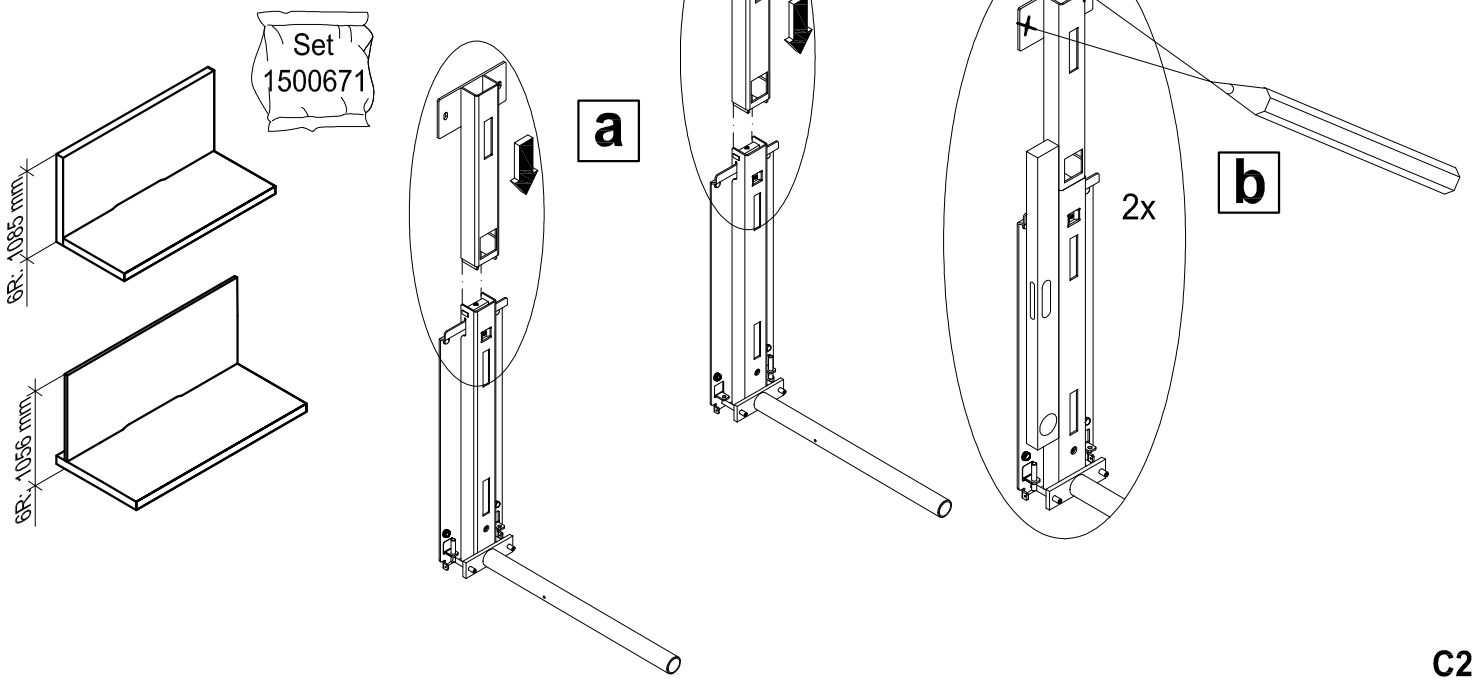

11.2

nur bei 6 Raster

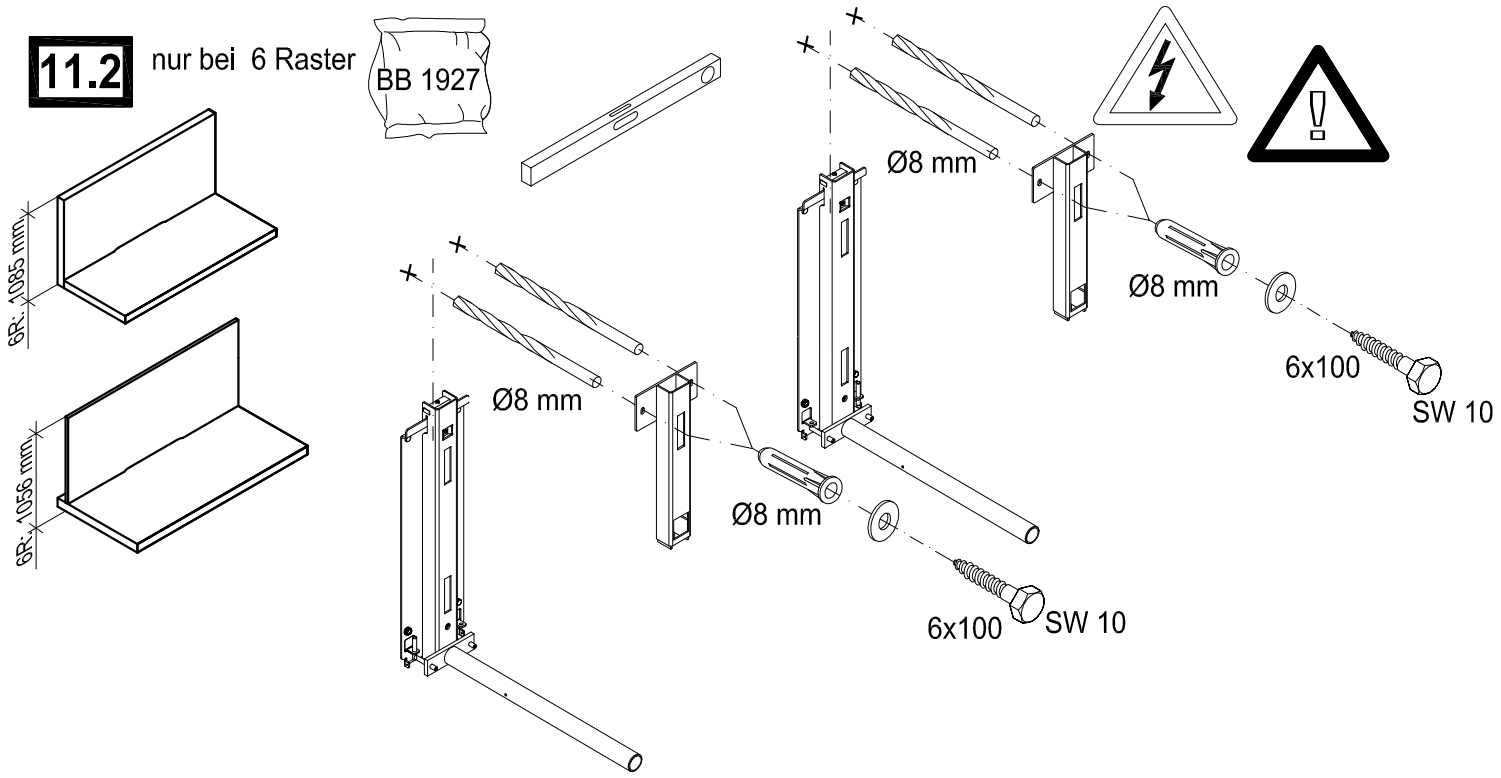

12

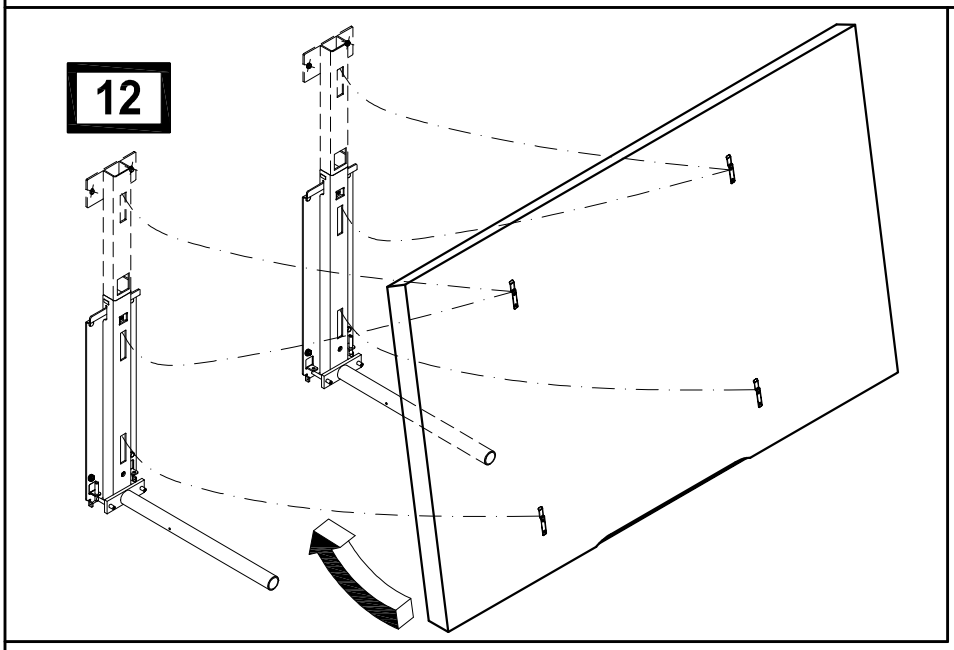

13

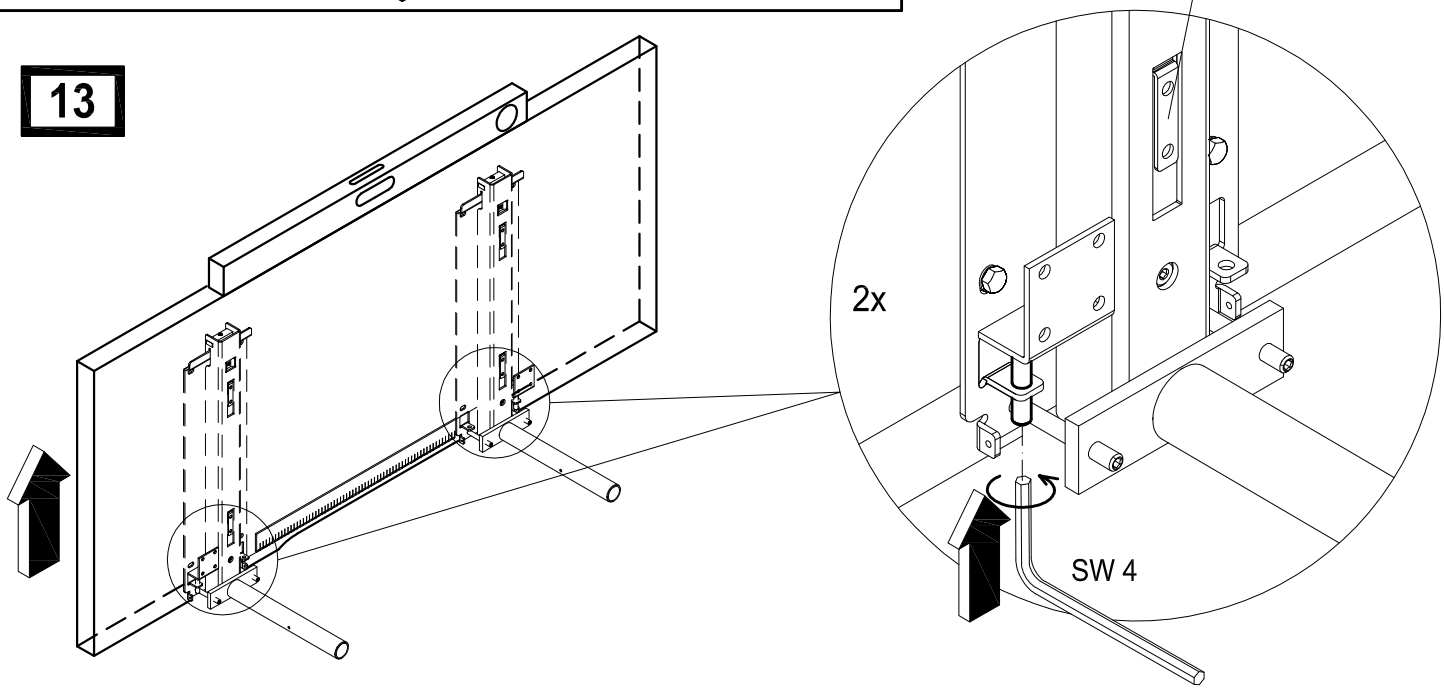

14

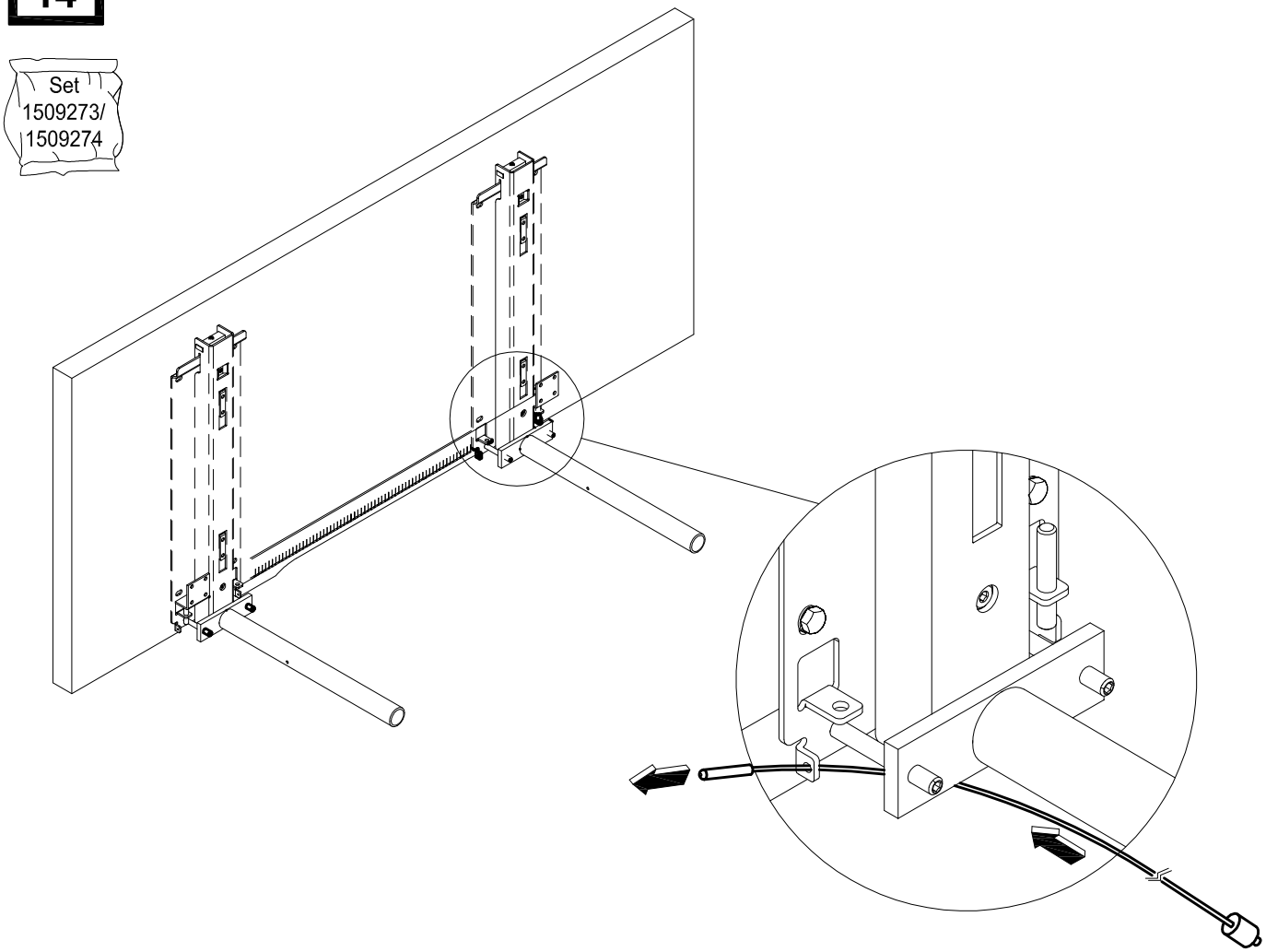

15

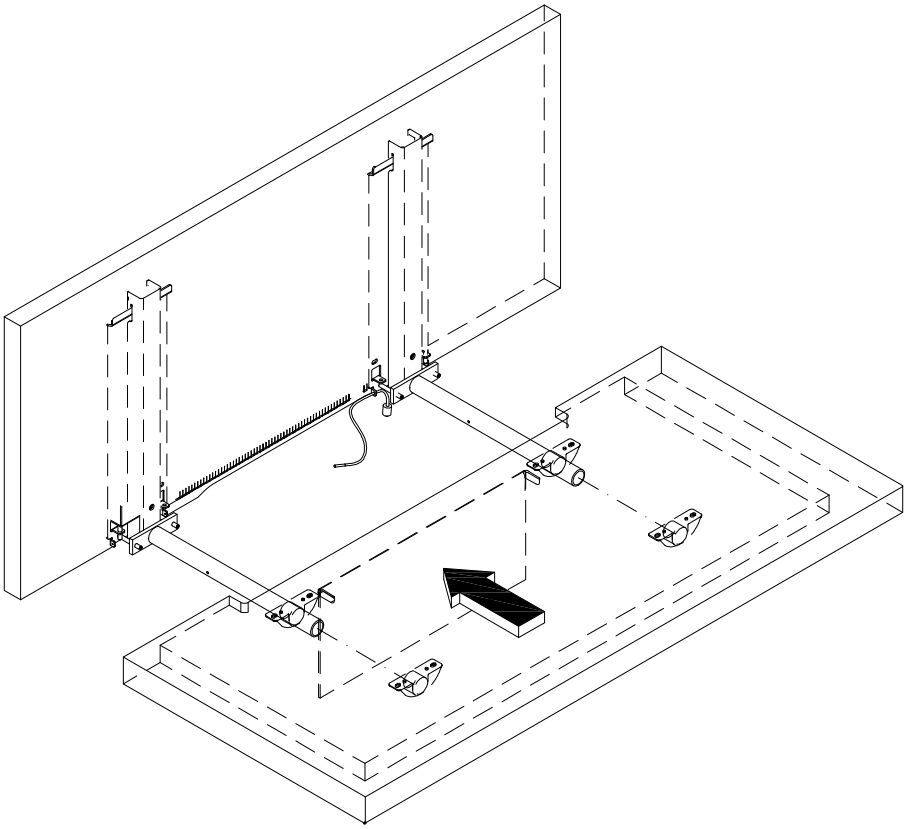

16

Set
1509273/
1509274

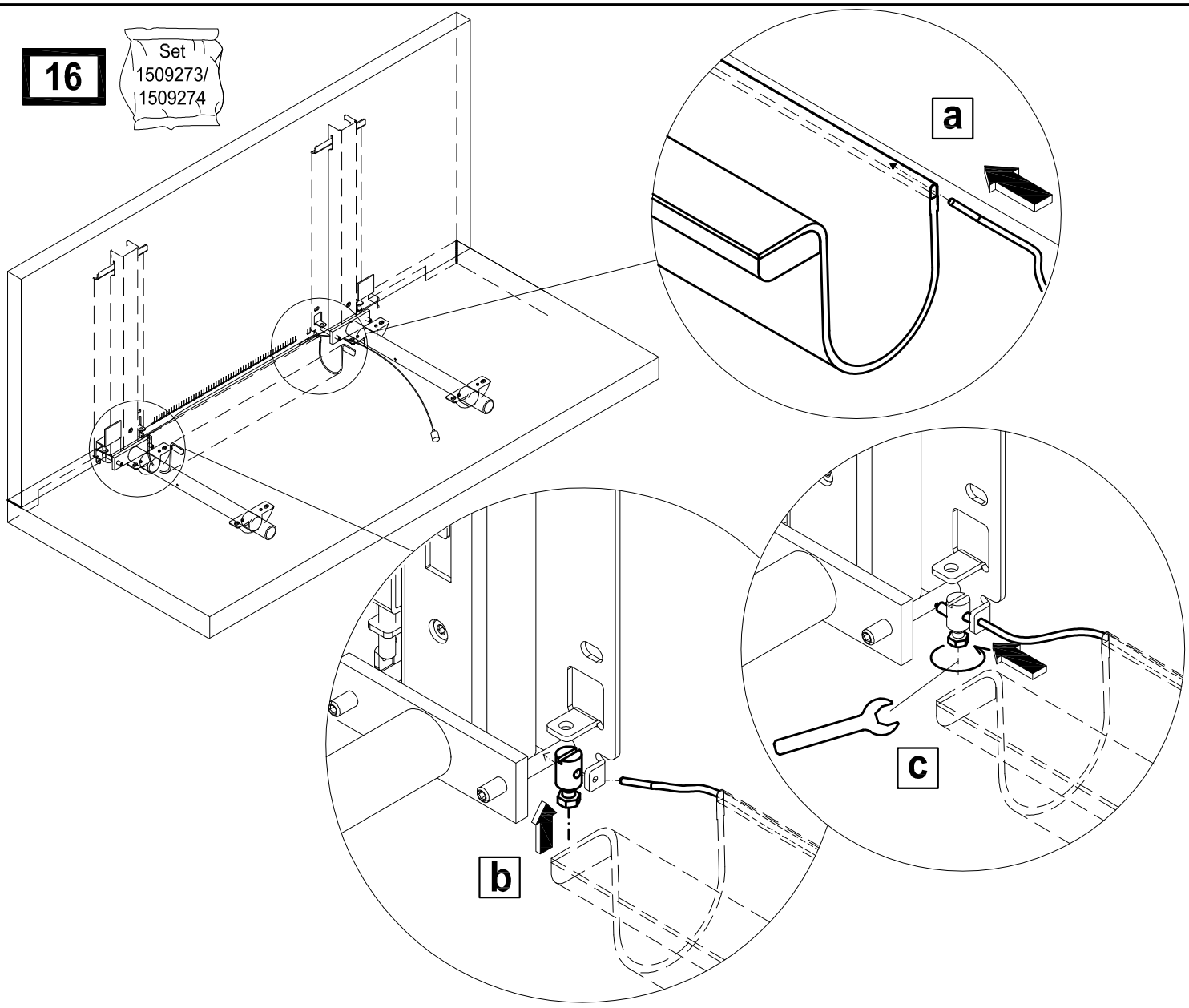

17

Set
1500579/
1500580

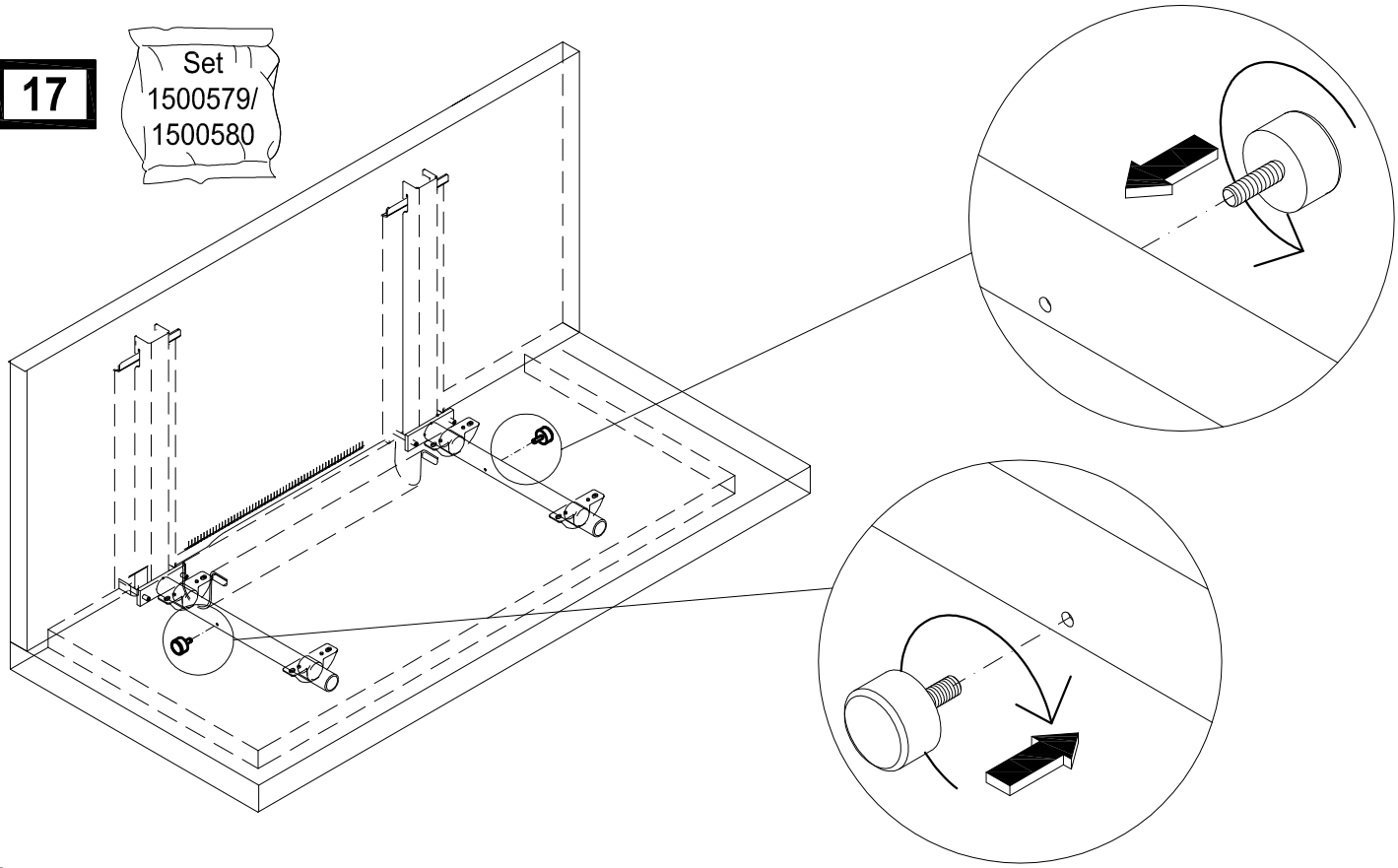

19

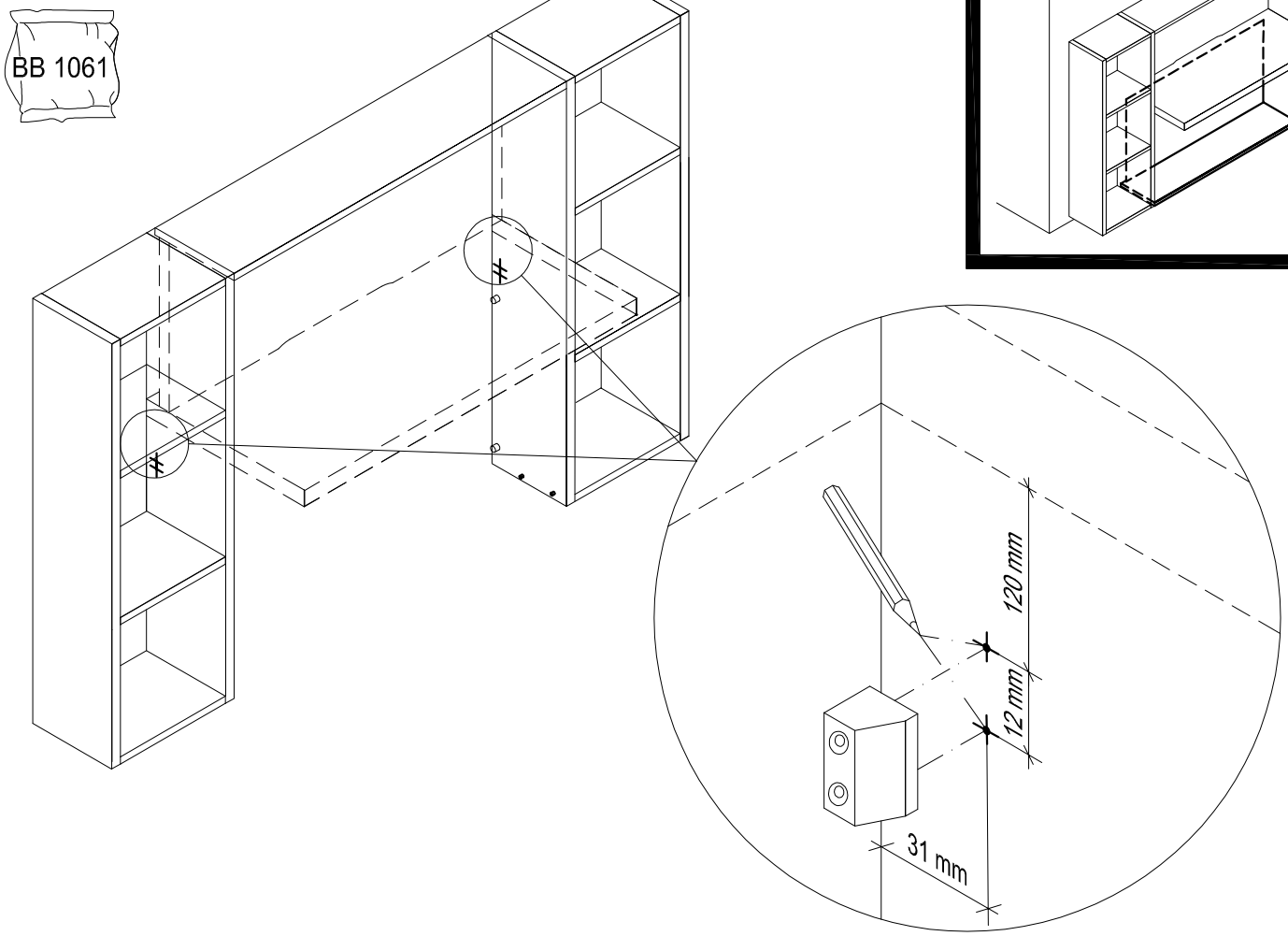

20

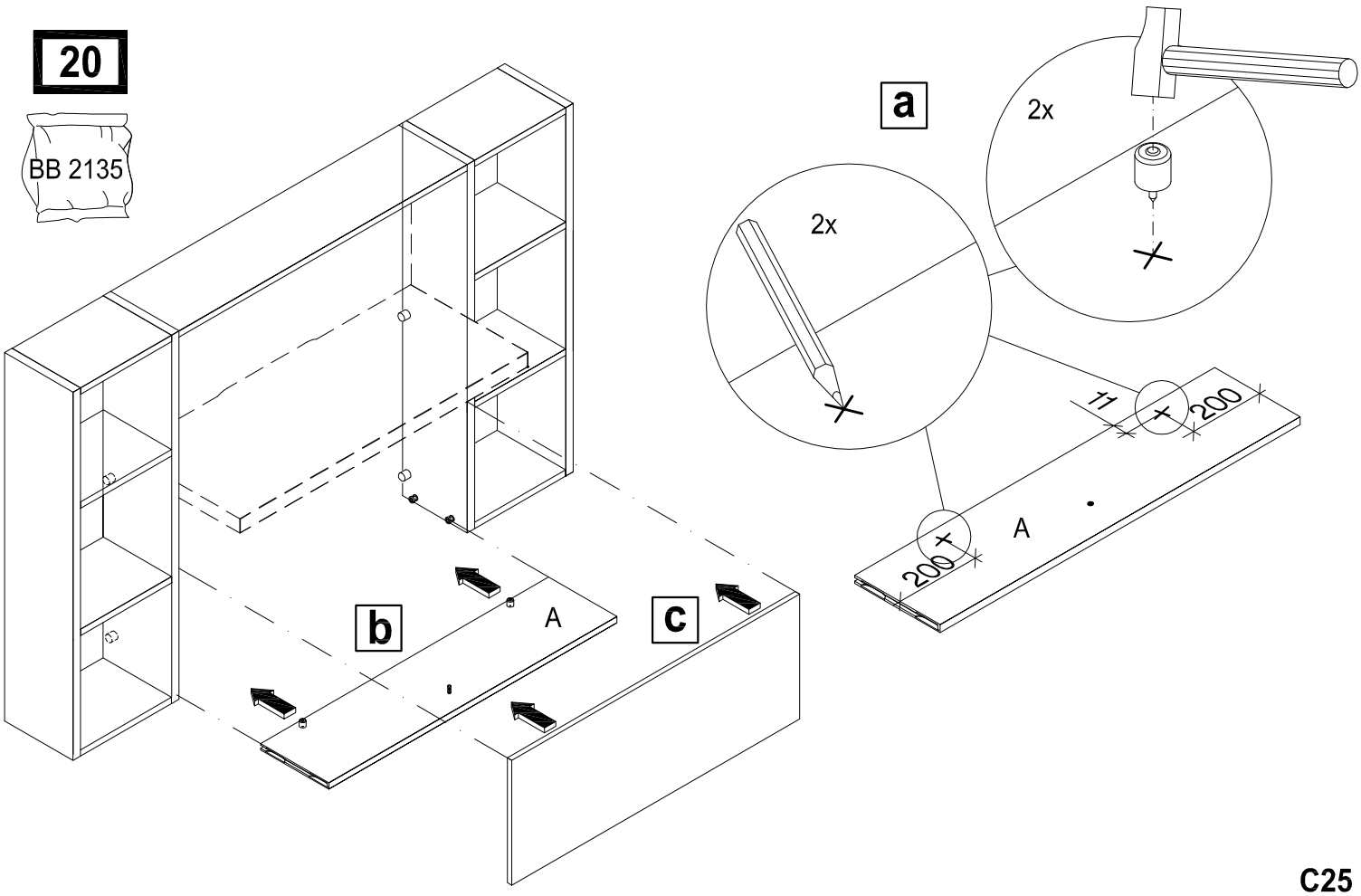

21

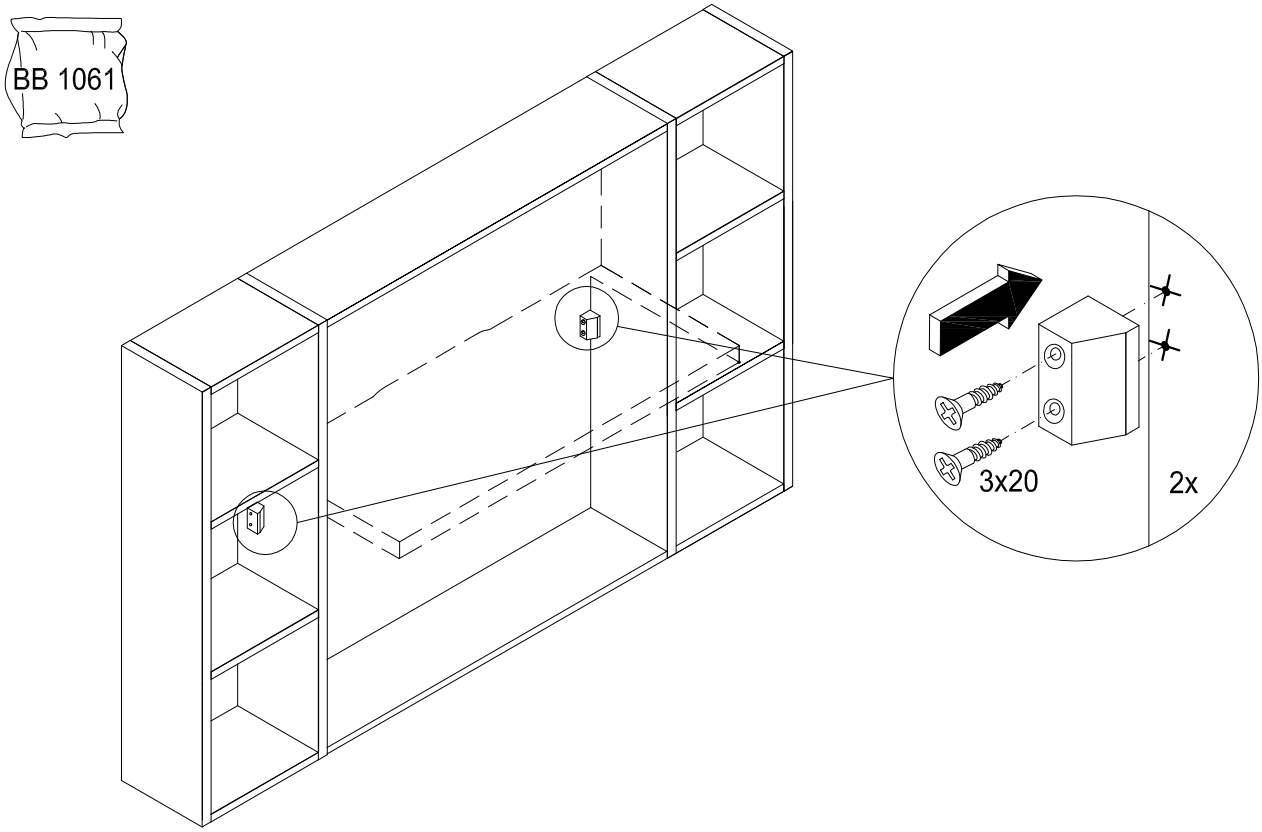

22

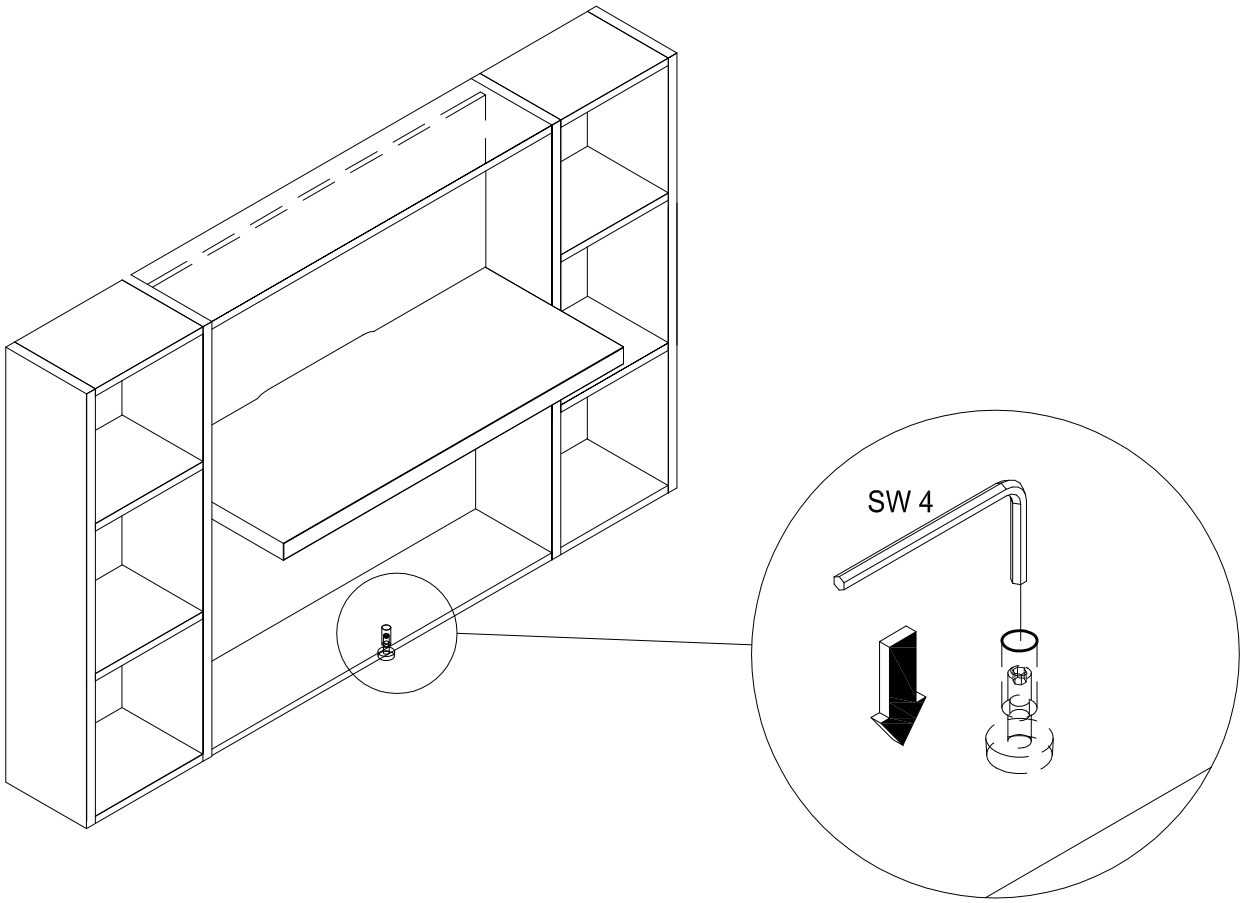

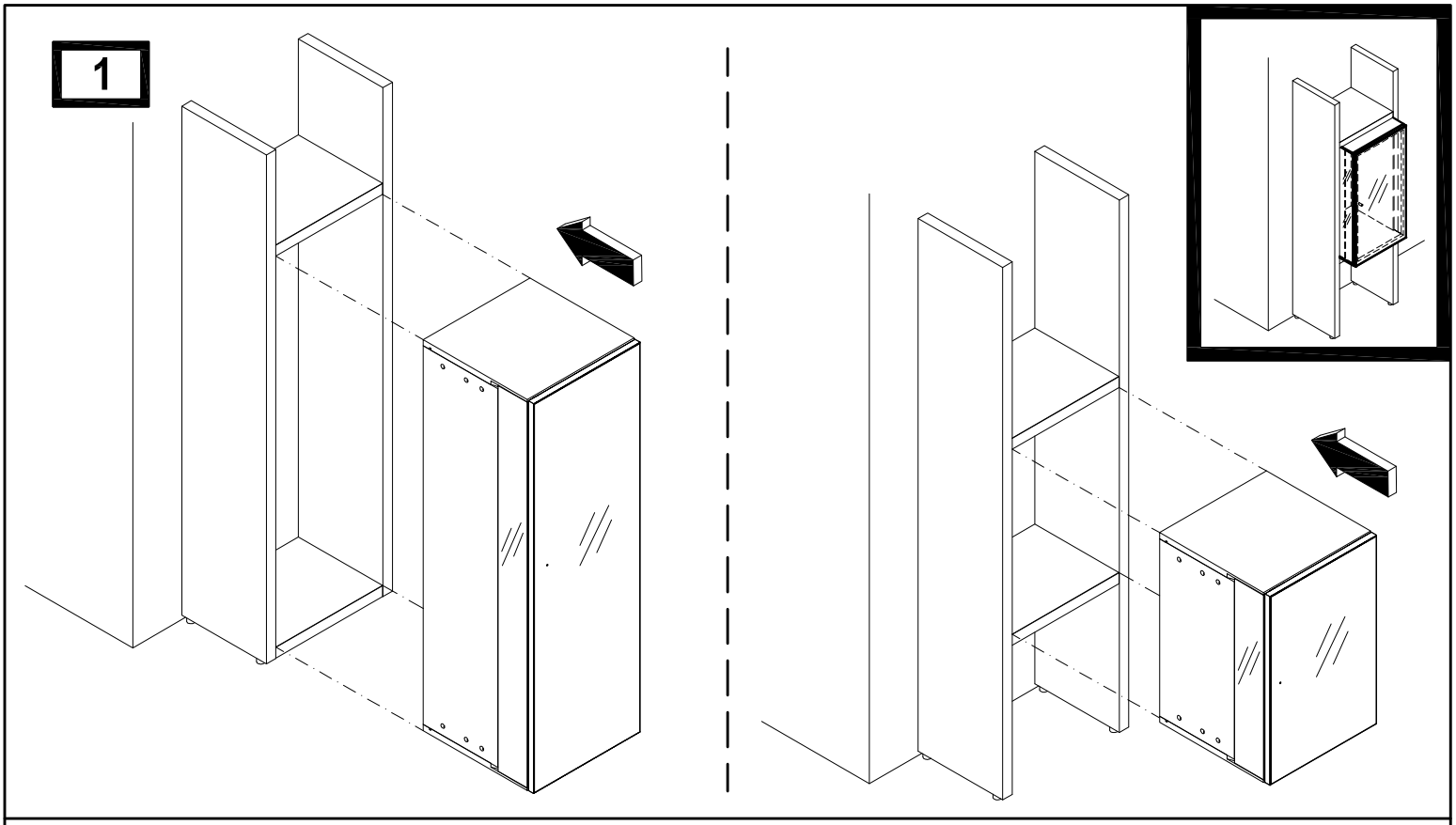
1

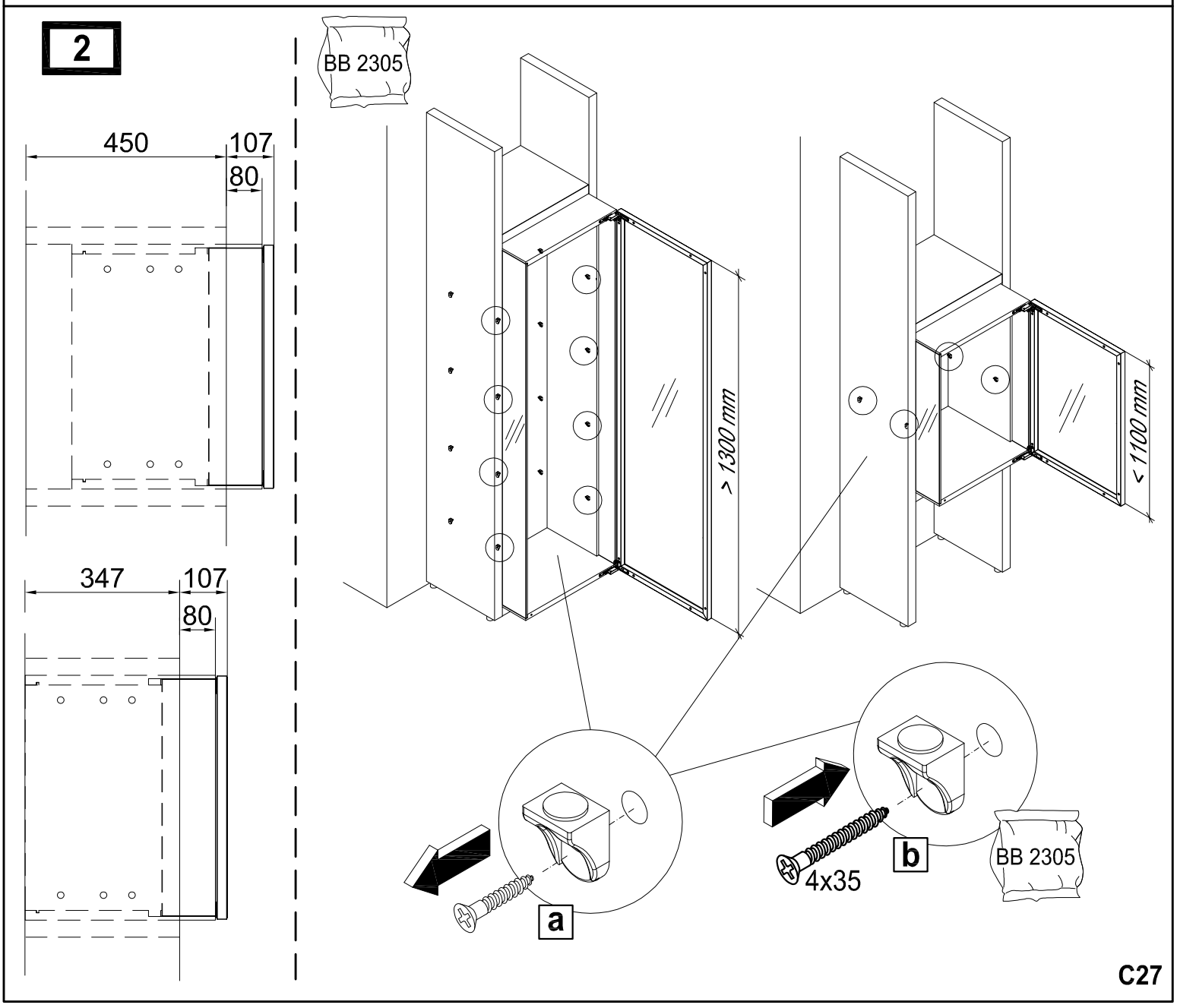
2
BB 2305
450
107
80
347
107
80
> 1300 mm
< 1100 mm
a
b
4x35
BB 2305

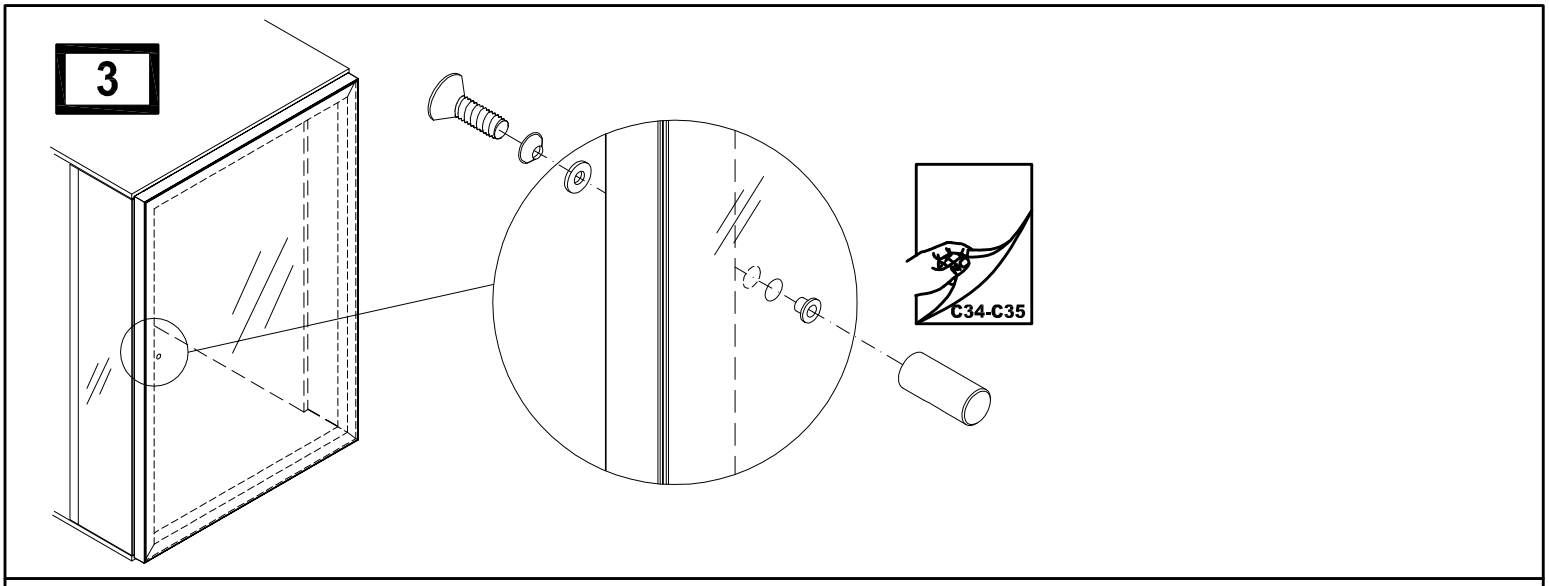
3
C34-C35

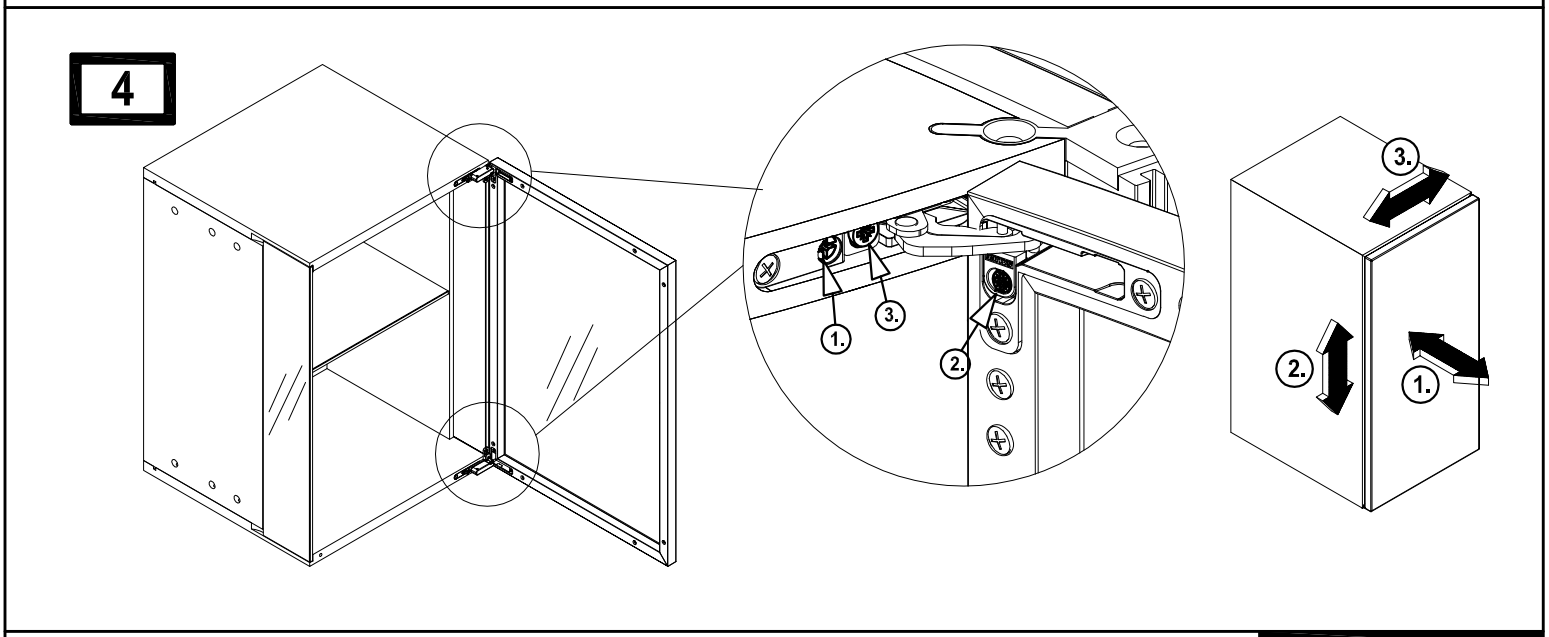
4
1.
3.
2.
3.
2.
1.

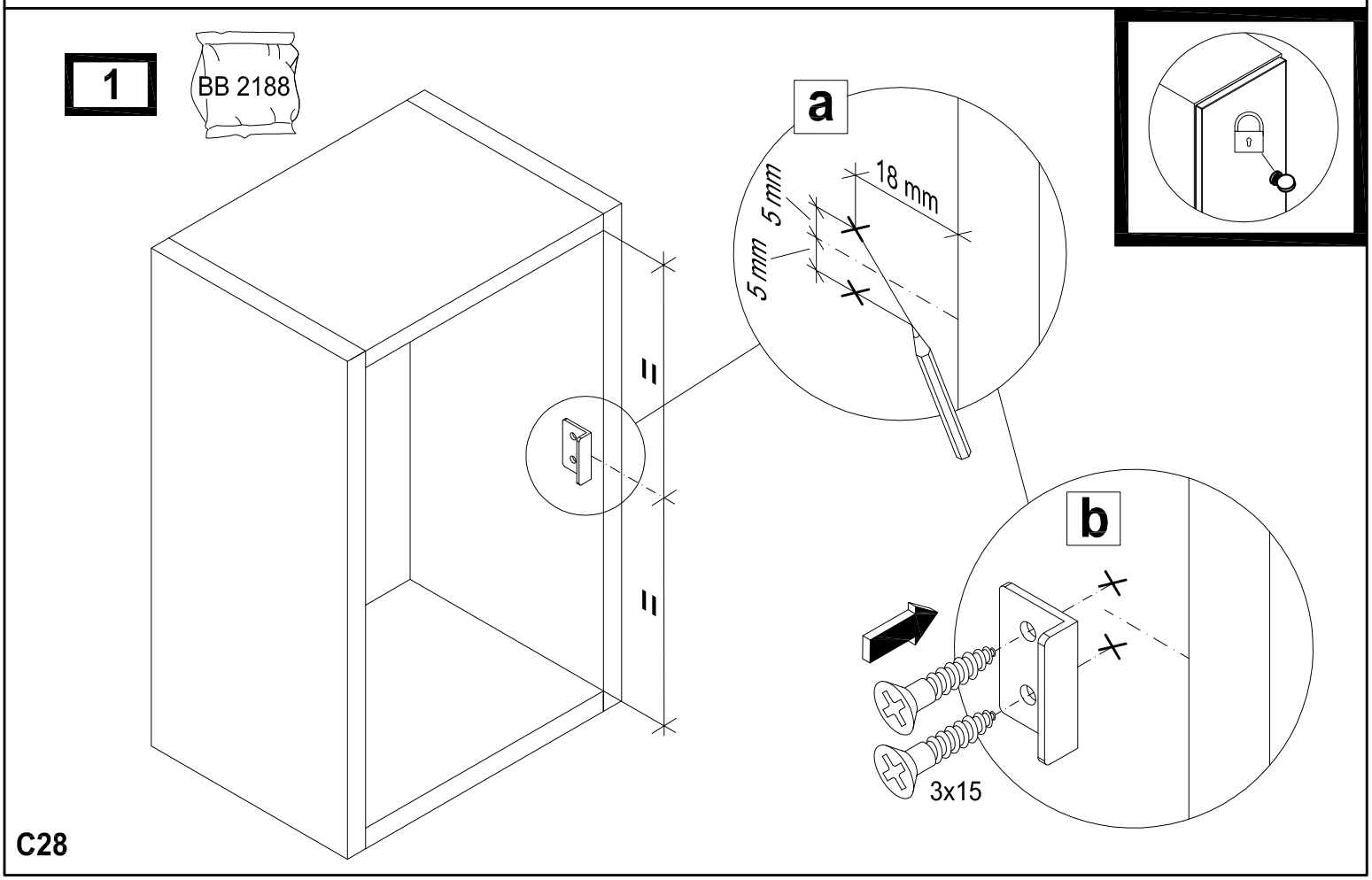
1
BB 2188
a
18 mm
5 mm
5 mm
=
=
b
3x15

1

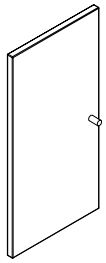

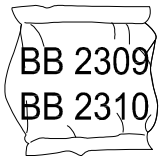

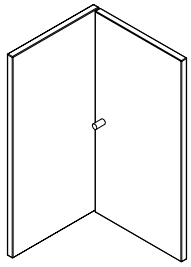

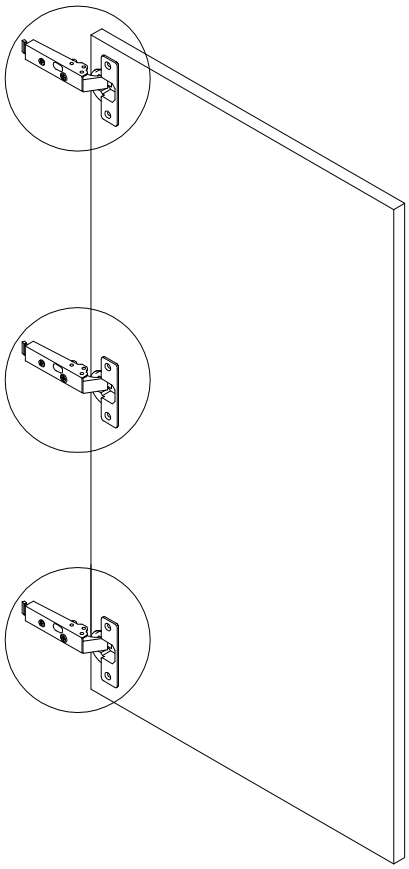

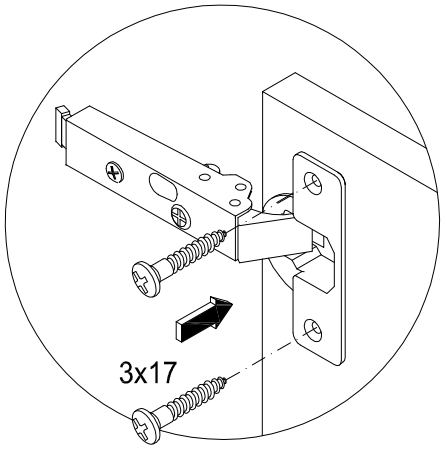

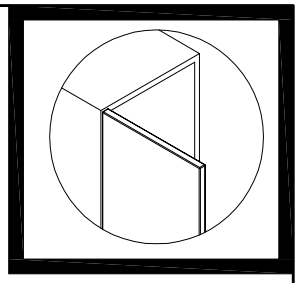

2

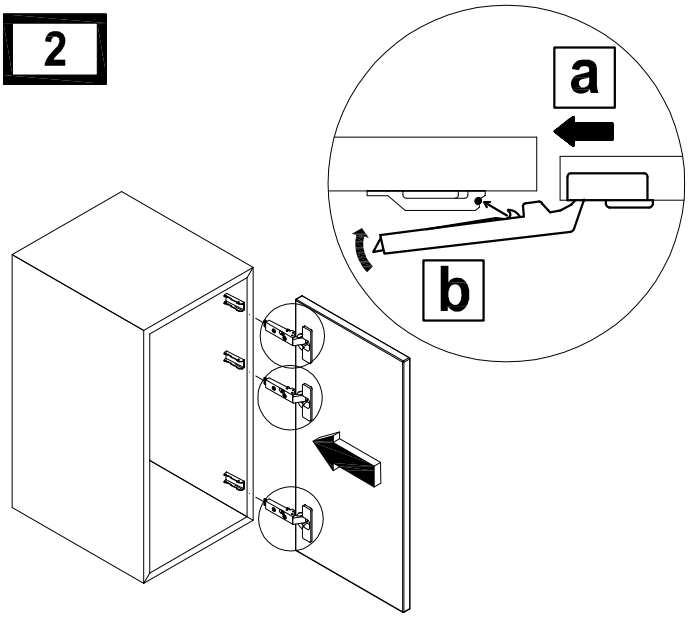

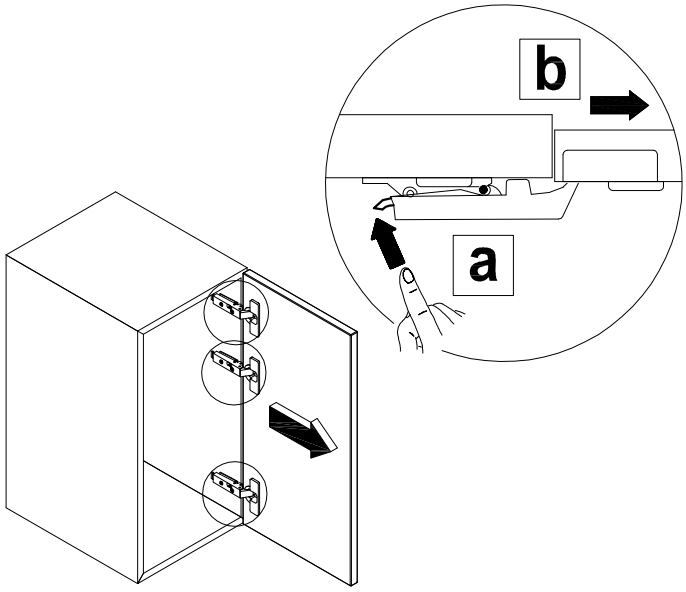

3

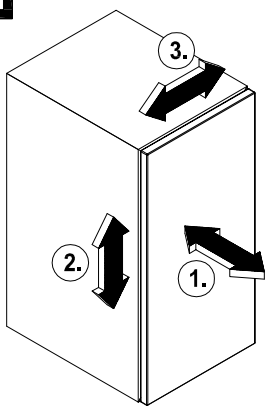

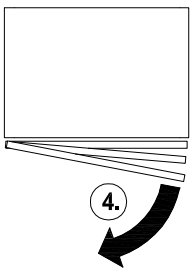

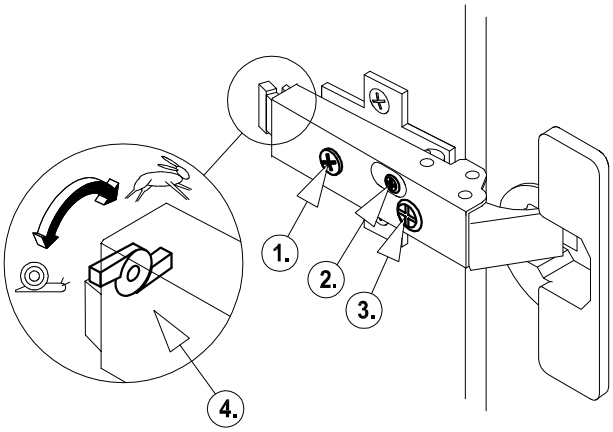

1

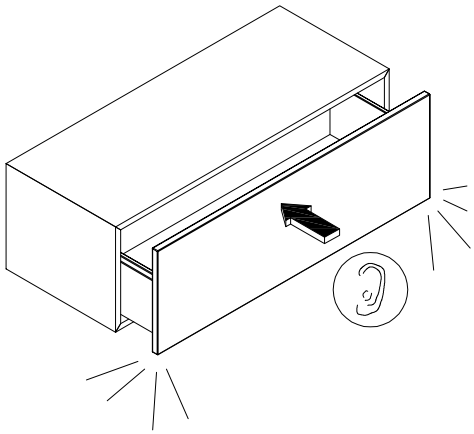

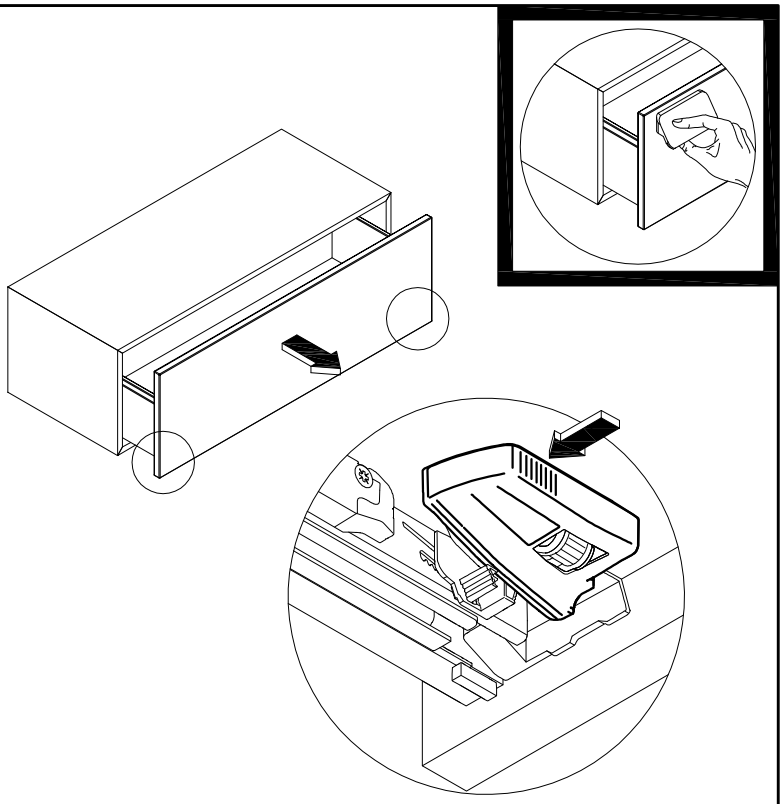

2

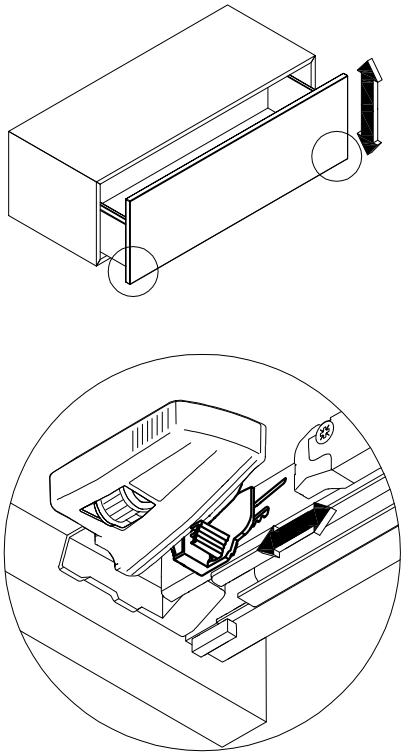

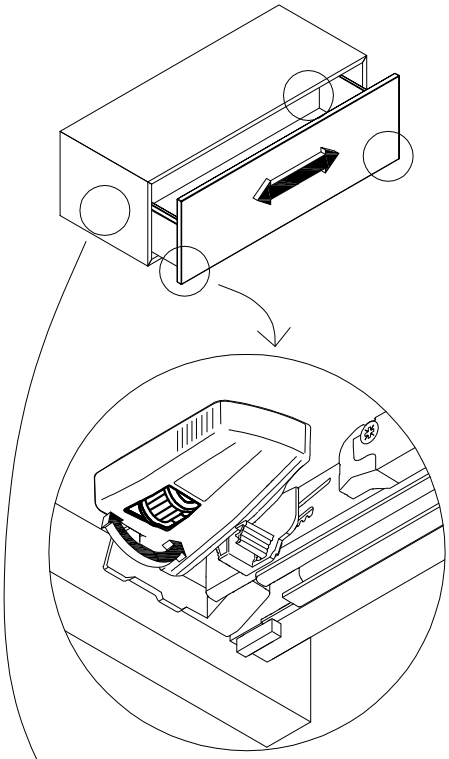

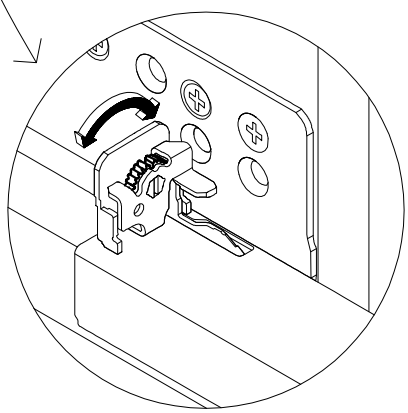

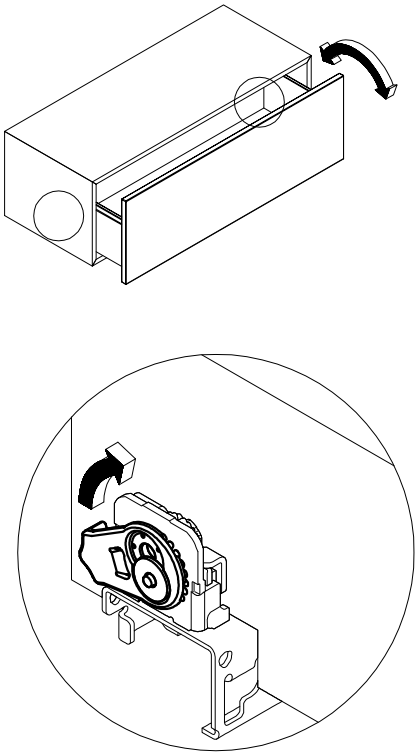

C30

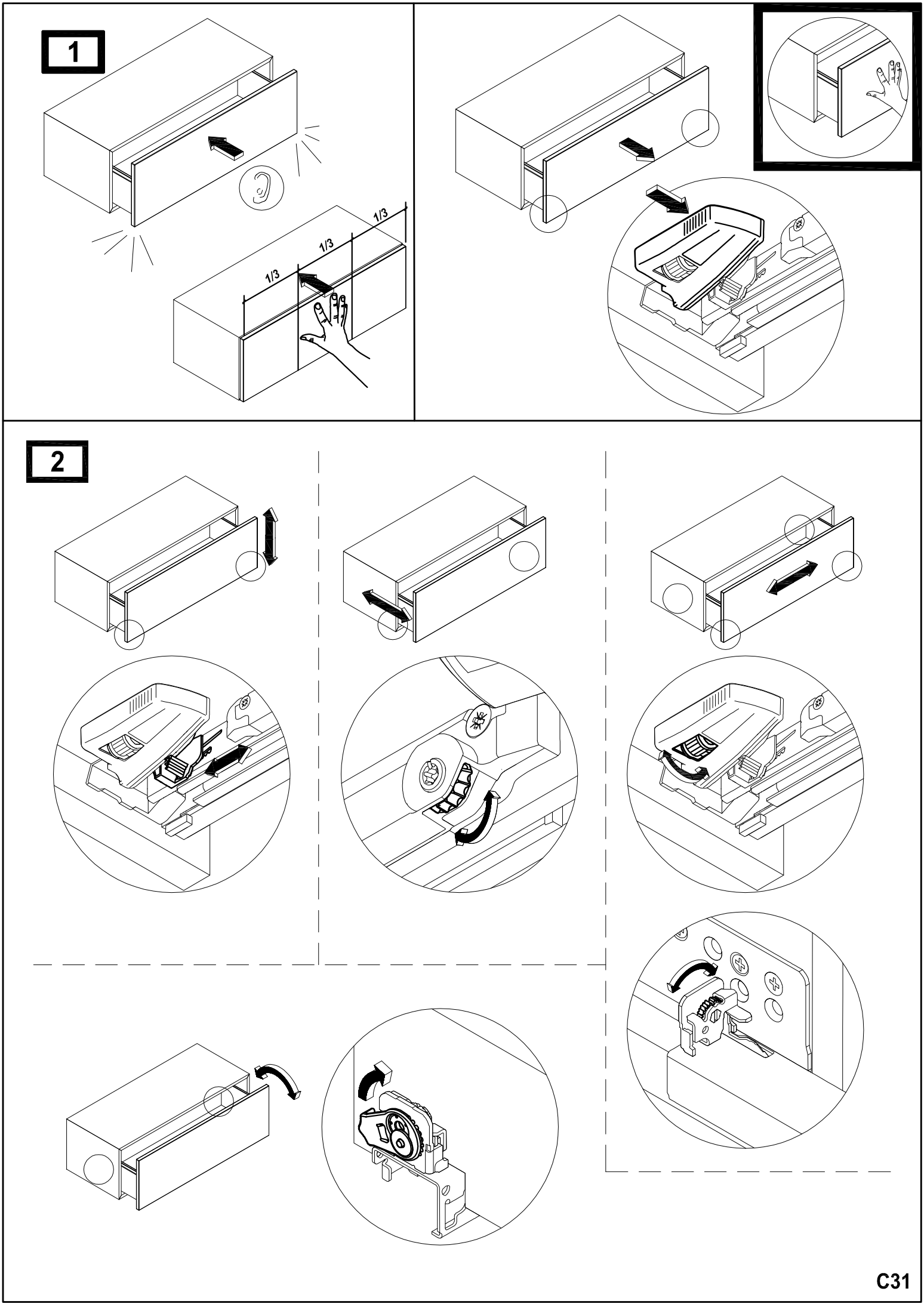
1
1/3
1/3
1/3
2
C31

1

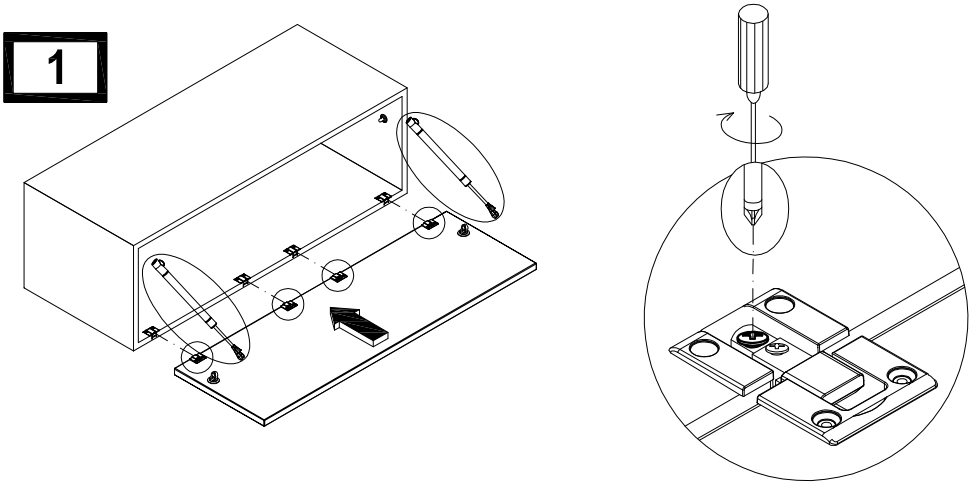

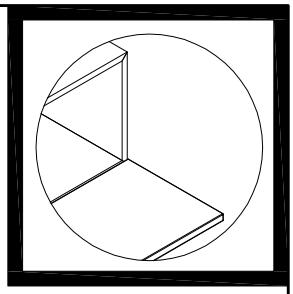

2

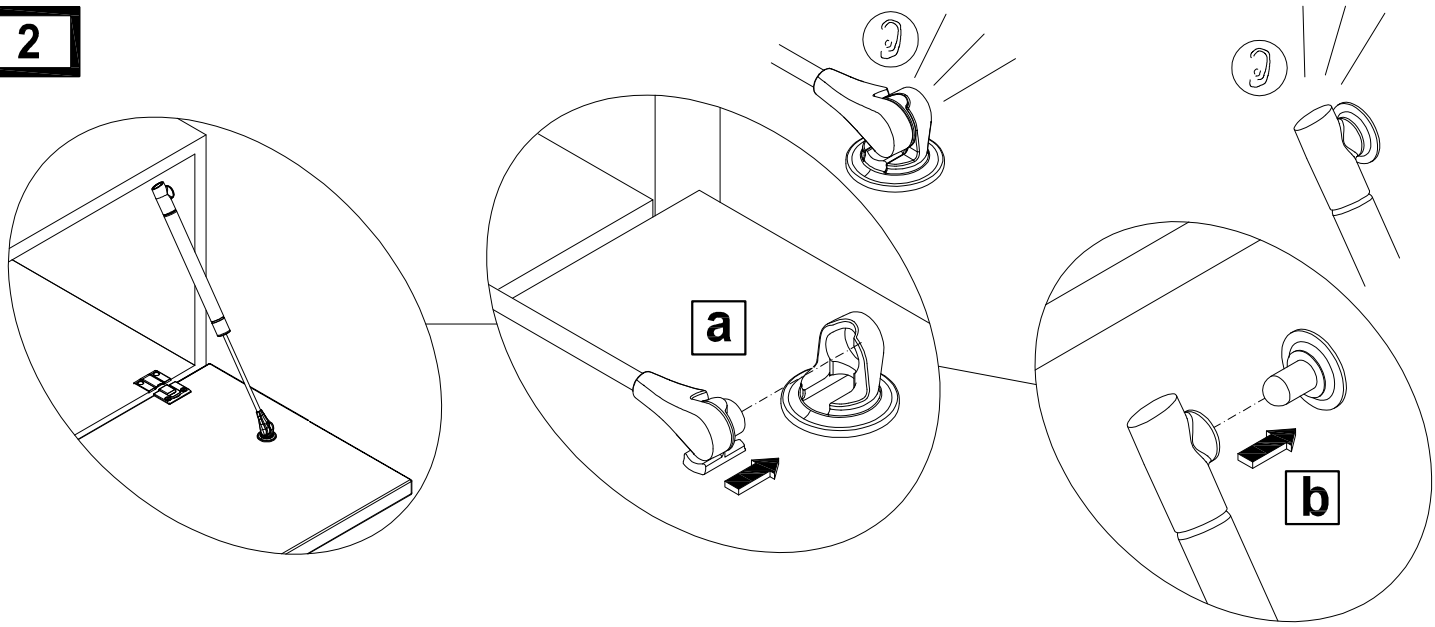

3

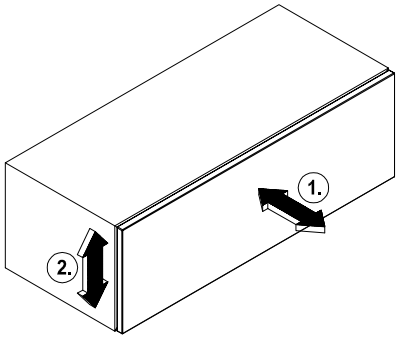

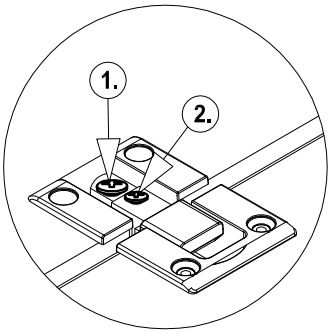

4

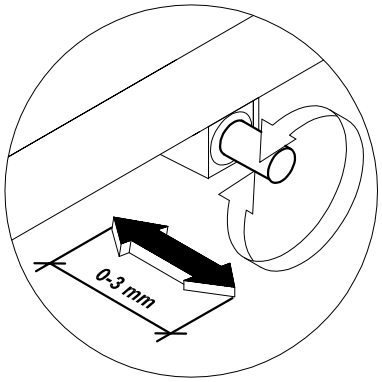

C32

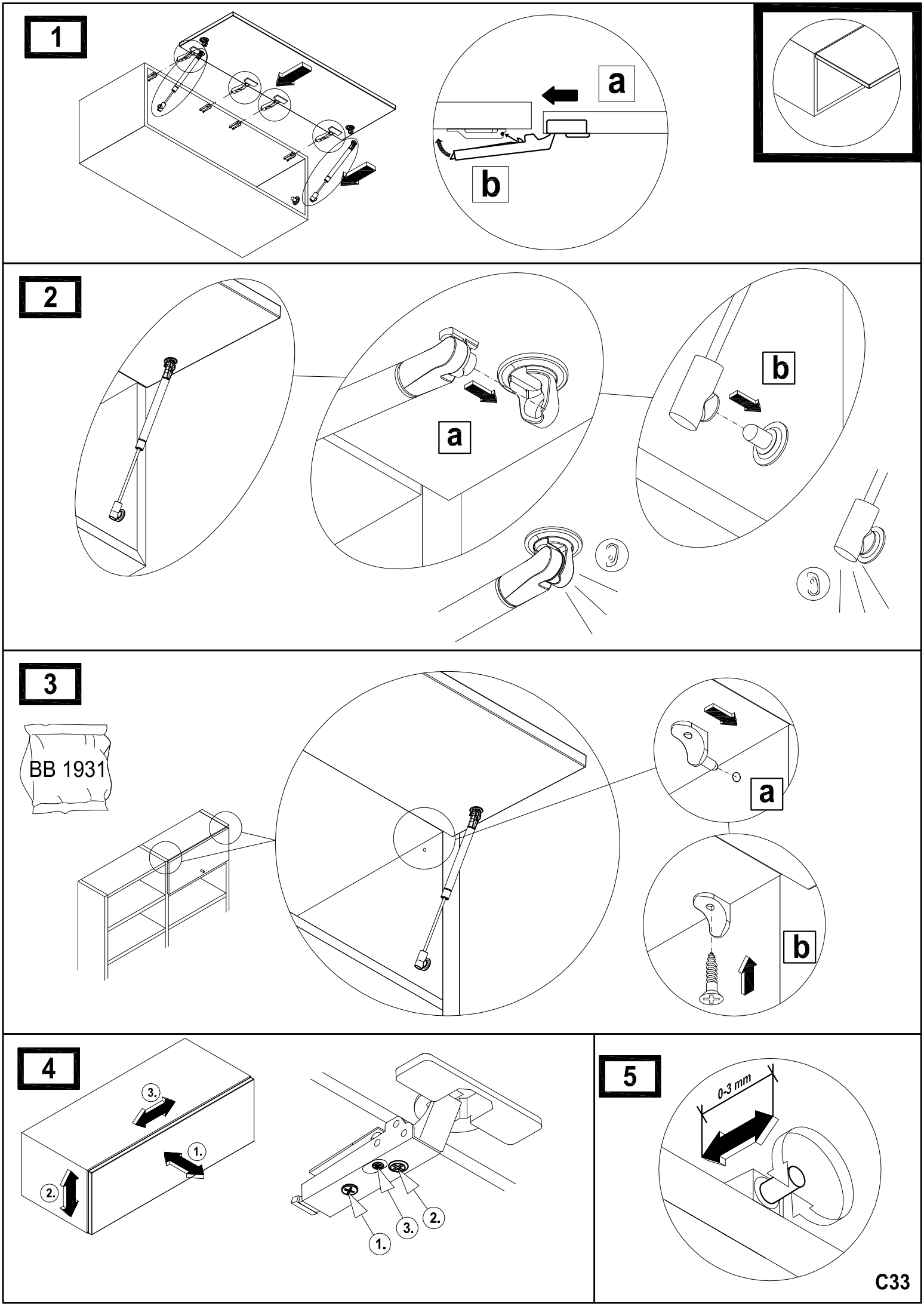
1
a
b
2
a
b
3
BB 1931
a
b
4
3.
1.
2.
1.
3.
2.
5
0-3 mm
C33

1

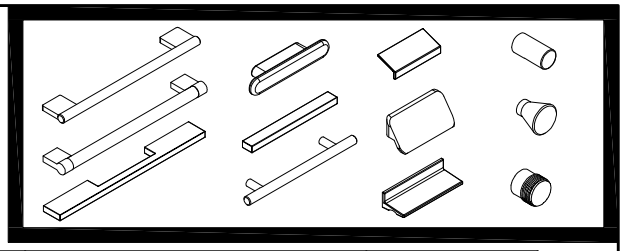

	V1		V2	V3		V4
	A	B	A	A +	B +	C +
156/157/158	4x27	4x40	4x27	4x27	4x40	4x12
113	4x27	4x40	4x27	4x27	4x40	4x12
141; 145-148; 150; 159; 171-172	4x25 / 4x27	4x35 / 4x38 / 4x40	4x25 / 4x27	4x25 / 4x27	4x38 / 4x40	4x12 / 4x16
168-169	4x25	4x40	4x25			
183-184	BB 1042 4x25	BB 1042 4x38	BB 1042 4x25			
162-163						
177-182						
173-174						
175						
176	4x30	4x40	4x30			
160-161	4x27	BB 1042 4x38	4x27			
164-165	4x27		4x27			
166-167	4x25	4x38	4x25			
170	4x52	4x65	4x52			

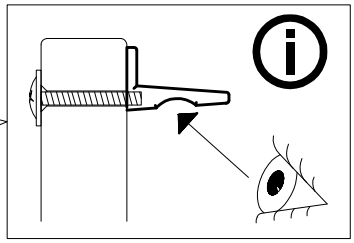

V1

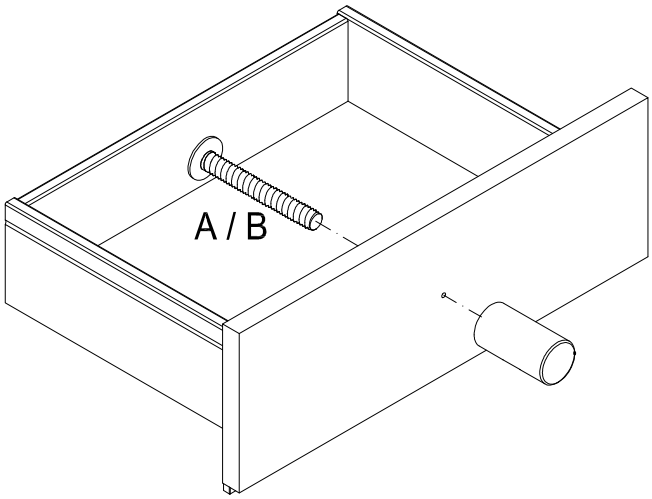

V2

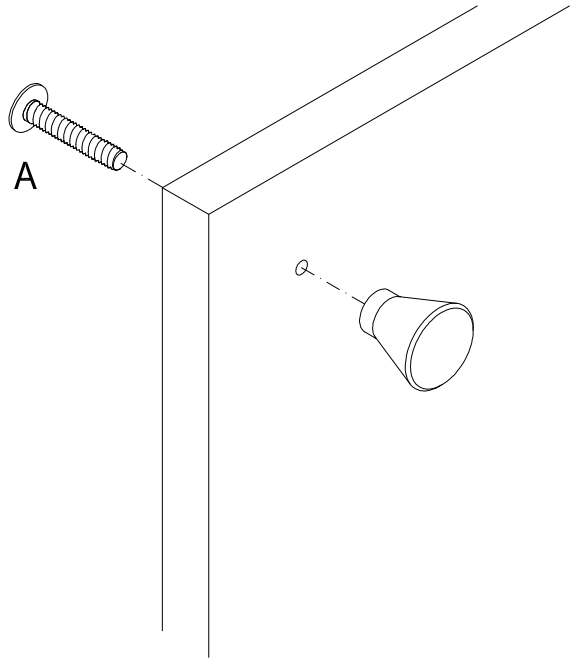

V3

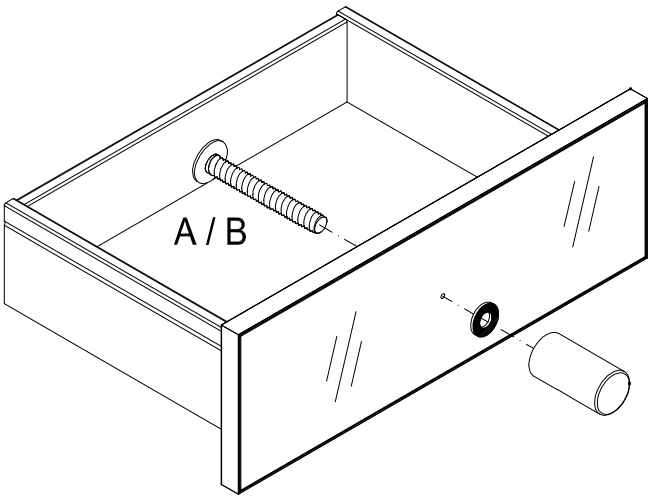
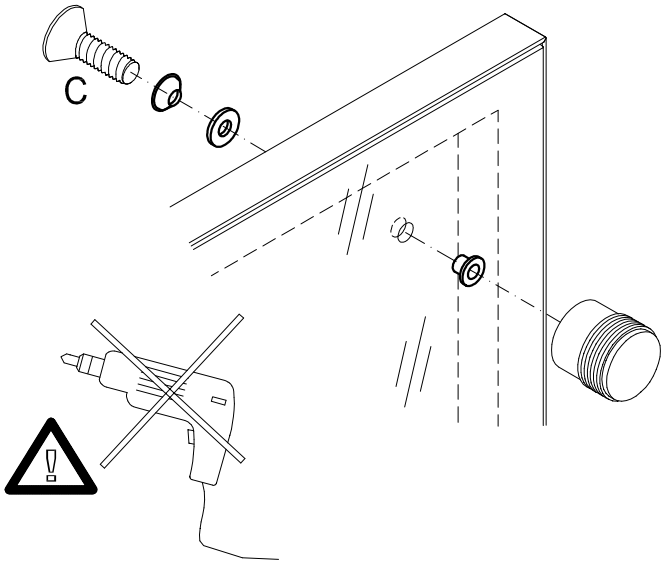
V4