MONTAGEANLEITUNG

SCHREIBTISCH / WANGE / GESTELL / VERBINDUNGSLASCHE

***TYP* 1560 / 1580 / 1561 / 1581 / 1562 / 1582 / Type 1510**

DESK / SIDE-PANEL / SUBSTRUCTURE / CONNECTING BRACKET

BUREAU / MONTANT / PIETEMENT / BAGUETTE D´ASSEMBLAGE

BUREAUTAFEL / STAANDER / POOTSTEL / VERBINDINGSSTUK

GESAMTÜBERSICHT · SUMMARY · *VUE GENERALE* · TOTAALOVERZICHT

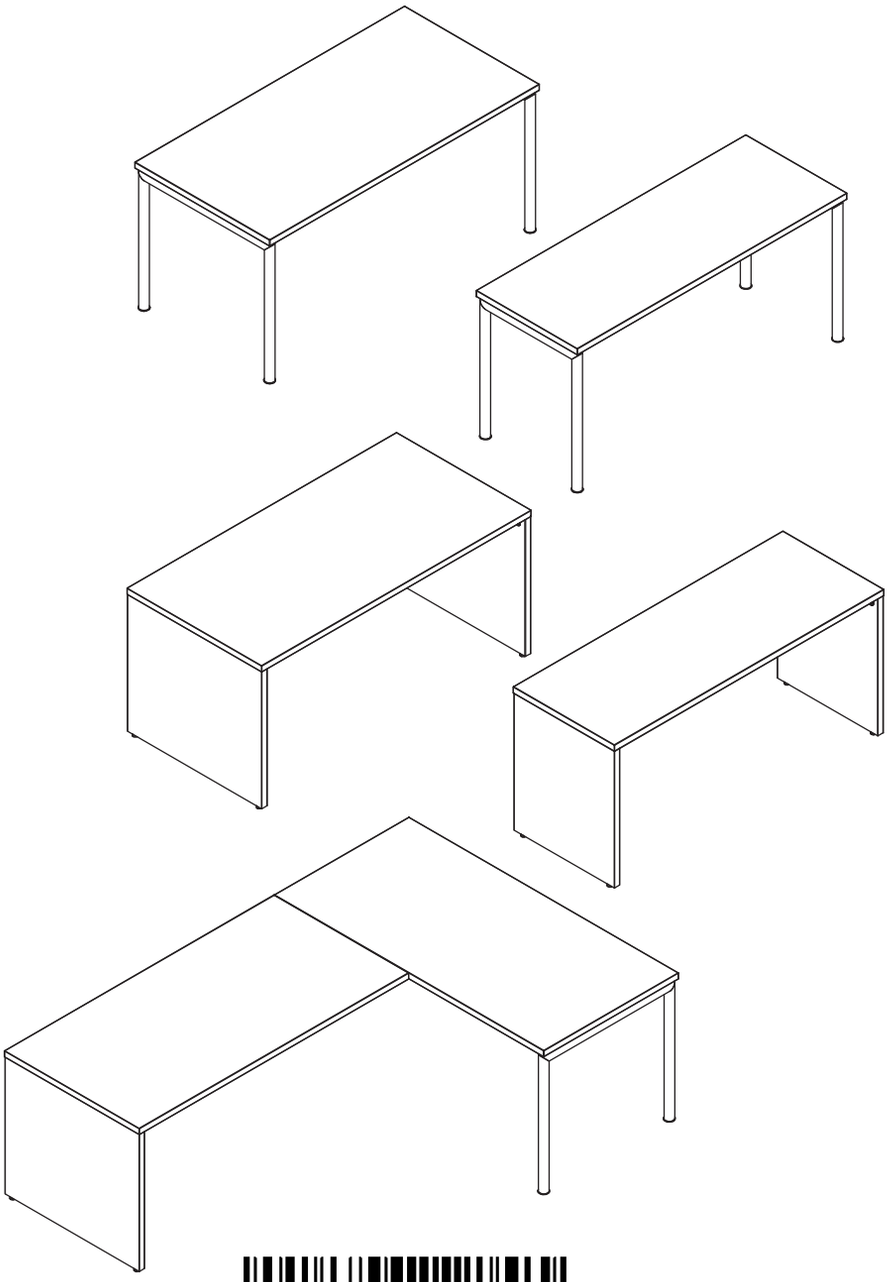

1563827

Lesen Sie zuerst die Anleitung und beginnen Sie dann mit der Montage

Before starting with the fitting, please read carefully the assembly instruction

Avant de commencer avec le montage, nous vous prions de bien lire le notice de montage

Voordat uw met de montage begint, a.u.b. de montagehandleiding lezen

SERVICE

Stand: 07/2014

Mat.Nr. 1563827

hülsta-werke · Karl-Hüls-Straße 1 · 48703 Stadtlohn

TEL.+49 2563 86-0 · FAX +49 2563 86-1417

www.huelsta.com · info@huelsta.com

Für die Montage wird benötigt:
Necessary for assembly:
Pour le montage il faut:
Benodigdheden voor de montage:

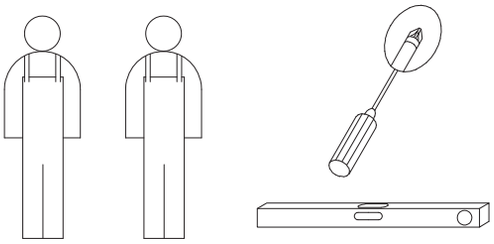

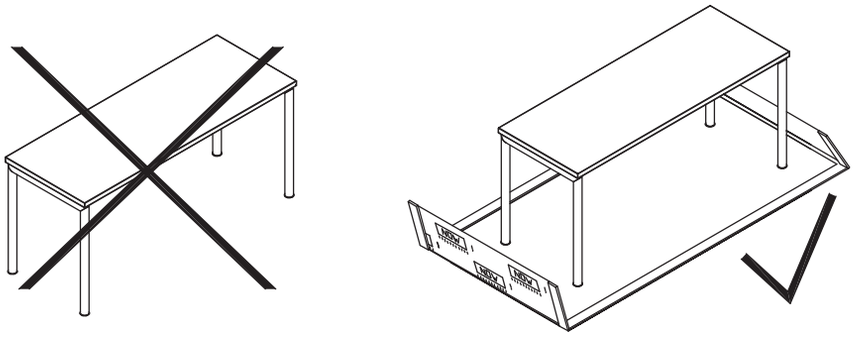

INHALT CONTENTS *TABLE DES MATIERS* INHOUD

Montage Tischgestell Assembly of table substructure • *Montage piétement de bureau* • Montage tafelpootstele	**Type 1562 / 1582**	**4**
Montage Tischwange Assembly of table side-panel • *Montage montant de bureau* • Montage tafelstaander	**Type 1561 / 1581**	**4-6**
Montage Verbindungslasche Assembly of connecting bracket • *Montage baguette d'assemblage* • Montage verbindingsstuk	**Type 1510**	**7**

Verehrter Kunde, hier haben Sie die Möglichkeit die mitgelieferten Schrauben nachzumessen!

Dear customer, here we provide you with a way of measuring the screws supplied!

Cher client, ici vous avez la possibilité de mésurer les vis livrées!

Beste klant, hier heeft uw de mogelijkheid de schroeven te meten!

Schreibtischplatte **Type 1560 / 1580**
Desk top
Plateau de bureau
Schrijfblad

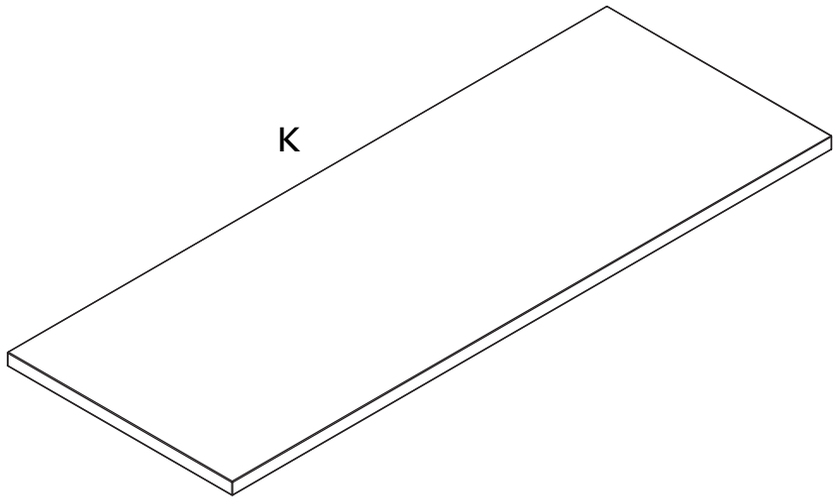

Gestell **Type 1562 / 1582**
Substructure
Piétement
Pootstel

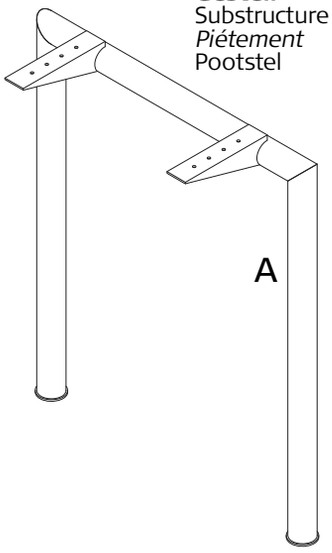

B 8x
5x25

Wange **Type 1561 / 1581**
Side-panel
Montant
Staander

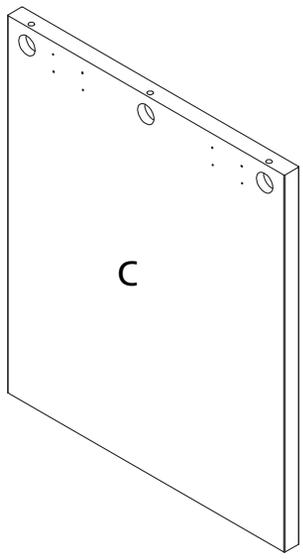

BB 2400 Mat. Nr. 1561209

D 3x

E 3x

BB 2395 Mat. Nr. 1561204
weiß · white · *blanc* · wit
BB 2397 Mat. Nr. 1561206
grau · grey · *gris* · grijs
BB 2396 Mat. Nr. 1561205
Schwarz · black · *noir* · zwart
BB 2398 Mat. Nr. 1561207
Natureiche · Natural oak · *Chêne nature* · Eiken-naturel
BB 2399 Mat. Nr.1561208
Kernnussbaum · xx · *xx* · xx

F 3x

Verbindungslasche für Ecklösung **Type 1510**
Connecting bracket for corner unit
Baguette d'assemblage pour solution en angle
Verbindingsstuk voor hoekopstelling

SET Verbindungslasche
Mat.-Nr.:H55146600

I 12x
3,5x20

J 3x

SET Verstärkungswinkel
Mat.-Nr.: H551462612

G 2x

H 16x
5x25

1

Montage Tischgestell

Assembly of table substructure
Montage piétement de bureau
Montage tafelpootstel

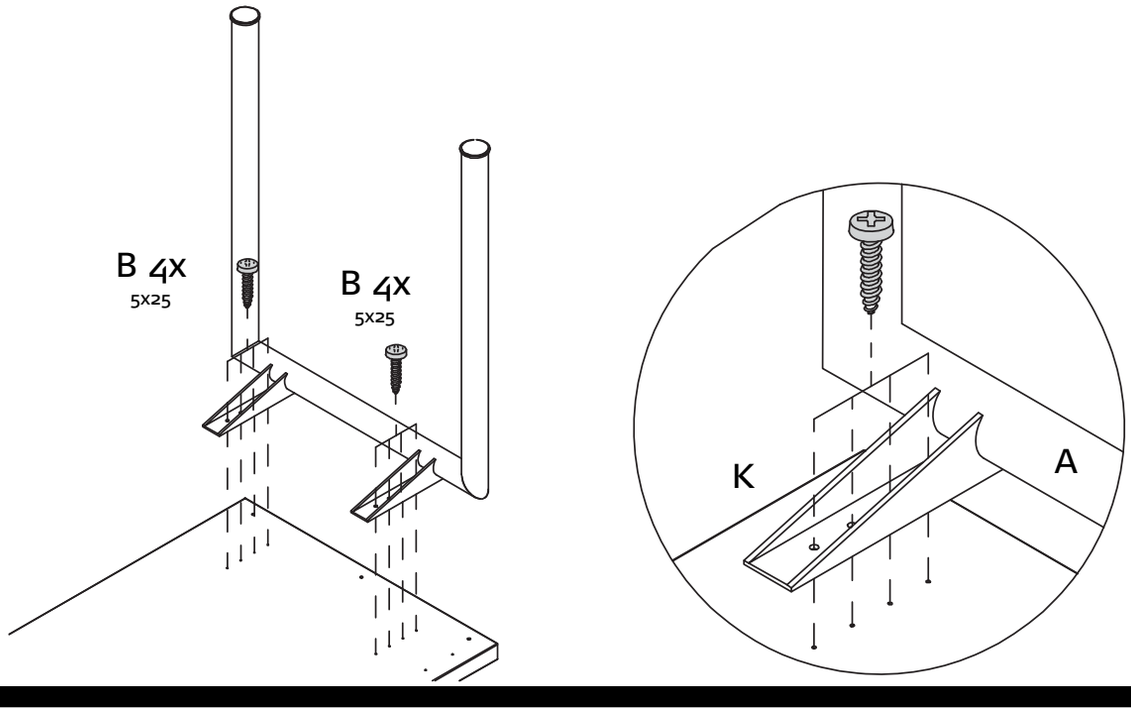

2

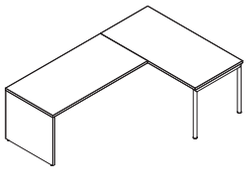

Bitte beachten Sie bei der Schreibtischecklösung die Montage der Verbindungslaschen ab Seite 7!
For the corner desk unit please note the assembly of the connecting brackets from p. 7!
Veuillez respecter pour le montage du bureau avec solution en angle les baguettes d'assemblage à partir de la page 7!
Neem bij de hoekopstelling van de bureautafel a.u.b. de montage van het verbindingsstukken in acht vanaf blz. 7!

1

Montage Tischwange

Assembly of table side-panel
Montage montant de bureau
Montage tafelstaander

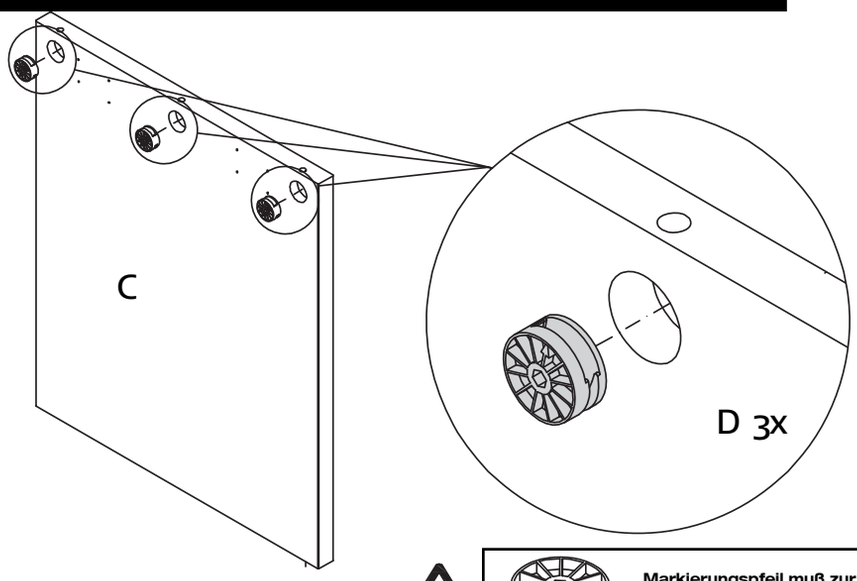

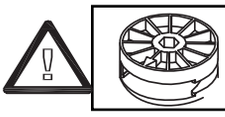

Markierungspfeil muß zur Bohrung in der Bauteilkante zeigen!
Arrow on cam must point to hole in the edge of the panel!
La flèche doit être orientée vers le perçage de l'élément !
Pijl in de kopse kant van betreffende onderdeel wijzen!

2

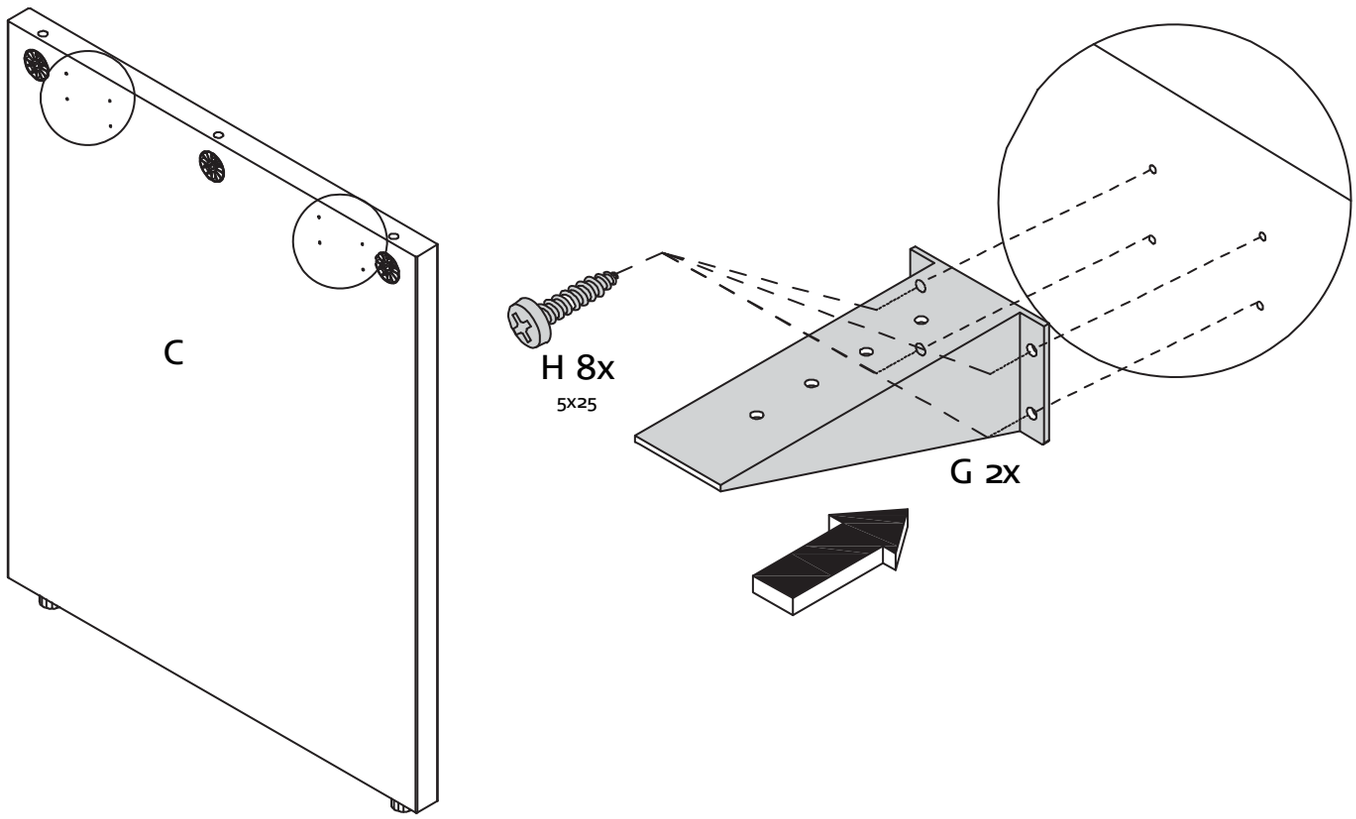

3

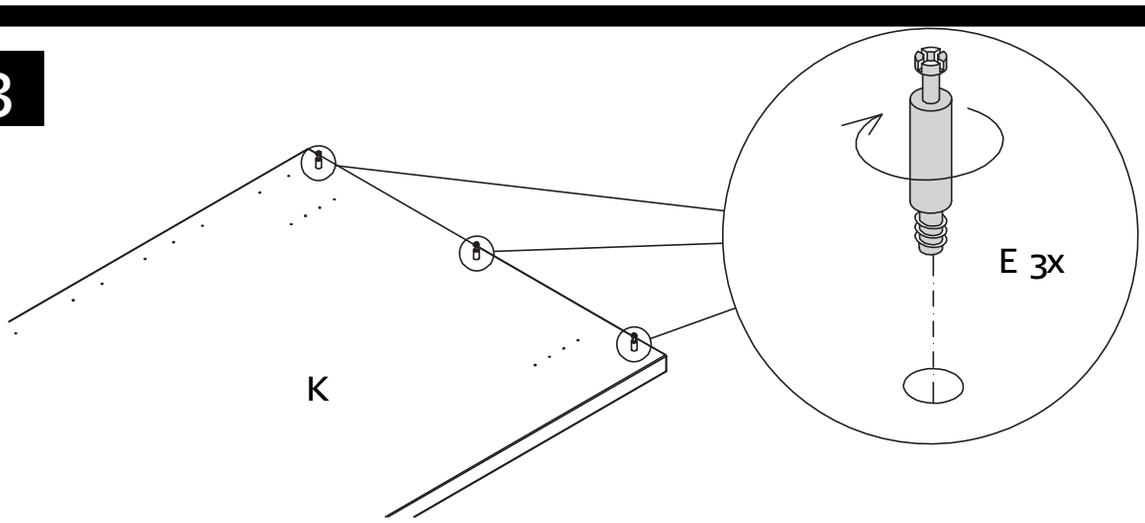

4

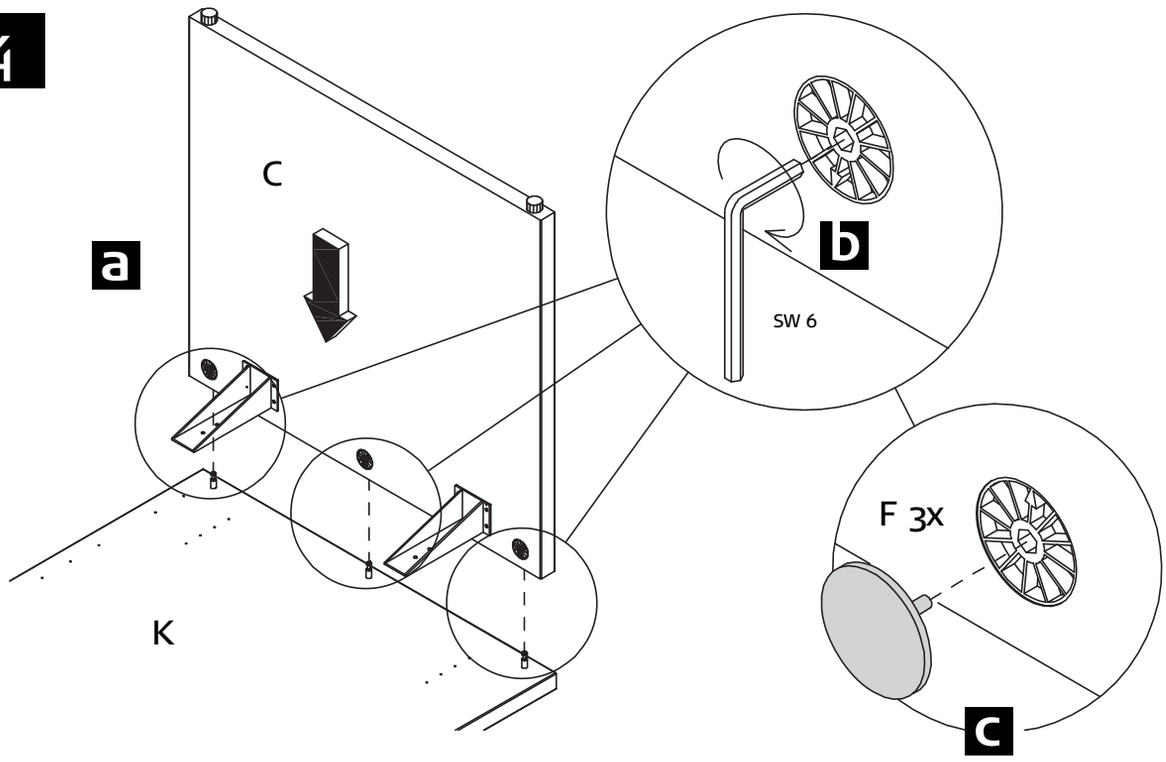

5

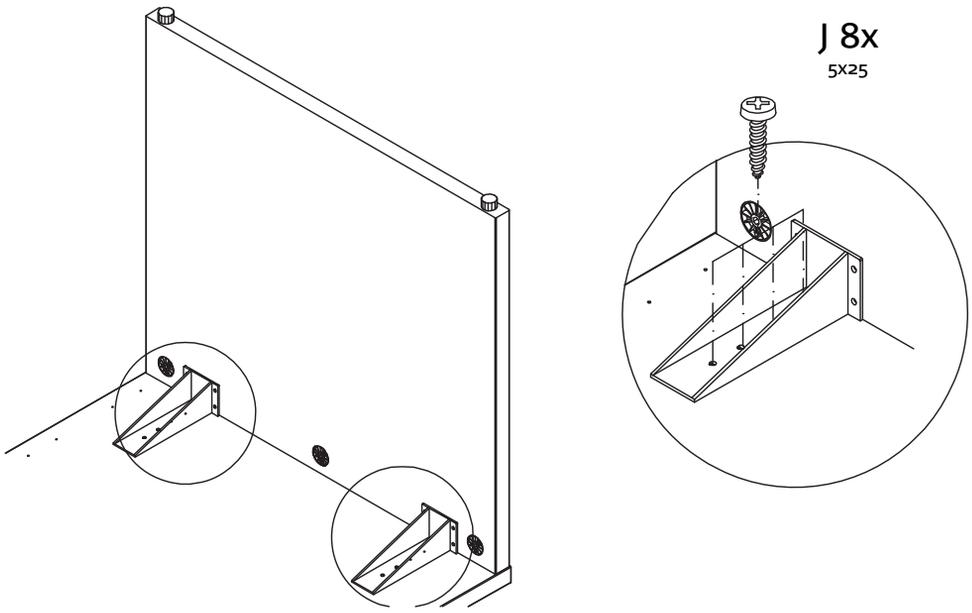

6

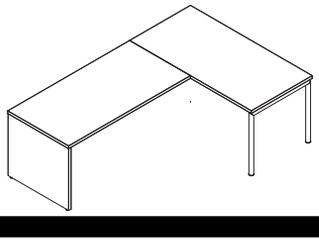

Bitte beachten Sie bei der Schreibtischecklösung die Montage der Verbindungslaschen ab Seite 7!
For the corner desk unit please note the assembly of the connecting brackets from p. 7!
Veuillez respecter pour le montage du bureau avec solution en angle les baguettes d'assemblage à partir de la page 7!
Neem bij de hoekopstelling van de bureautafel a.u.b. de montage van het verbindingsstukken in acht vanaf blz. 7!

7

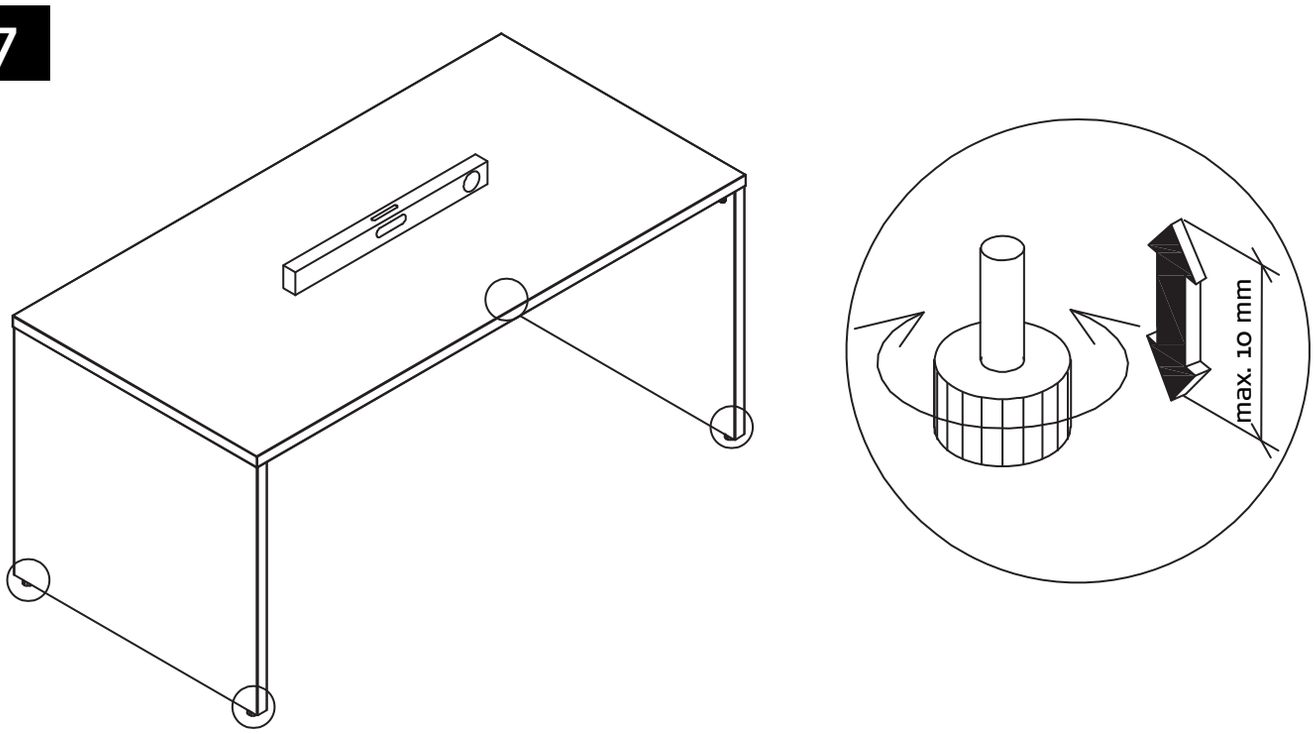

1

Montage Verbindungslaschen für Schreibtischecklösung
Assembly of connecting brackets for corner desk
Montage des baguettes d'assemblage pour bureau avec solution en angle
Montage van de verbindingsstukken voor een bureautafel in hoekopstelling

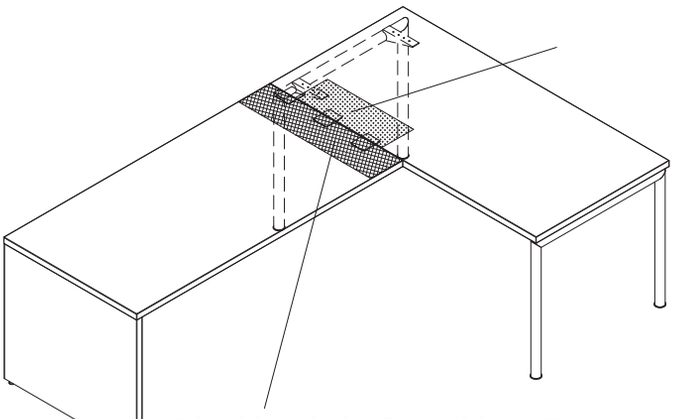

Bitte montieren Sie in diesem Bereich die Verbindungslaschen!
Please fit the connecting brackets here!
Veuillez monter dans ce secteur les baguettes d'assemblage!
A.u.b. op deze plaats de verbindingsstukken monteren!

Hier bitte kein Gestell bzw. Wange montieren!
Please do not fit a substructure or a side-panel here!
Veuillez ne pas monter ici un piétement ou un montant!
Hier geen pootstel resp. staander monteren!

2

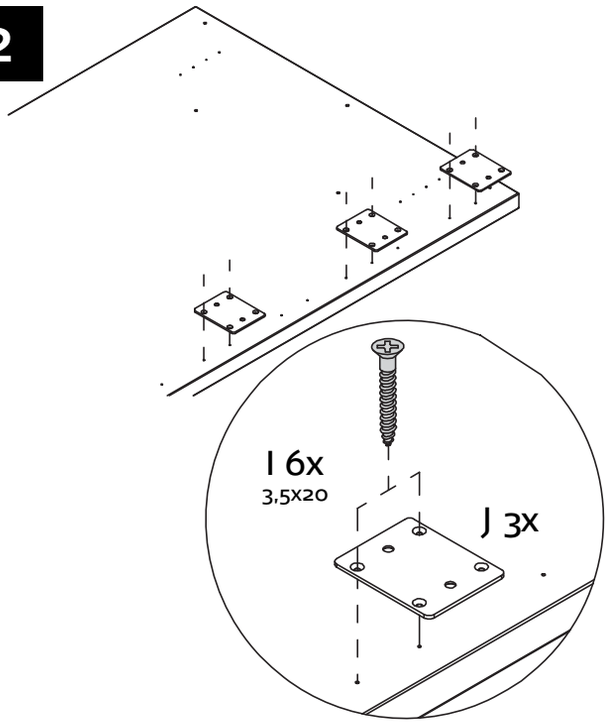

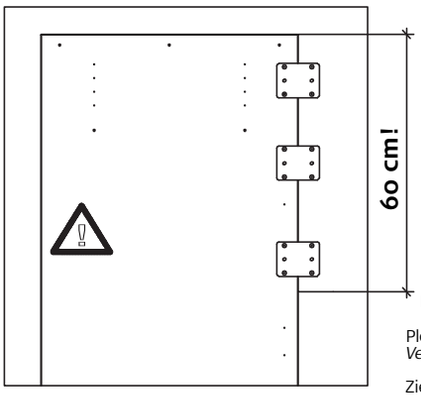

Bitte beachten Sie die Anschraubpositionen!
Please note the fitting positions!
Veuillez respecter la position des vissages!
Zie a.u.b. de aanschroefposities!

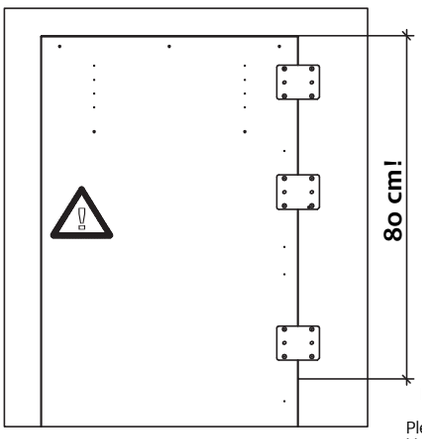

Bitte beachten Sie die Anschraubpositionen!
Please note the fitting positions!
Veuillez respecter la position des vissages!
Zie a.u.b. de aanschroefposities!
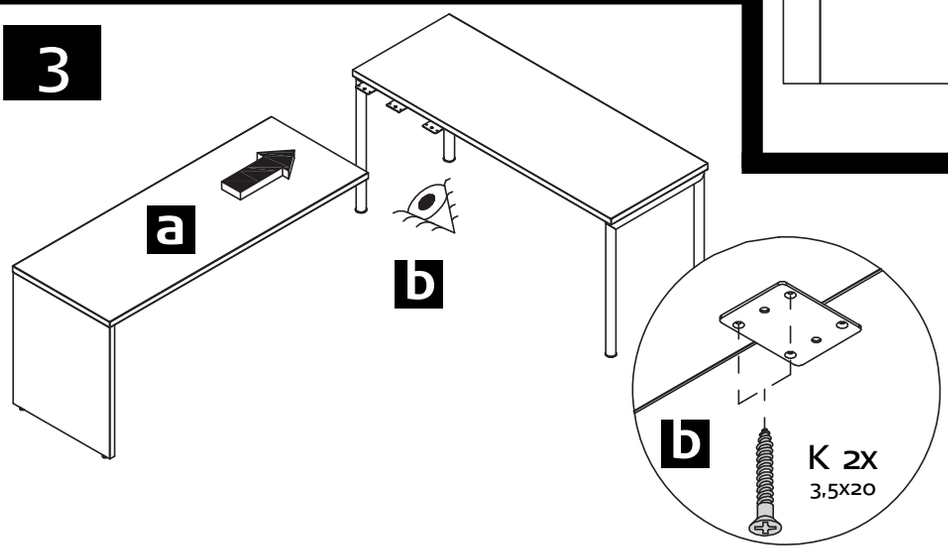
3