Montageanleitung
Assembly instruction
Notice de montage
Montagehandleiding

LILAC

hülsta

1204621
SCHLAFEN

MONTAGEANLEITUNG

hülsta

ASSEMBLY INSTRUCTION
NOTICE DE MONTAGE
MONTAGEHANDLEIDING

LILAC

INHALT · CONTENTS · *TABLE DES MATIERES* · INHOUD

Drehtürenschrank
Hinge-door wardrobe • *Armoire à portes ouvrantes* • Draaideurkast

Übersicht Einzelteile 3
Summary of components • *Vue d'ensemble* • Overzicht onderdelen

Drehtürenschrank: Montage Grund- / Anbauelement 4–5
Hinge-door wardrobe: assembly basic / extension unit • *Armoire à portes ouvrantes: montage élément de base / complémentaire* • Draaideurkast: montage basis- / aanbouwelement

Designelement: Montage Grund-/ Anbauelement 6–7
Design unit: assembly basic / extension unit • *Elément design: montage élément de base / complémentaire* • Designelement: montage basis- / aanbouwelement

Drehtürenschrank: Türmontage / -einstellung 8
Hinge-door wardrobe: door assembly / adjustment • *Armoire à portes ouvrantes: montage / réglage des portes* • Draaideurkast: montage / afstelling deur

Designelement: Türmontage / -einstellung 9
Design unit: door assembly / adjustment • *Elément design: montage / réglage des portes* • Designelement: montage / afstelling deur

Designelement: Montage Grund-/ Anbauelement 9–10
Design unit: assembly basic / extension unit • *Elément design: montage élément de base / complémentaire* • Designelement: montage basis- / aanbouwelement

Griffmontage 11
Handle assembly • *Montage des poignées* • Greepmontage

Licht-Einlegeboden: Montage 12–13
Illuminated fitted shelf: assembly • *Tablette lumineuse: montage* • Lichtplank: montage

Licht-Einlegeboden: Leuchtmittelwechsel 14–15
Illuminated fitted shelf: exchanging neon tube • *Tablette lumineuse: échange du tube* • Lichtplank: vervangen van een lamp

Montage Aufbauleuchte 16–18
Assembly of top lamp • *Montage lampe en saillie* • Montage opbouwlamp

Verkabelungsbeispiel 19
Example of cable connections • *Exemple de câblage* • Bedradingsvoorbeeld

Stollenbett
Bed-on-legs • *Lit sur pieds* • Bed op poten

Übersicht Einzelteile 20
Summary of components • *Vue d'ensemble* • Overzicht onderdelen

Montage 21–22
Assembly • *Montage* • Montage

Verstellung Funktionskopfteil 22
Adjustment functional headboard • *Réglage de la tête de lit fonctionnelle* • Verstelling functiehoofdeind

Podestbett
Pedestal bed • *Lit sur podium* • Plateaubed

Übersicht Einzelteile 23
Summary of components • *Vue d'ensemble* • Overzicht onderdelen

Podestmontage 24–25
Assembly pedestal • *Montage du podium* • Plateaumontage

Montage Podestbett 25–26
Assembly pedestal bed • *Montage du lit sur podium* • Montage plateaubed

Verstellung Funktionskopfteil 27
Adjustment functional headboard • *Réglage de la tête de lit fonctionnelle* • Verstelling functiehoofdeind

Leuchtmittelwechsel Podestleuchte 27–29
Exchanging light bulb for pedestal lamp • *Echange du tube de l'éclairage du podium* • Vervangen van een plateaulamp

Kommoden
Chests • *Commodes* • Commodes

Übersicht Einzelteile 30
Summary of components • *Vue d'ensemble* • Overzicht onderdelen

Montage durchgehende Abdeckplatte 31–32
Assembly full-length cover shelf • *Montage d'un plateau supérieur d'un seul tenant* • Montage dekblad uit één stuk

Sockelmontage 33–34
Assembly plinth • *Montage du socle* • Sokkelmontage

Konsolen, Kommoden und Hochkommoden
Consoles, chests and high chests • *Chevets, commodes et commodes hautes* • Nachtkastjes, commodes en hoge commodes

Übersicht Einzelteile 35
Summary of components • *Vue d'ensemble* • Overzicht onderdelen

Montage 35–37
Assembly • *Montage* • Montage

Montage Kippsicherung 38
Assembly anti-tilt device • *Montage de la protection contre le basculement* • Montage omkiepbeveiliging

Tür- und Schubkasteneinstellung 39
Door / drawer adjustment • *Réglage porte / tiroir* • Afstelling deur / lade

Hängeelement
Wall unit • *Elément suspendu* • Hangelement

Übersicht Einzelteile 40
Summary of components • *Vue d'ensemble* • Overzicht onderdelen

Montage 41–43
Assembly • *Montage* • Montage

Einstellung Klappenbeschlag 42
Adjustment flap bracket • *Réglage ferrures abattant* • Afstelling klepbeslag

Winkelbord
Angular shelf • *Tablette en équerre* • Gehoekte plank

Montage 44–45
Assembly • *Montage* • Montage

Glas-Hängeelement
Glass wall unit • *Elément suspendu en verre* • Glas-hangelement

Übersicht Einzelteile 46
Summary of components • *Vue d'ensemble* • Overzicht onderdelen

Montage 46–47
Assembly • *Montage* • Montage

MONTAGEANLEITUNG

hülsta

GRUND– / ANBAUELEMENT DREHTÜRENSCHRANK

LILAC

BASIC / EXTENSION UNIT - HINGE-DOOR WARDROBE
ELEMENT DE BASE / COMPLEMENTAIRE - ARMOIRE A PORTES OUVRANTES
BASIS- / AANBOUWELEMENT - DRAAIDEURKAST

GESAMTÜBERSICHT · SUMMARY · *VUE GENERALE* · TOTAALOVERZICHT

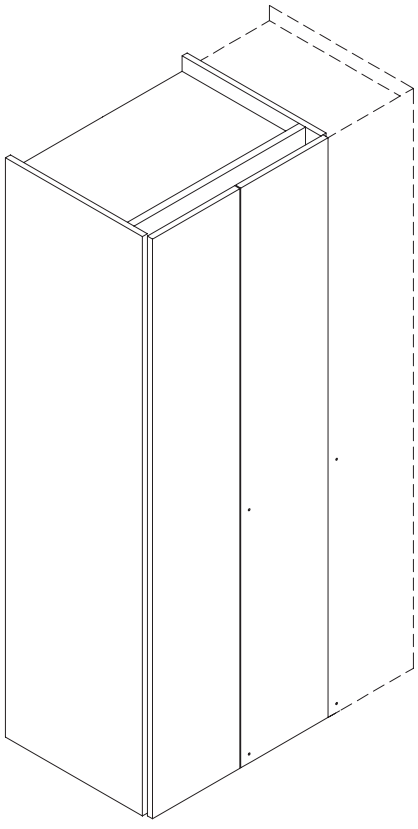

Montage darf nur durch fachkundiges Personal erfolgen

Fitting has to be done by qualified personnel

Le montage doit uniquement être effectué par de main d´oevre spécialisée

Montage uitsluitend door vakkundig personeel

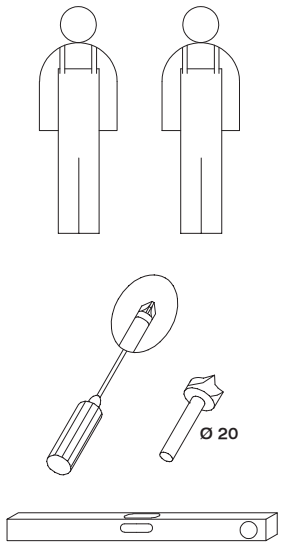

Beschlagbeutel 637
Accessories bag 637
Sachets de ferrures 637
Zakjes met beslagdelen 637

- Q 2x
- R 8x
- S 4x15 12x
- T 4x17 4x
- U 8x

Designelement
Design unit
Elément design
Designelement

2x Beschlagbeutel 1156
2x Accessories bag 1156
2x Sachets de ferrures 1156
2x Zakjes met beslagdelen 1156

- V 4x
- W 4x15 4x

Beschlagbeutel 1589
Accessories bag 1589
Sachets de ferrures 1589
Zakjes met beslagdelen 1589

- X 4x15 16x

Beschlagbeutel 1179
Accessories bag 1179
Sachets de ferrures 1179
Zakjes met beslagdelen 1179

- Y 5x

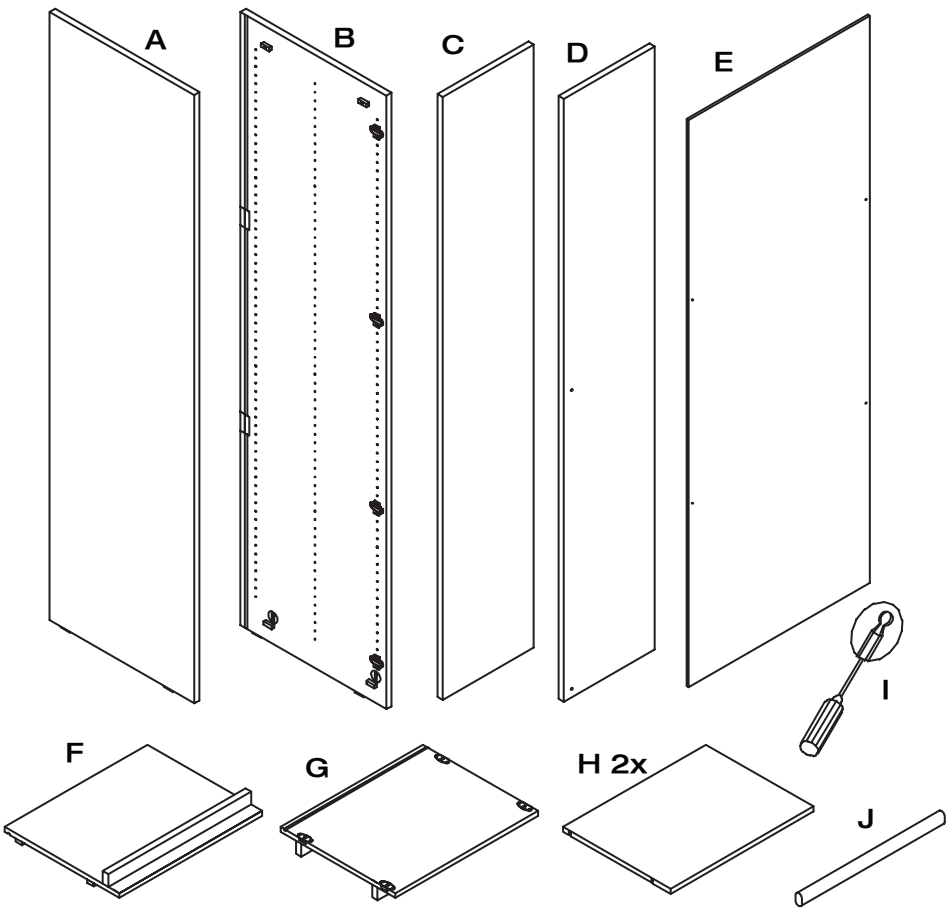

Designelement
Design unit
Elément design
Designelement

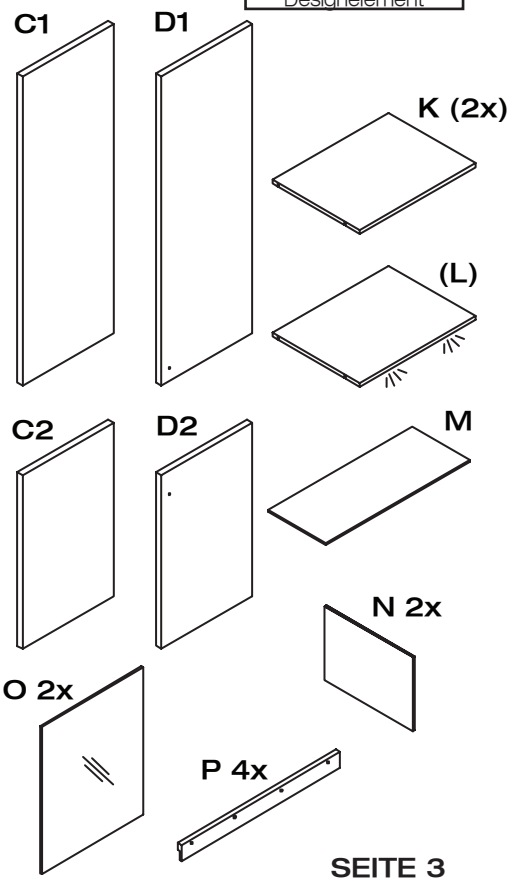

MONTAGEANLEITUNG

hülsta

GRUND– / ANBAUELEMENT DREHTÜRENSCHRANK

LILAC

BASIC / EXTENSION UNIT - HINGE-DOOR WARDROBE
ELEMENT DE BASE / COMPLEMENTAIRE - ARMOIRE A PORTES OUVRANTES
BASIS- / AANBOUWELEMENT - DRAAIDEURKAST

MONTAGE · ASSEMBLY · *MONTAGE* · MONTAGE

1

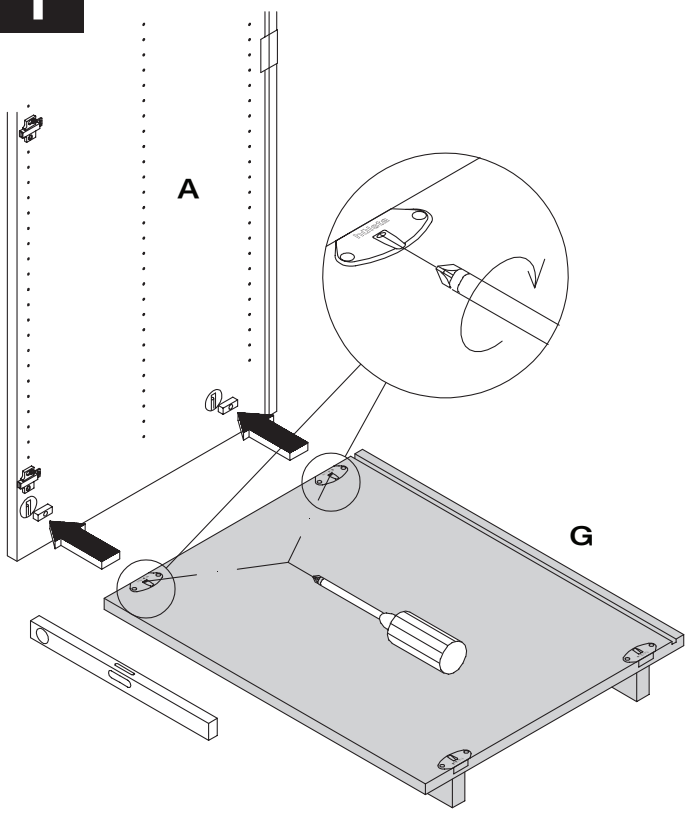

2

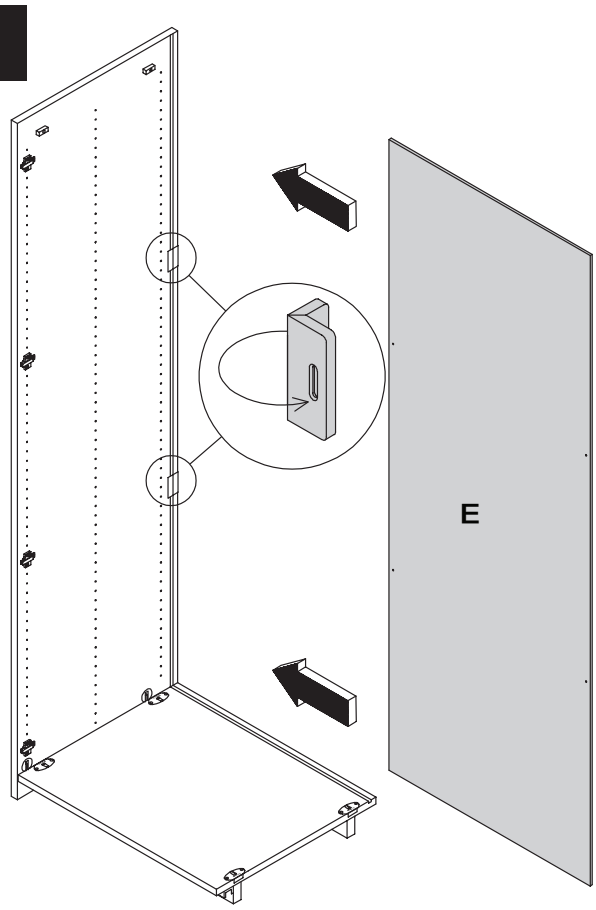

3

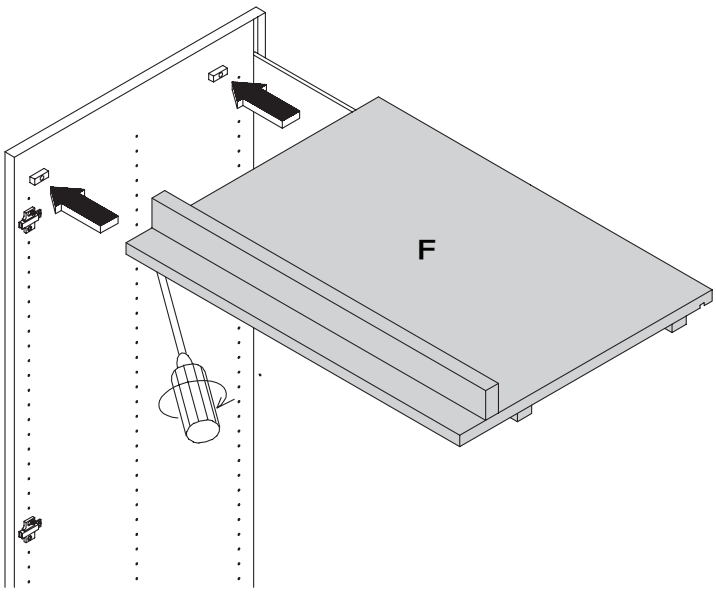

4

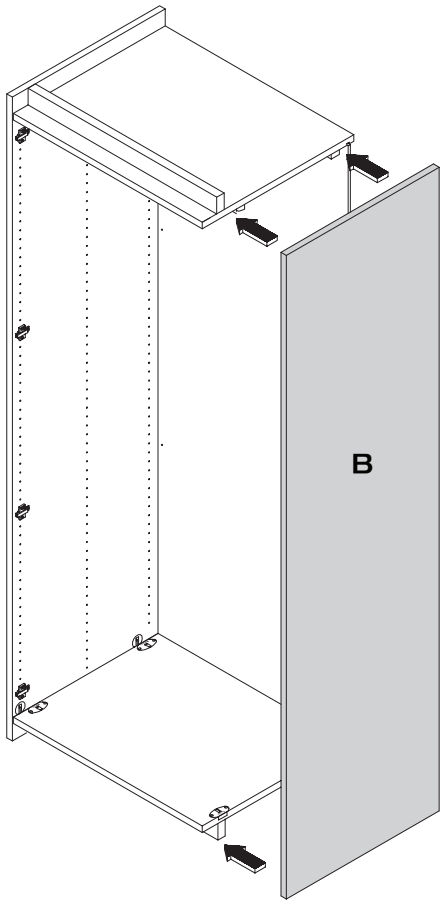

MONTAGEANLEITUNG

hülsta

GRUND– / ANBAUELEMENT DREHTÜRENSCHRANK

LILAC

BASIC / EXTENSION UNIT - HINGE-DOOR WARDROBE
ELEMENT DE BASE / COMPLEMENTAIRE - ARMOIRE A PORTES OUVRANTES
BASIS- / AANBOUWELEMENT - DRAAIDEURKAST

MONTAGE · ASSEMBLY · *MONTAGE* · MONTAGE

5

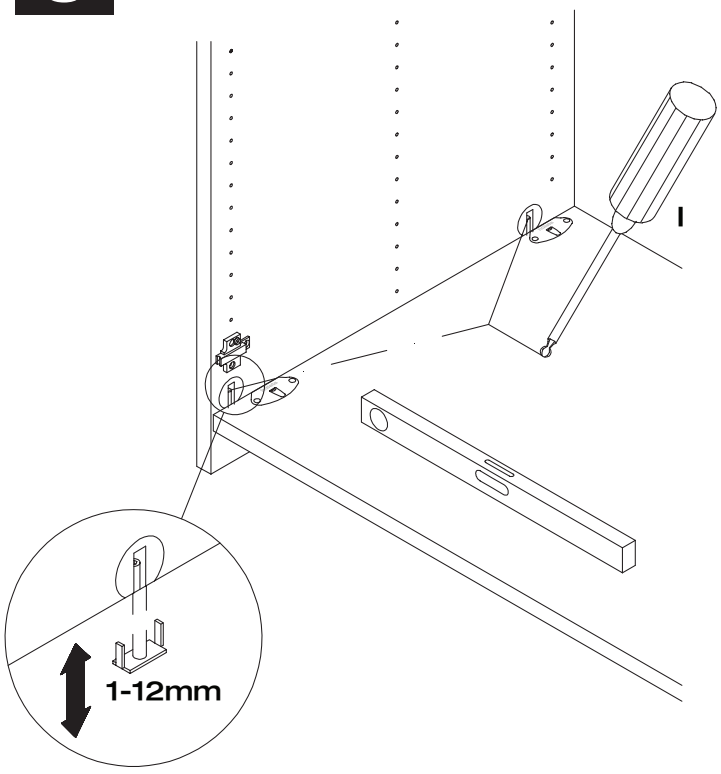

6

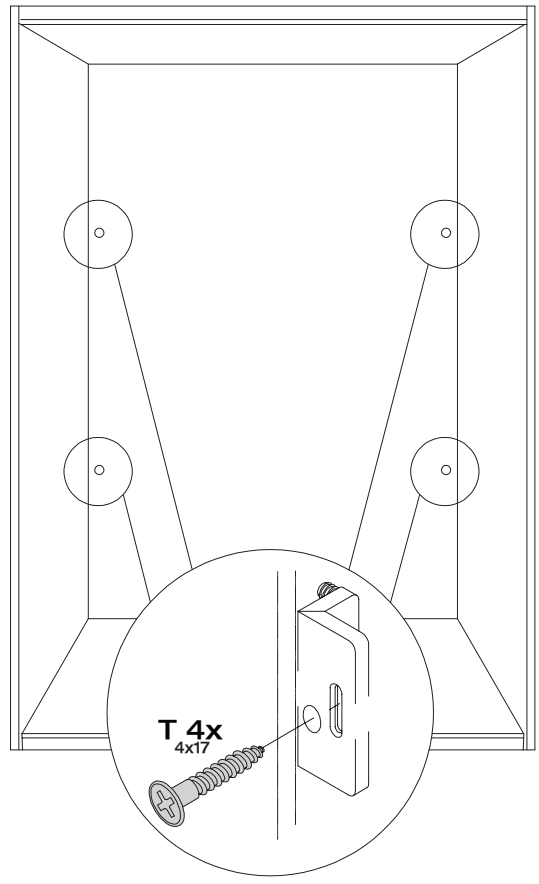

7

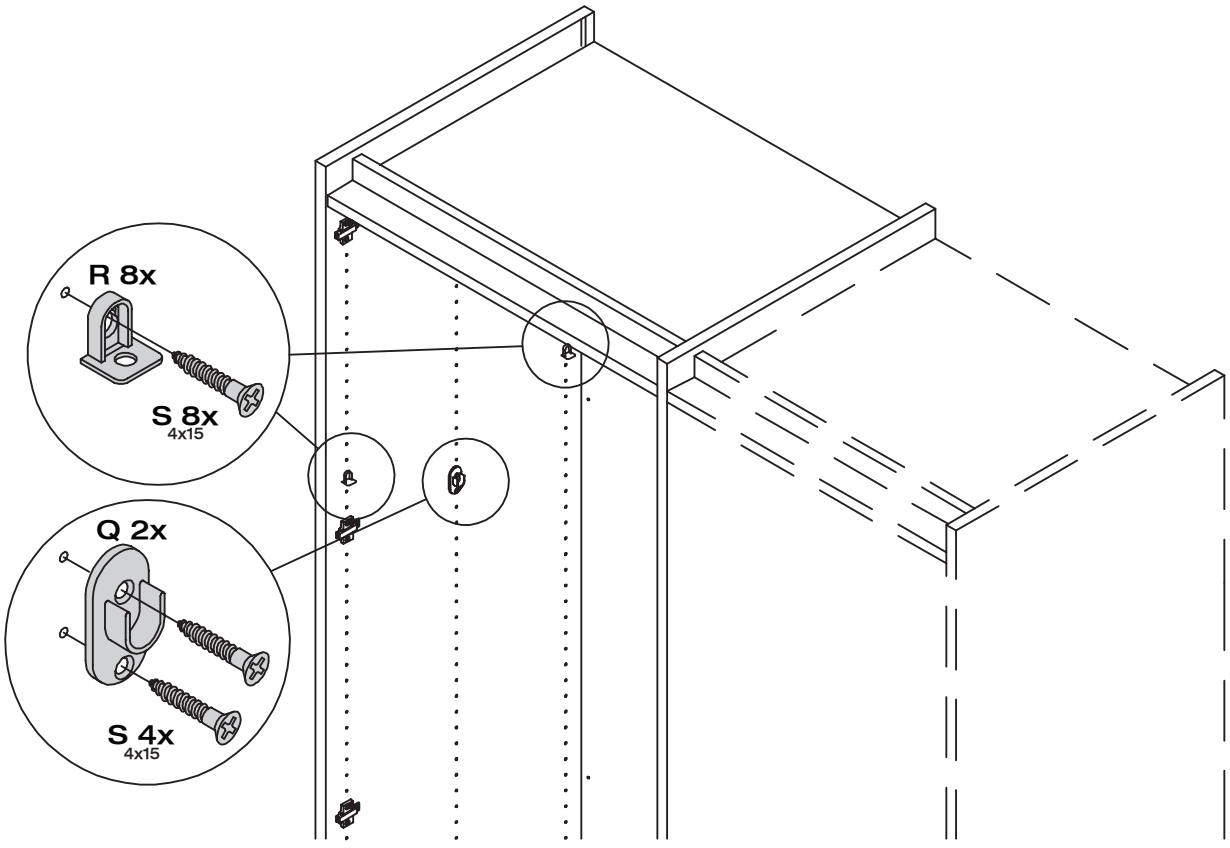

MONTAGEANLEITUNG

hülsta

GRUND– / ANBAUELEMENT
DESIGNELEMENT

LILAC

BASIC / EXTENSION UNIT - DESIGN UNIT
ELEMENT DE BASE / COMPLEMENTAIRE - ELEMENT DESIGN
BASIS- / AANBOUWELEMENT - DESIGNELEMENT

MONTAGE · ASSEMBLY · *MONTAGE* · MONTAGE

8

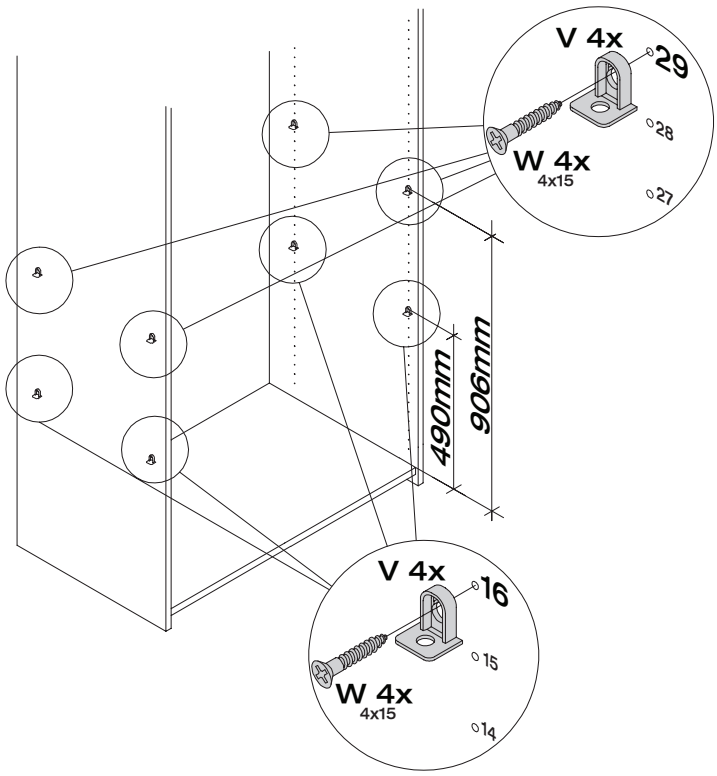

9

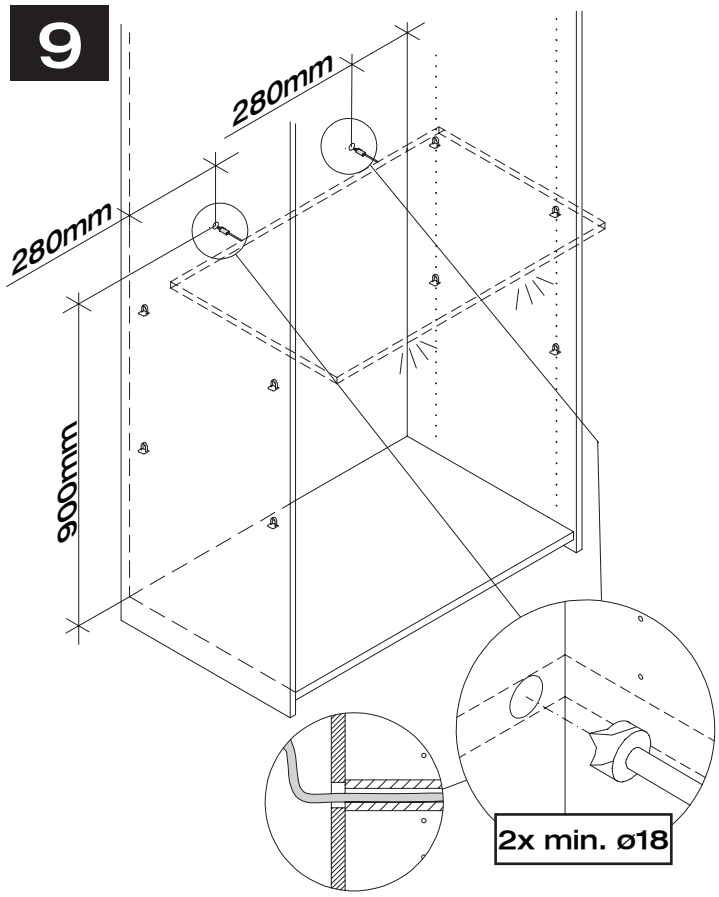

10

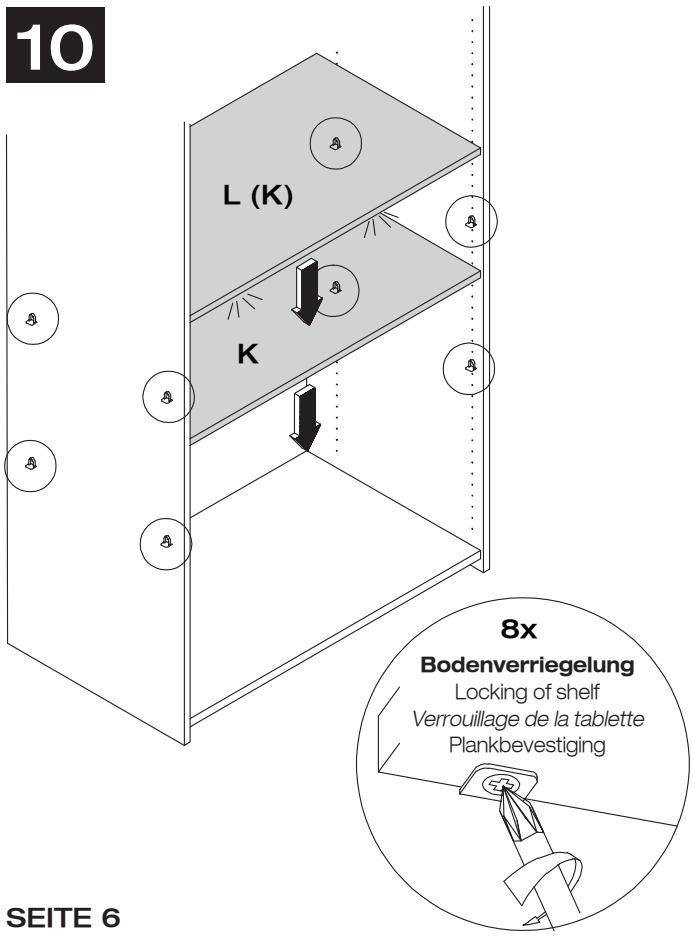

11

Verkabelungsbeispiel
Example of cable connections
Exemple de câblage
Bedradingsvoorbeeld

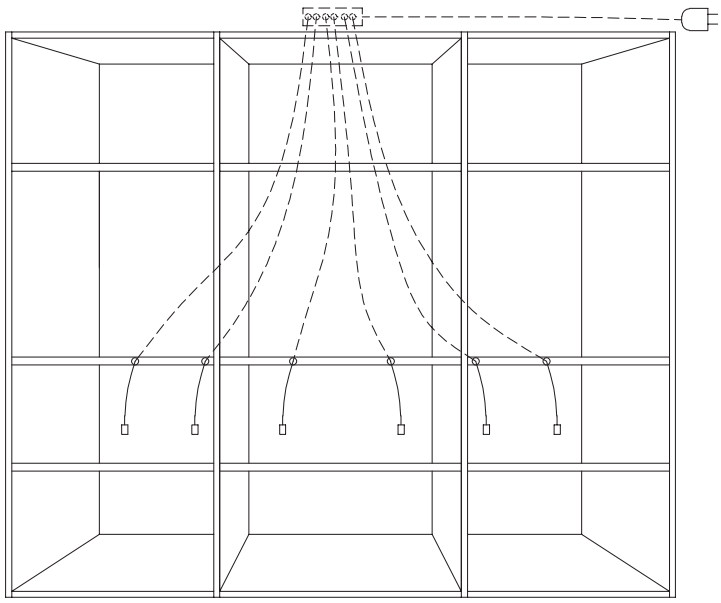

MONTAGEANLEITUNG

hülsta

GRUND– / ANBAUELEMENT
DESIGNELEMENT

LILAC

BASIC / EXTENSION UNIT - DESIGN UNIT
ELEMENT DE BASE / COMPLEMENTAIRE - ELEMENT DESIGN
BASIS- / AANBOUWELEMENT - DESIGNELEMENT

MONTAGE · ASSEMBLY · *MONTAGE* · MONTAGE

BB 1630 für optionale Rückwandbefestigung verwenden!
Use BB 1630 for optional rear wall fitting!
Utiliser le BB 1630 pour la fixation optionnelle du fond!
BB 1630 voor optionele achterwandbevestiging gebruiken!

Beschlagbeutel 1630
Accessories bag 1630
Sachets de ferrures 1630
Zakjes met beslagdelen 1630

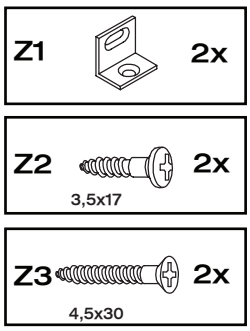

12

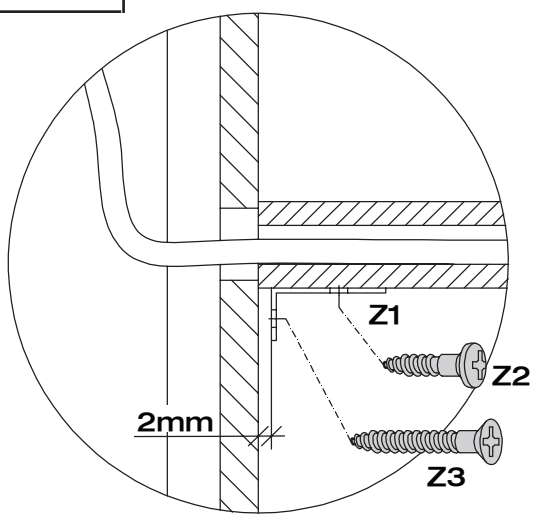

13

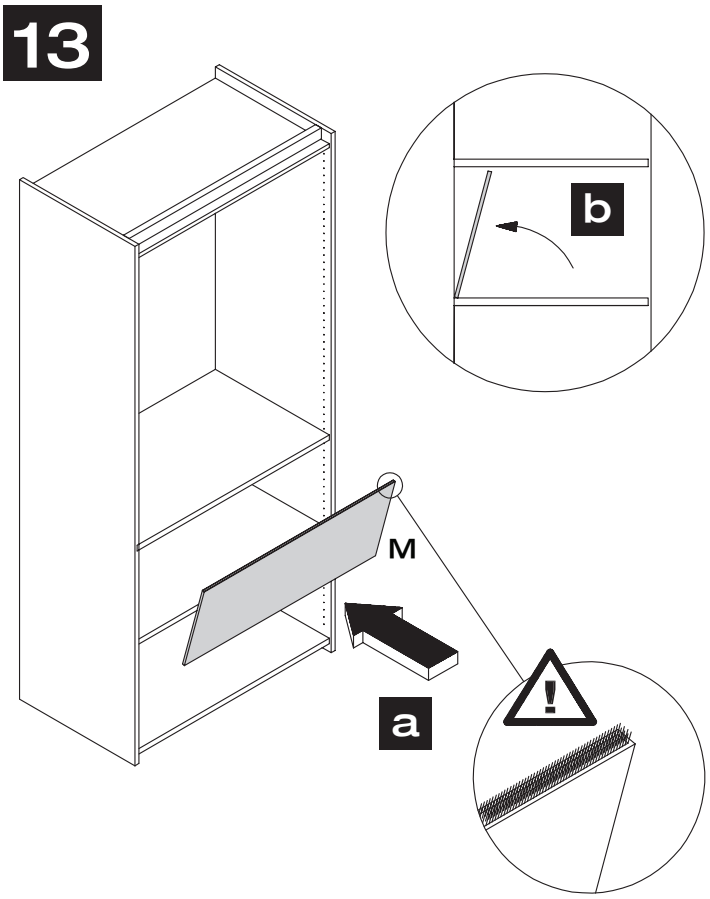

14

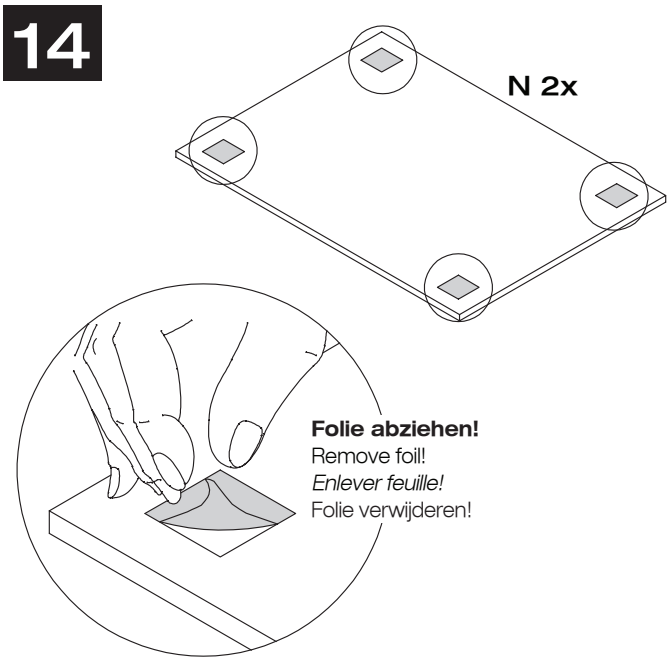

15

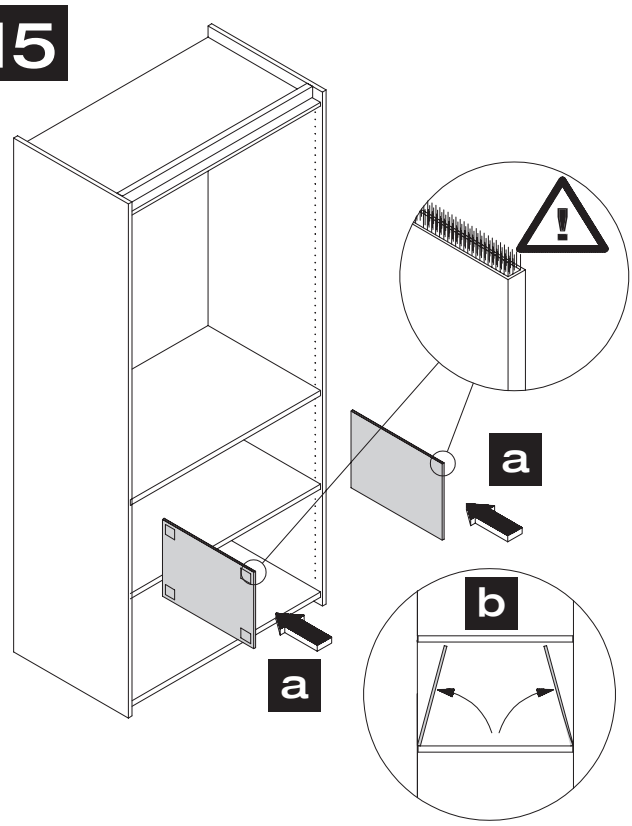

MONTAGEANLEITUNG

hülsta

GRUND– / ANBAUELEMENT
DREHTÜRENSCHRANK

LILAC

BASIC / EXTENSION UNIT - HINGE-DOOR WARDROBE
ELEMENT DE BASE / COMPLEMENTAIRE - ARMOIRE A PORTES OUVRANTES
BASIS- / AANBOUWELEMENT - DRAAIDEURKAST

MONTAGE · ASSEMBLY · *MONTAGE* · MONTAGE

16

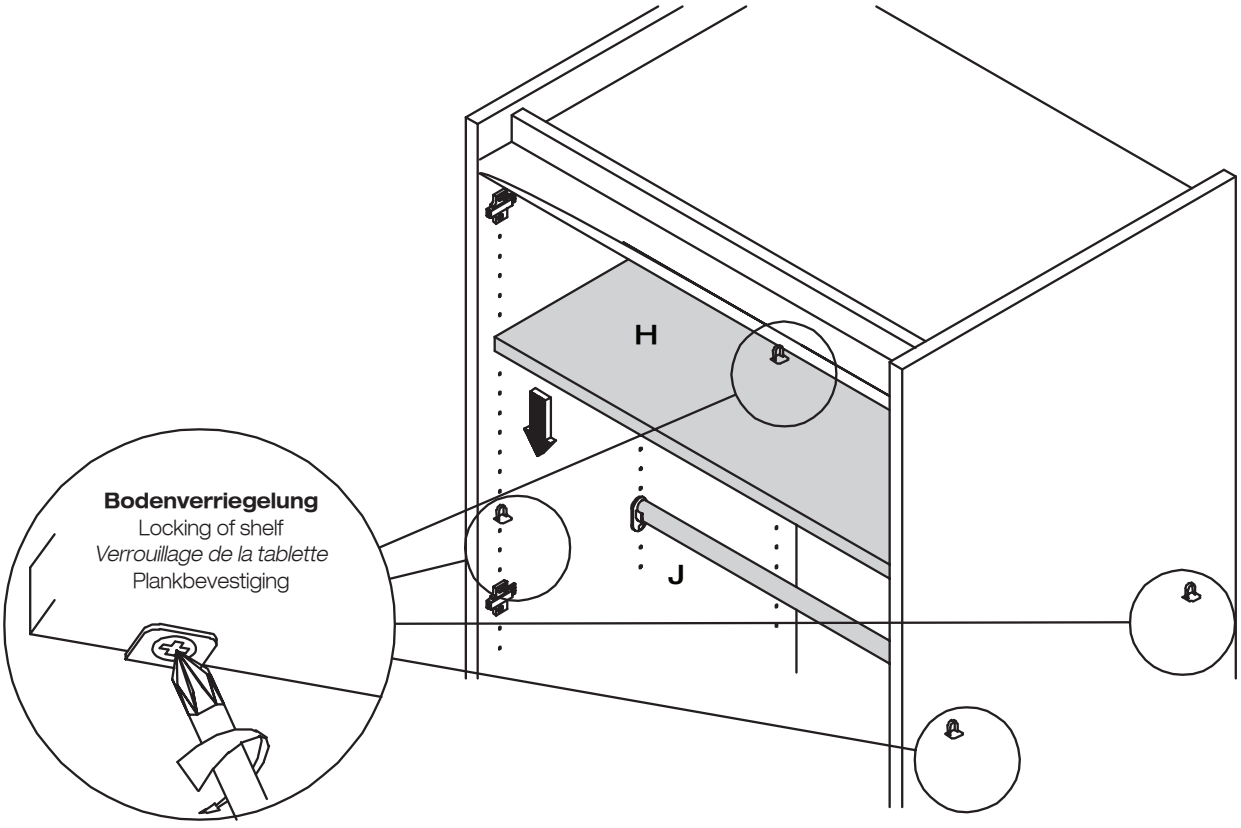

17

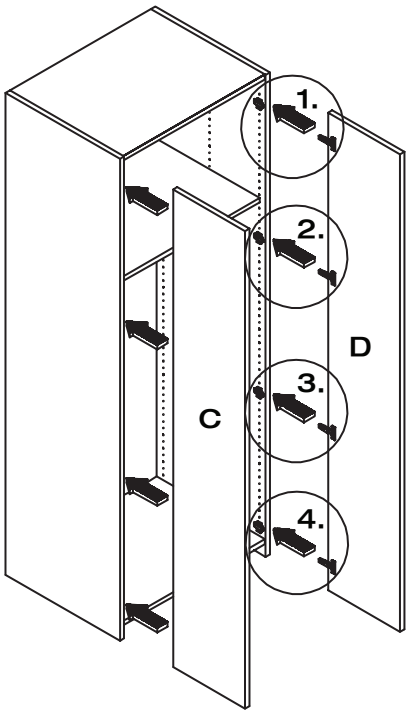

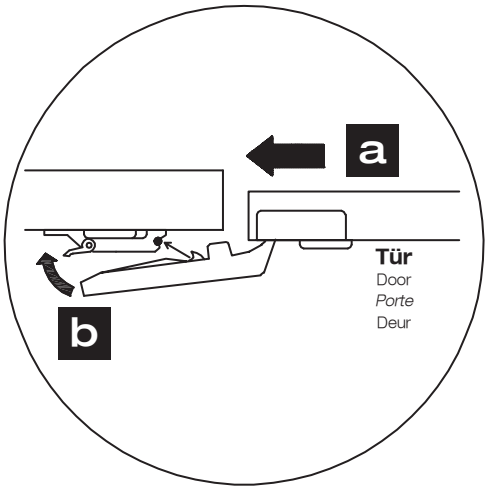

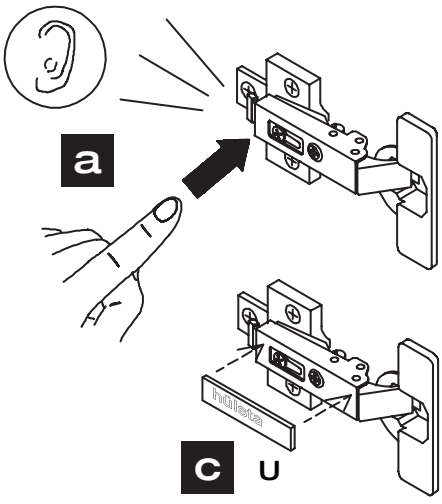

Scharnier lösen
Releasing the hinge
Desserrez la charnière
Scharnier verwijderen

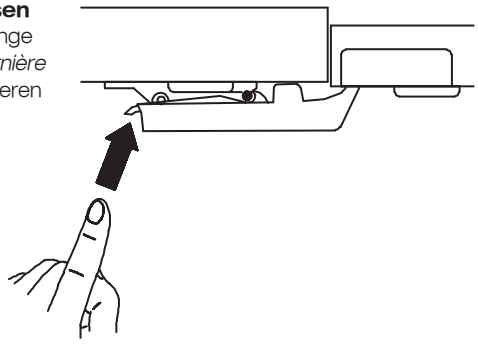

18

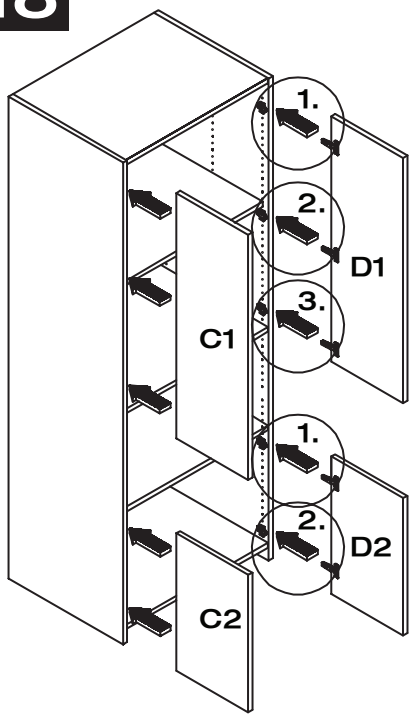

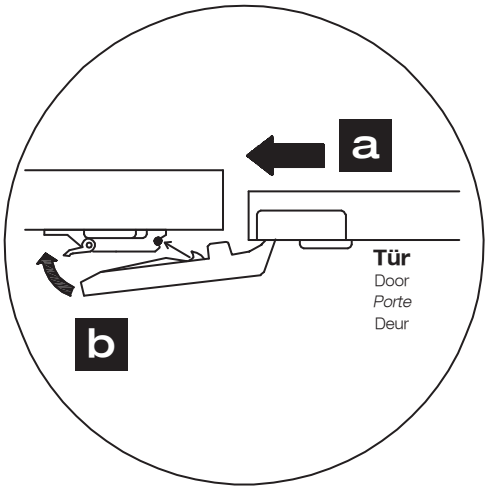

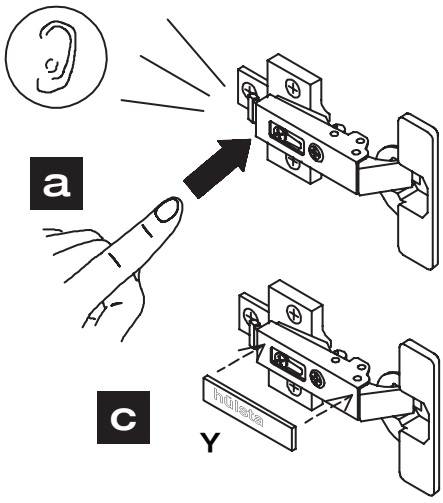

Scharnier lösen
Releasing the hinge
Desserrez la charnière
Scharnier verwijderen

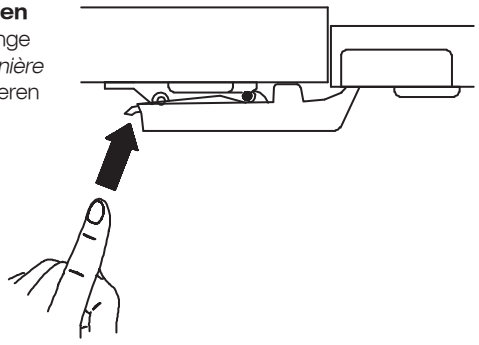

19

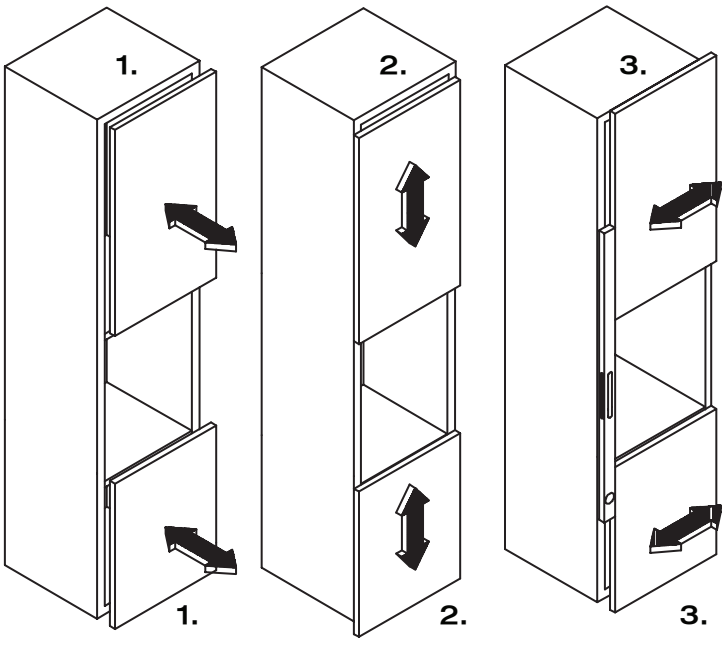

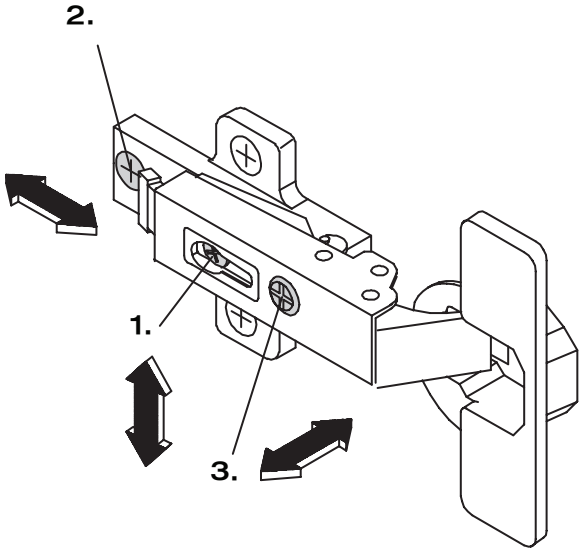

MONTAGEANLEITUNG

hülsta

GRUND– / ANBAUELEMENT
DESIGNELEMENT

LILAC

BASIC / EXTENSION UNIT - DESIGN UNIT
ELEMENT DE BASE / COMPLEMENTAIRE - ELEMENT DESIGN
BASIS- / AANBOUWELEMENT - DESIGNELEMENT

MONTAGE · ASSEMBLY · *MONTAGE* · MONTAGE

Vor der Montage des Glaselementes sollte der gesamte Schrank ausgerichtet und alle Fugenbilder eingestellt sein!
The entire wardrobe should be adjusted and all adjoining surfaces matched before fitting the glass unit!
Avant le montage de l'élément en verre, l'ensemble de l'armoire doit être bien d'aplomb et toutes les fentes doivent être ajustées!
Voor het monteren van het glaselement moet eerst de complete kast zuiver gesteld worden, zodat de voegen precies in lijn lopen!

20

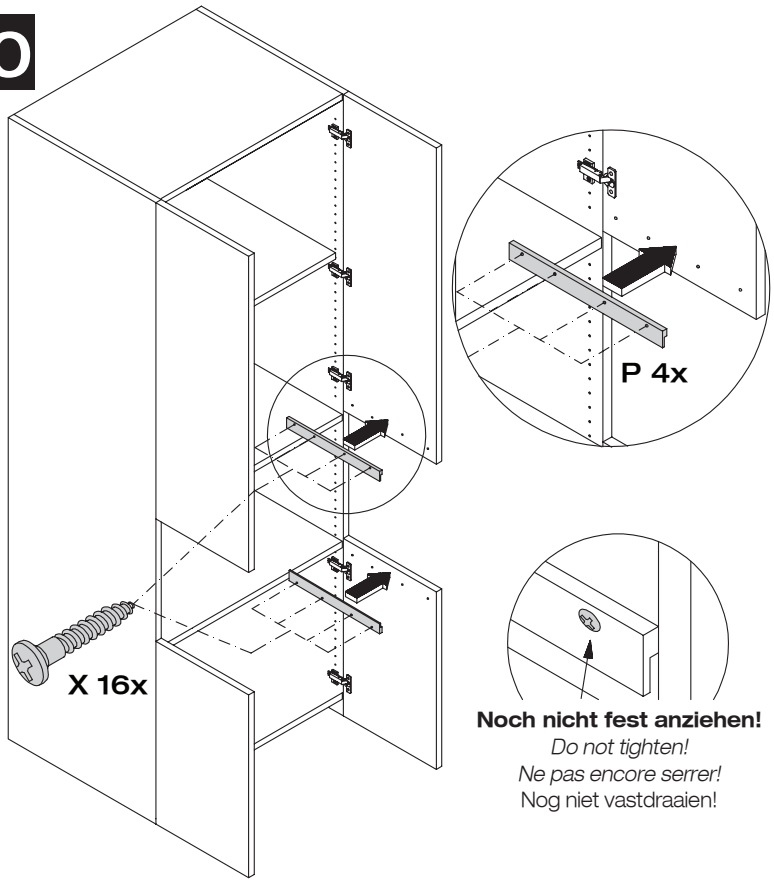

21

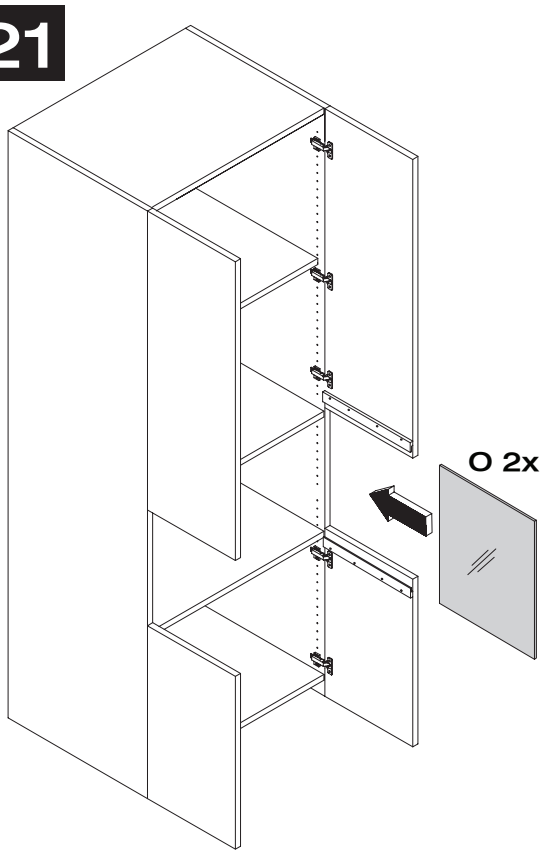

22

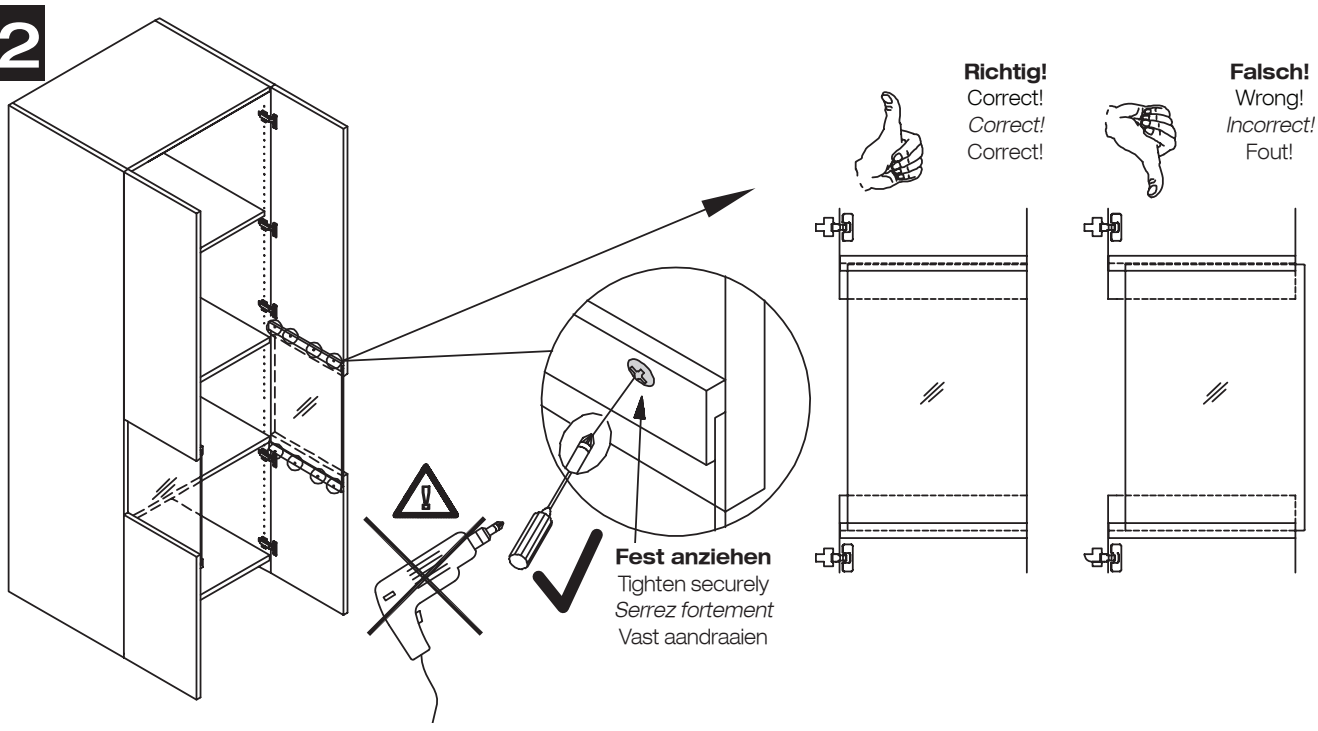

MONTAGEANLEITUNG

hülsta

GRUND– / ANBAUELEMENT
GRIFFMONTAGE

LILAC

BASIC / EXTENSION UNIT - HANDLE ASSEMBLY
ELEMENT DE BASE / COMPLEMENTAIRE - MONTAGE DES POIGNEES
BASIS- / AANBOUWELEMENT - GREEPMONTAGE

MONTAGE · ASSEMBLY · *MONTAGE* · MONTAGE

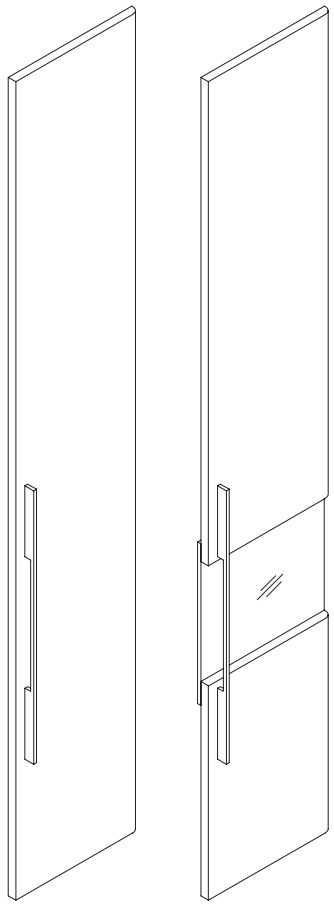

Montage darf nur durch fach-kundiges Personal erfolgen

Fitting has to be done by qualified personnel

Le montage doit uniquement être effectué par de main d´oevre spécialisée

Montage uitsluitend door vakkundig personeel

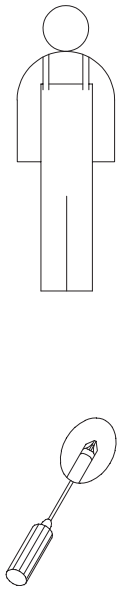

Beschlagbeutel 1588

Accessories bag 1588

Sachets de ferrures 1588

Zakjes met beslagdelen 1588

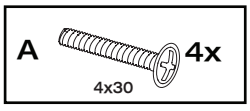

23

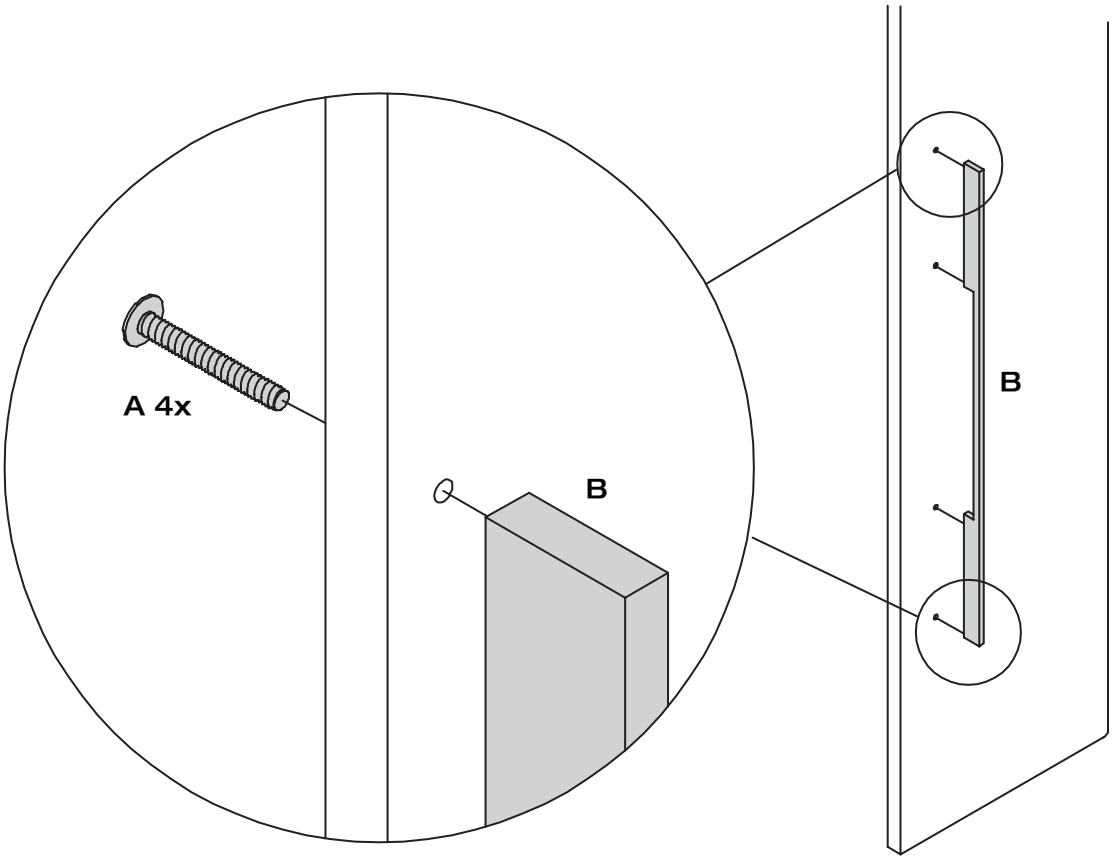

MONTAGEANLEITUNG

hülsta

GRUND– / ANBAUELEMENT LICHT–EINLEGEBODEN MIT AUTOM. EIN– UND AUSSCHALTUNG

LILAC

BASIC / EXTENSION UNIT - ILLUMINATED FITTED SHELF WITH AUTOMATIC SWITCH
ELEMENT DE BASE / COMPLEMENTAIRE - TABLETTE LUMINEUSE AVEC MISE EN MARCHE ET EXTINCTION AUTOMATIQUES
BASIS- / AANBOUWELEMENT - LICHTPLANK MET AUTOMATISCHE AAN- EN UITSCHAKELING

MONTAGE · ASSEMBLY · *MONTAGE* · MONTAGE

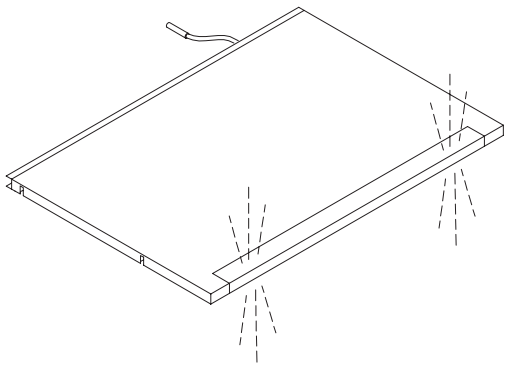

Montage darf nur durch fachkundiges Personal erfolgen

Fitting has to be done by qualified personnel

Le montage doit uniquement être effectué par de main d´oevre spécialisée

Montage uitsluitend door vakkundig personeel

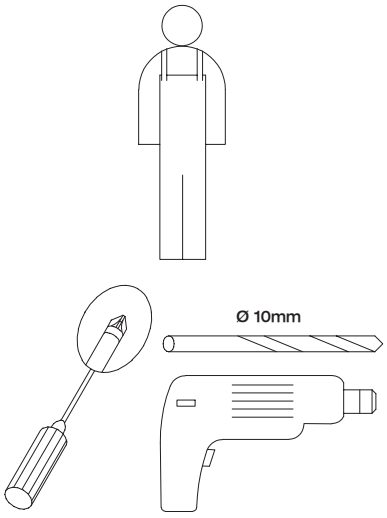

Beschlagbeutel 1167
Accessories bag 1167
Sachets de ferrures 1167
Zakjes met beslagdelen 1167

A		1x
B		1x

Beschlagbeutel 1156
Accessories bag 1156
Sachets de ferrures 1156
Zakjes met beslagdelen 1156

C		4x
D	4x15	4x

24

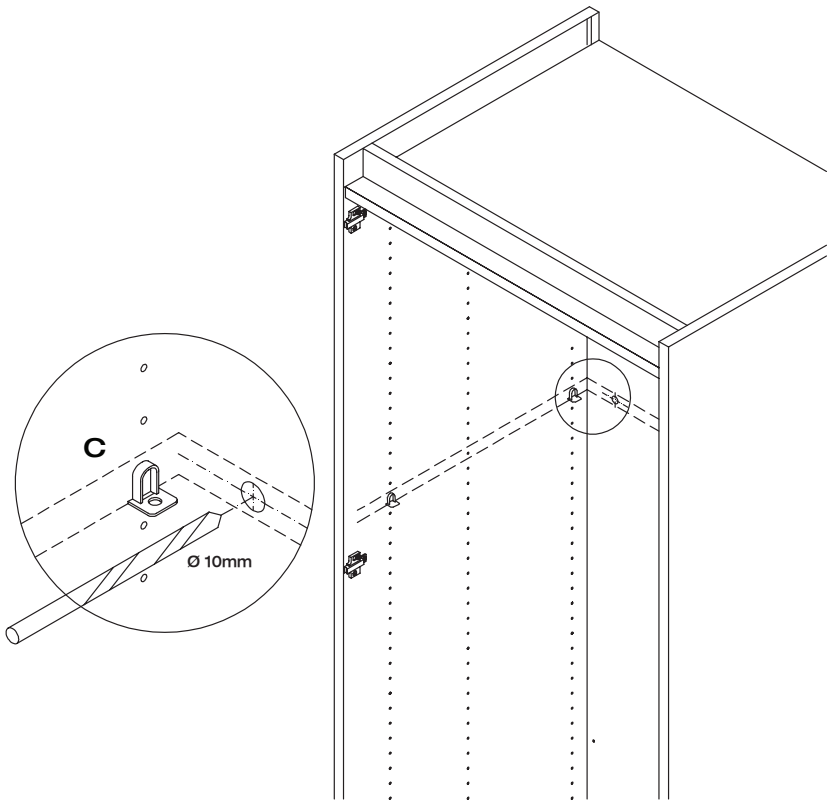

25

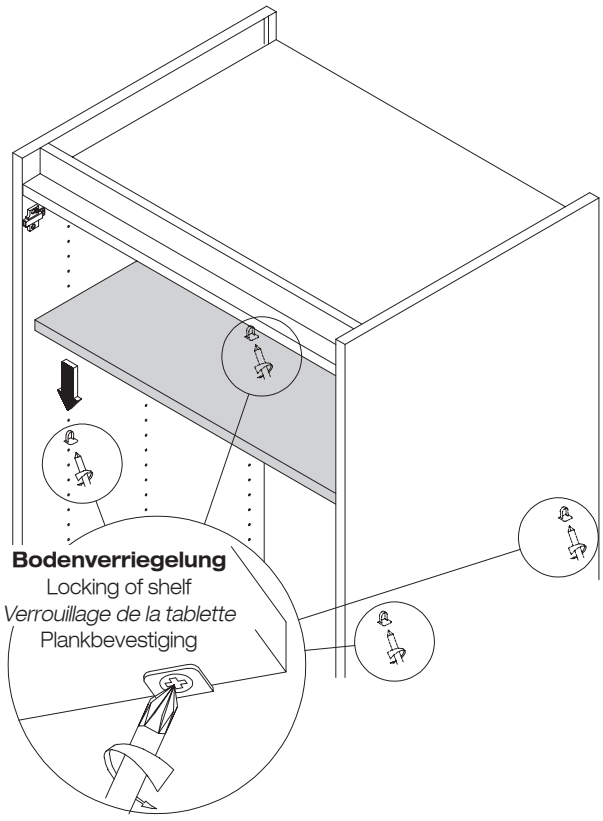

MONTAGEANLEITUNG

hülsta

GRUND– / ANBAUELEMENT LICHT–EINLEGEBODEN MIT AUTOM. EIN– UND AUSSCHALTUNG

LILAC

BASIC / EXTENSION UNIT - ILLUMINATED FITTED SHELF WITH AUTOMATIC SWITCH
ELEMENT DE BASE / COMPLEMENTAIRE - TABLETTE LUMINEUSE AVEC MISE EN MARCHE ET EXTINCTION AUTOMATIQUES
BASIS- / AANBOUWELEMENT - LICHTPLANK MET AUTOMATISCHE AAN- EN UITSCHAKELING

MONTAGE · ASSEMBLY · *MONTAGE* · MONTAGE

26

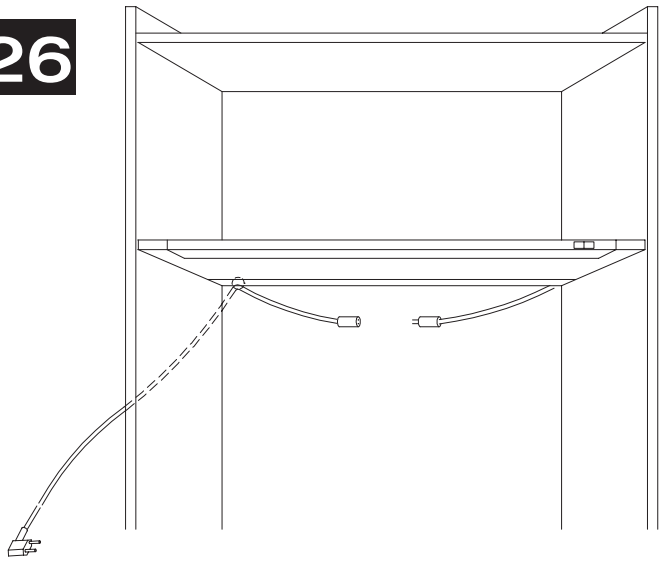

27

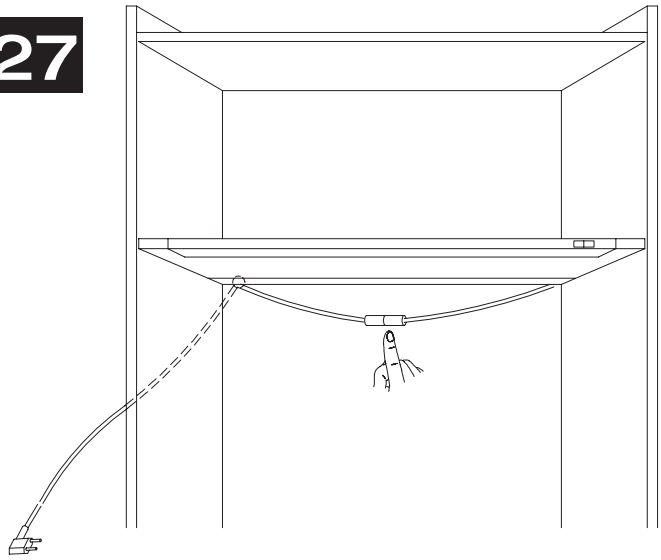

28

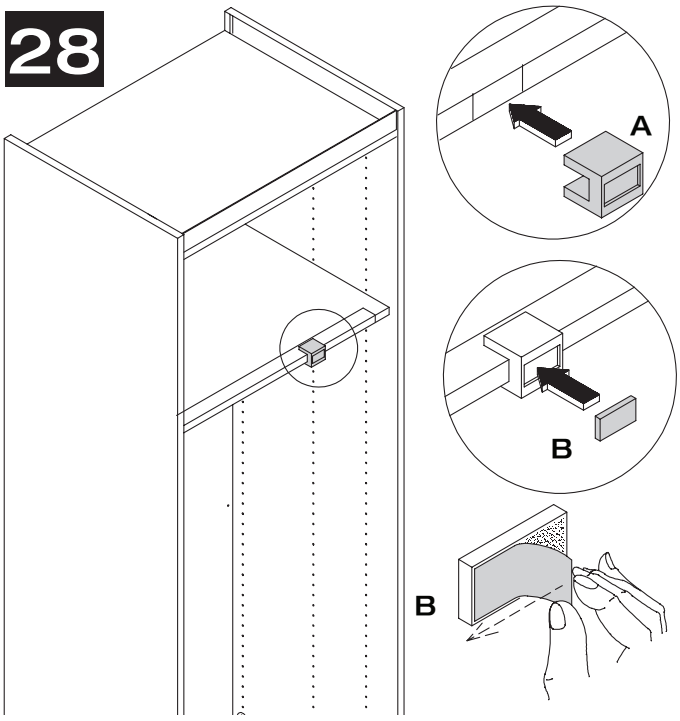

29

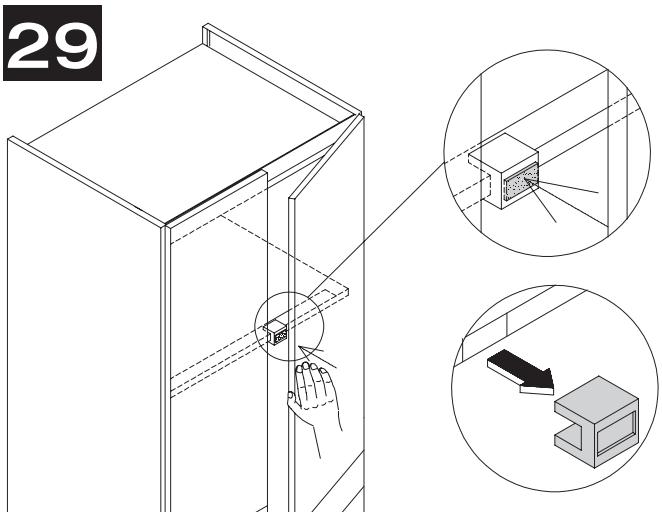

System: **Lichtboden–Einbauleuchte**
Technische Daten: **Leuchtmittel:** **Leuchtstofflampe**
Schutzklassen: M M F F
mittlere Lebensdauer: 20.000 Stunden
Farbe: **Alufarbig**
Sicherheitshinweis: **Achtung!**
1. Zur Vermeidung von Gefährdung darf eine beschädigte äußere flexible Leitung der Leuchte ausschließlich vom Hersteller, seinem Servicevertreter oder einer vergleichbaren Fachkraft ausgetauscht werden.
2. Bei allen Arbeiten an System und Leuchten spannungsfrei schalten!
3. Bei der Montage dürfen nur Systemteile verwendet werden.
4. Keine Garantieansprüche bei eigenmächtigen Veränderungen.
Gebrauchsanweisung: Bitte bewahren Sie die Gebrauchsanweisung auch nach der Montage auf, um evtl. spätere Veränderungen fachgerecht vor nehmen zu können.

System: Fitted illuminated shelf lamp
Technical data: Light tube: Neon tube
Safety class: M M F F
Medium lifespan: 20,000 hours
Colour: Aluminium colour
Safety notes: Attention!
1. To prevent danger a damaged flexible outer cord for the lamp must only be exchanged by the manufacturer, his representative or by qualified personnel.
2. Switch off mains electricity when doing any work on the system and lamps.
3. Only system parts may be used for assembly.
4. No claims on the guarantee can be accepted for unauthorized alterations.
Instructions for use: Please store the instructions for use in a safe place after assembly in order to be able to make later alterations in the correct manner.

Système: *Lampe pour tablette lumineuse*
Données techniques: *Lampe:* *Tube fluorescent*
Classe de la protection: M M F F
Durée de vie moyenne: *20.000 heures*
Couleur: *Couleur aluminium*
Sécurité: *Attention!*
1. Afin d'éviter tout danger, un câble flexible endommagé extérieurement destiné à la connexion de la lampe doit impérativement être échangé par le fabricant, son service après vente ou un éléctricien spécialisé ayant les mêmes compétences.
2. Travail uniquement hors tension lors de toutes interventions sur le système ou sur les lampes.
3. Lors du montage, utilisation uniquement des éléments faisant partie du système
4. Pas de garantie lors de modifications personnelles.
Remarque: *Veuillez garder, également après le montage, cette notice de montage afin de permettre d'éventuelles interventions dans l'avenir.*

Systeem: Inbouwlamp voor lichtplank
Technische gegevens: Lamp: tl-lamp
Klasse: M M F F
Aantal branduren: ca. 20.000
Kleur: Aluminiumkleurig
Veiligheid: Attentie!
1. Om elk risiko te vermijden mag een beschadigde flexibele kabel van de lamp uitsluitend vervangen worden door de fabrikant, zijn servicevertegenwoordiger of ander vergelijkbaar vakpersoneel.
2. Bij werkzaamheden aan het systeem de netspanning uitschakelen.
3. Bij de montage uitsluitend originele systeemonderdelen gebruiken.
4. De garantie vervalt i.g.v. eigenmachtige veranderingen.
Gebruiksaanwijzing: De gebruiksaanwijzing na de montage goed bewaren, opdat eventuele latere veranderingen of aanpassingen vakkundig uitgevoerd kunnen worden.

MONTAGEANLEITUNG

hülsta

GRUND– / ANBAUELEMENT LICHT–EINLEGEBODEN MIT AUTOM. EIN– UND AUSSCHALTUNG

LILAC

BASIC / EXTENSION UNIT - ILLUMINATED FITTED SHELF WITH AUTOMATIC SWITCH

ELEMENT DE BASE / COMPLEMENTAIRE - TABLETTE LUMINEUSE AVEC MISE EN MARCHE ET EXTINCTION AUTOMATIQUES

BASIS- / AANBOUWELEMENT - LICHTPLANK MET AUTOMATISCHE AAN- EN UITSCHAKELING

MONTAGE · ASSEMBLY · *MONTAGE* · MONTAGE

30

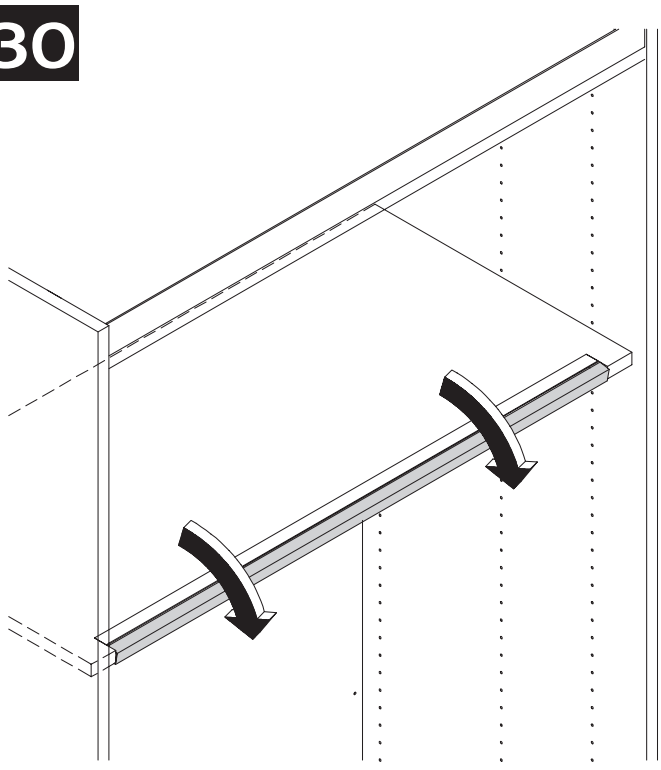

31

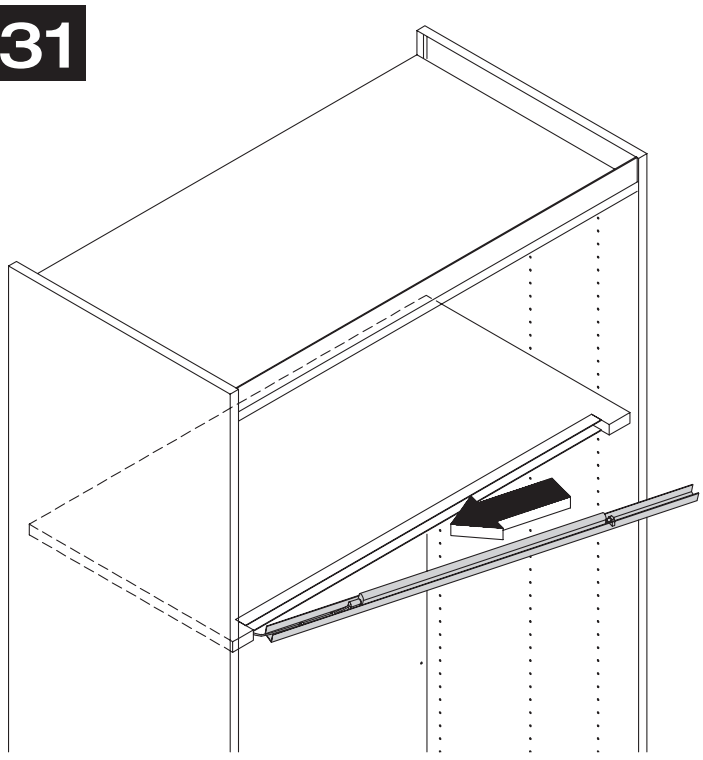

32

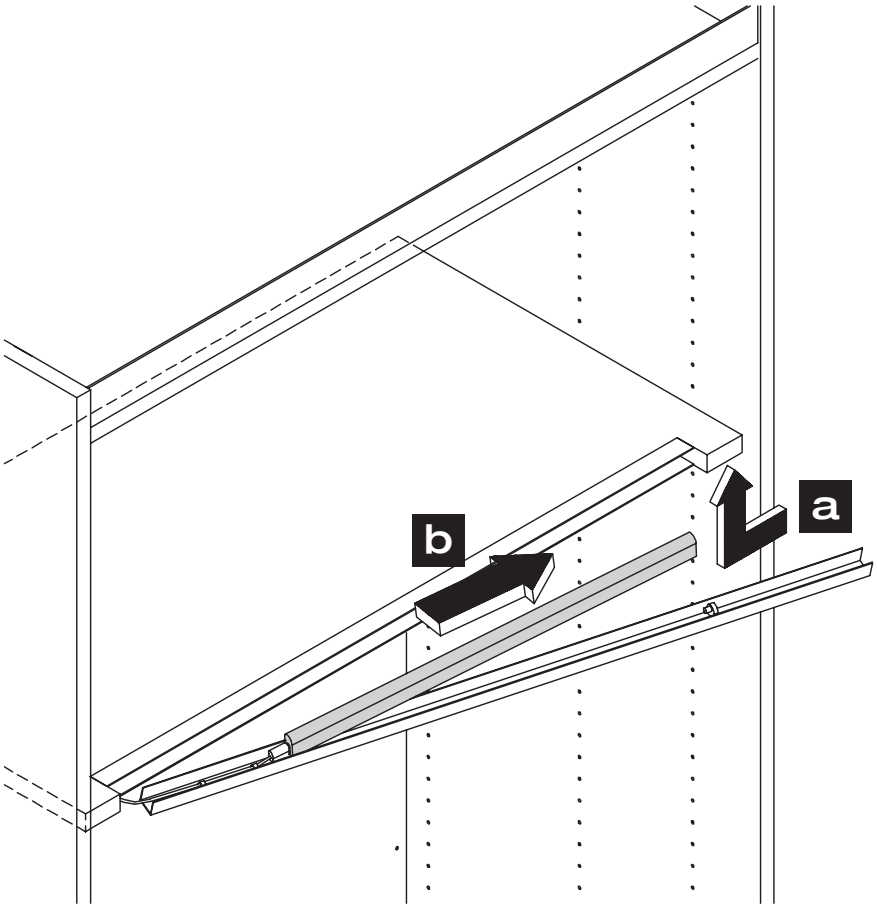

MONTAGEANLEITUNG

hülsta

GRUND– / ANBAUELEMENT
LICHT–EINLEGEBODEN
LEUCHTMITTELWECHSEL

LILAC

BASIC / EXTENSION UNIT - ILLUMINATED FITTED SHELF - EXCHANGING NEON TUBE
ELEMENT DE BASE / COMPLEMENTAIRE - TABLETTE LUMINEUSE - ECHANGE DU TUBE
BASIS- / AANBOUWELEMENT - LICHTPLANK - VERVANGEN VAN EEN LAMP

MONTAGE · ASSEMBLY · *MONTAGE* · MONTAGE

33

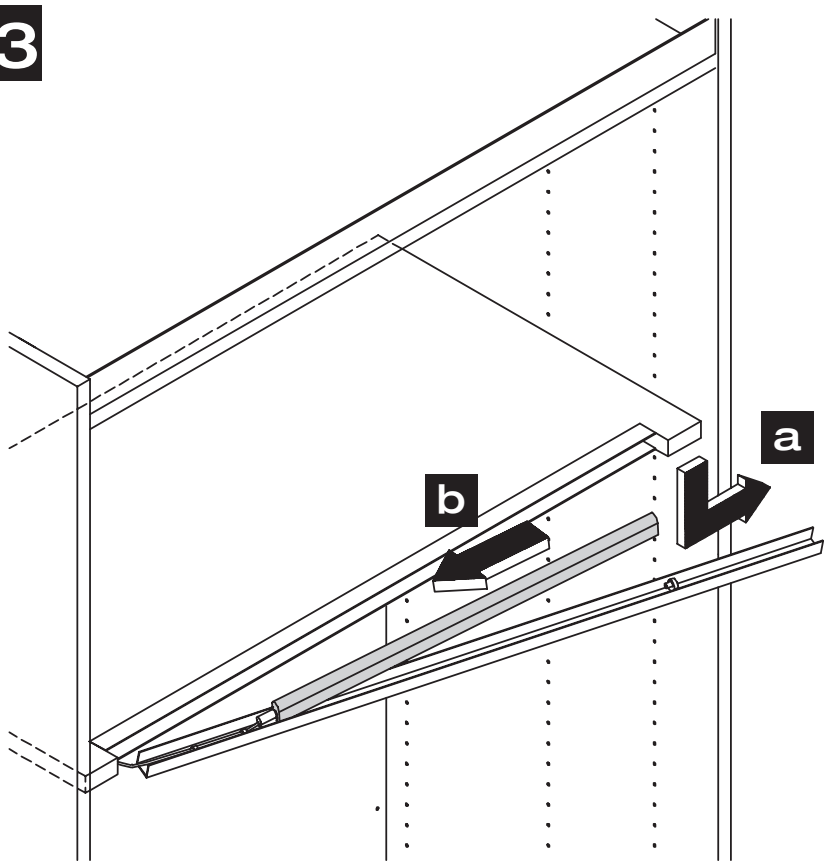

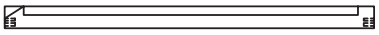

Hinweis:
Das erforderliche Leuchtmittel ist ausschließlich bei hülsta erhältlich. Bitte bei der Bestellung den Programmnamen LILAC und die Länge des Licht-Einlegebodens angeben.

Note:
The necessary light bulbs are only available from hülsta. Please state the LILAC range name and the length of the illuminated fitted shelf in your order.

Remarque:
Le tube nécessaire n'est disponible que chez hülsta. Veuillez indiquer lors de la commande le nom du programme LILAC et la longueur de la tablette lumineuse.

Aanwijzing:
De betreffende soort lamp is uitsluitend bij hülsta verkrijgbaar. Bij bestelling a.u.b. de programmanaam LILAC en de lengte van de lichtplank vermelden.

34

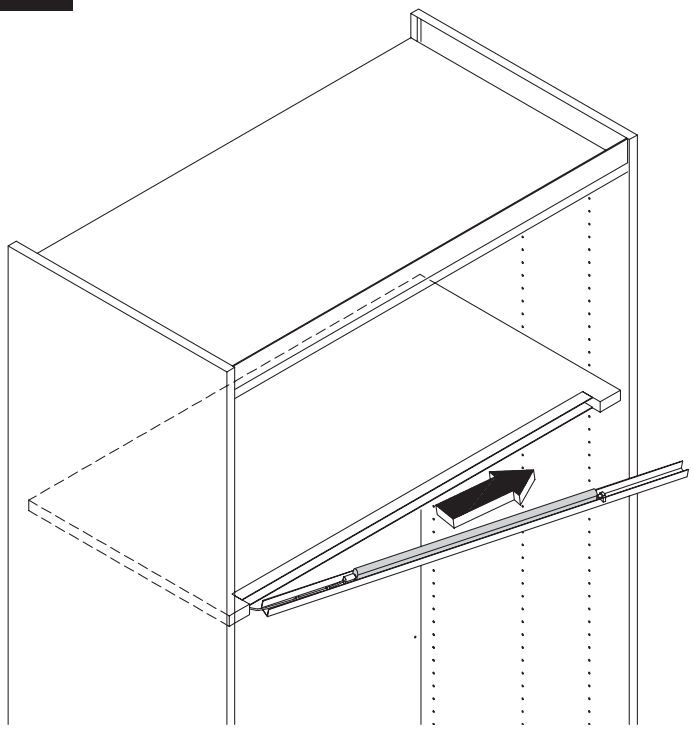

35

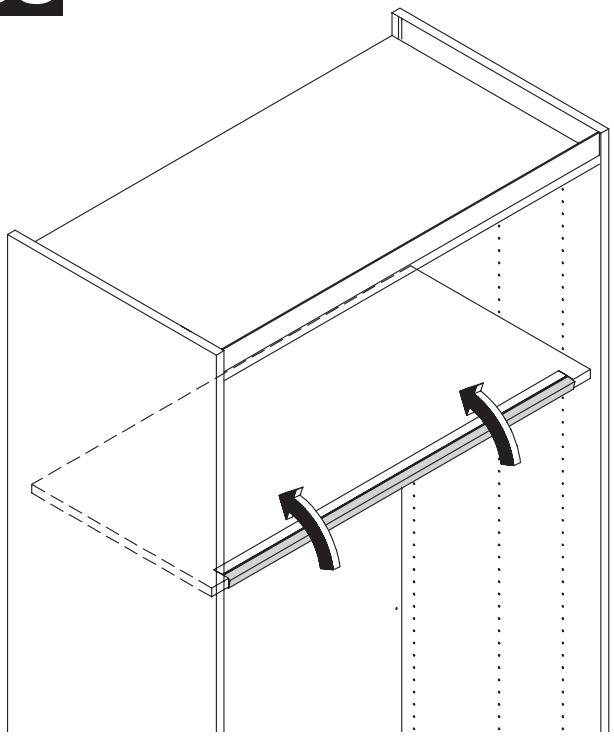

MONTAGEANLEITUNG

hülsta

GRUND– / ANBAUELEMENT DESIGN–AUFBAULEUCHTE "MINISYS"

LILAC

BASIC / EXTENSION UNIT - FRONT DESIGN LAMP "MINISYS"
ELEMENT DE BASE / COMPLEMENTAIRE - LAMPE DESIGN EN SAILLIE "MINISYS"
BASIS- / AANBOUWELEMENT - DESIGN-OPBOUWLAMP "MINISYS"

MONTAGE · ASSEMBLY · *MONTAGE* · MONTAGE

Montage darf nur durch fachkundiges Personal erfolgen

Fitting has to be done by qualified personnel

Le montage doit uniquement être effectué par de main d'oevre spécialisée

Montage uitsluitend door vakkundig personeel

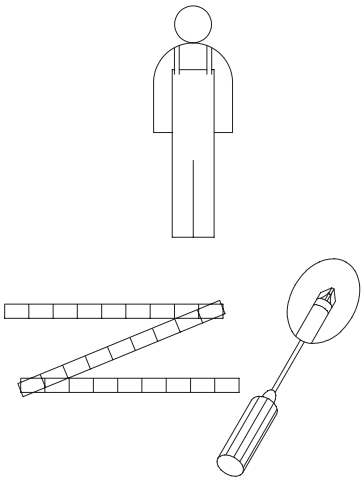

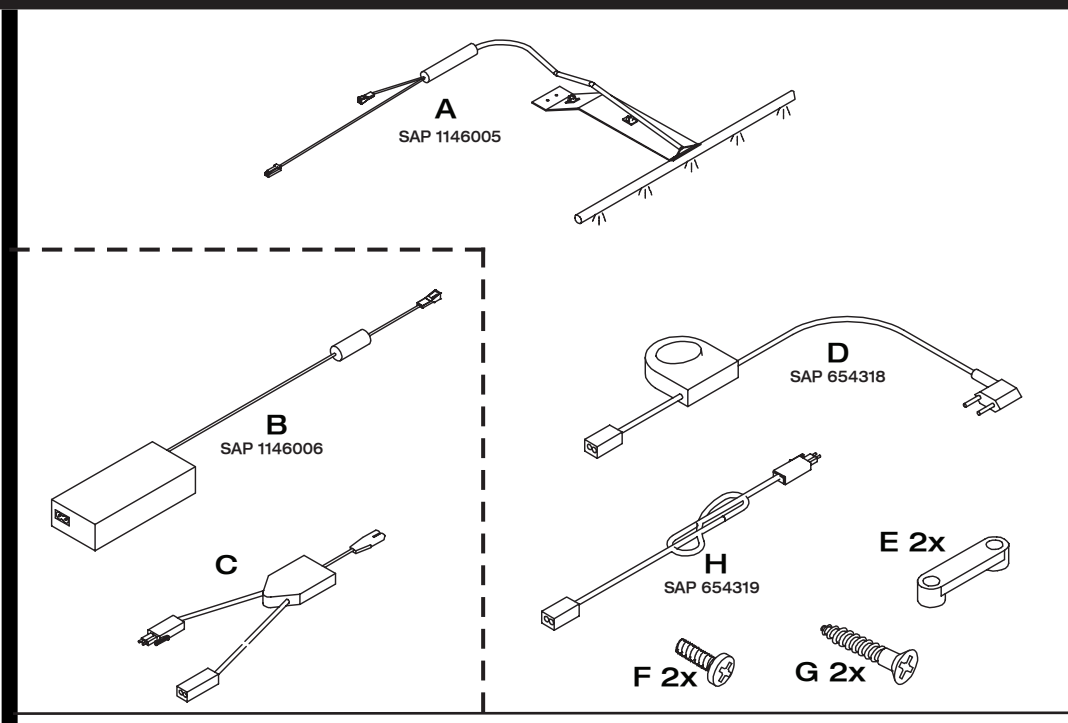

Ersatzteile ausschließlich über hülsta verfügbar!

Spare parts only available from hülsta!

Les pièces détachées sont disponibles uniquement chez hülsta!

Vervangingsonderdelen uitsluitend via hülsta verkrijgbaar!

Gebrauchsanweisung

System: **minisys Aufbauleuchte, mit separatem Vorschaltgerät / Art. Type >2005**

Technische Daten: **Leuchtmittel: Leuchtstofflampe**
Schutzklassen: F
mittlere Lebensdauer 20.000 Stunden

Beschreibung: **Zum Vorbau an Schränken und Regalen Die Leuchte ist zum An- und Einbau in/an Möbel geeignet (MM Zeichen)**

Maße: **ø 12 mm, Länge 390 mm**

Farbe: **Alufarbig**

Sicherheitshinweis: **Achtung!**
1. Zur Vermeidung von Gefährdung darf eine beschädigte äußere flexible Leitung der Leuchte / des Vorschaltgerätes ausschließlich vom Hersteller, seinem Servicevertreter oder einer vergleichbaren Fachkraft ausgetauscht werden.
2. Bei allen Arbeiten an System und Leuchten spannungsfrei schalten!
3. Bei der Montage dürfen nur Systemteile verwendet werden.
4. Keine Garantieansprüche bei eigenmächtigen Veränderungen.

Gebrauchsanweisung: **Bitte bewahren Sie die Gebrauchsanweisung auch nach der Montage auf, um evtl. spätere Veränderungen fachgerecht vornehmen zu können.**

Instructions for use

System: Minisys top lamp, with separate preliminary transformer / art. type > 2005

Technical data: Light tube: Neon tube
Safety class: F
Medium lifespan: 20,000 hours

Description: For the front of wardrobes and bookcases.
The lamp is suitable for fitting on or in furniture units (MM sign)

Size: Ø 12 mm, length 390 mm

Colour: Aluminium colour

Safety notes: Attention!
1. To prevent danger a damaged flexible outer cord for the lamp / transformer must only be exchanged by the manufacturer, his representative or by qualified personnel.
2. Switch off mains electricity when doing any work on the system and lamps.
3. Only system parts may be used for assembly.
4. No claims on the guarantee can be accepted for unauthorized alterations.

Instructions for use: Please store the instructions for use in a safe place after assembly in order to be able to make later alterations in the correct manner.

Mode d'emploi

Système: *Lampe minisys avec appareil additionnel séparé / Référence de l'article > 2005*

Données techniques: *Lampe: Tube fluorescent*
Classe de la protection: F
Durée de vie moyenne: 20.000 heures

Déscription: *Montage en saillie sur armoire ou étagère.*
Les lampes sont adaptées au montage intégré ou en saillie dans ou sur des meubles (sigle MM)

Dimensions: *Ø 12 mm; longueur: 390 mm*

Couleur: *Couleur aluminium*

Sécurité: *Attention!*
1. Afin d'éviter tout danger, un câble flexible endommagé extérieurement destiné à la connexion de la lampe ou de l'appareil additionnel doit impérativement être échangé par le fabricant, son service après vente ou un éléctricien spécialisé ayant les mêmes compétences.
2. Travail uniquement hors tension lors de toutes interventions sur le système ou sur les lampes.
3. Lors du montage, utilisation uniquement des éléments faisant partie du système
4. Pas de garantie lors de modifications personnelles.

Remarque: *Veuillez garder, également après le montage, cette notice de montage afin de permettre d'éventuelles interventions dans l'avenir.*

Gebruiksaanwijzing

Systeem: Minisys opbouwlamp, met losse starter / art. type > 2005

Technische gegevens: Lamp: tl-lamp
Klasse: F
Aantal branduren: ca. 20.000

Beschrijving: Voorbouwmodel voor kleerkasten / wandmeubelen.
De lamp is geschikt voor aan- en inbouw op/in meubelen (MM-keur)

Afmetingen: Ø 12 mm, lengte 390 mm

Kleur: Aluminiumkleurig

Veiligheid: Attentie!
1. Om elk risiko te vermijden mag een beschadigde flexibele kabel van de lamp/starter uitsluitend vervangen worden door de fabrikant, zijn service-vertegenwoordiger of ander vergelijkbaar vakpersoneel.
2. Bij werkzaamheden aan het systeem de netspanning uitschakelen.
3. Bij de montage uitsluitend originele systeemonderdelen gebruiken.
4. De garantie vervalt i.g.v. eigenmachtige veranderingen.

Gebruiksaanwijzing: De gebruiksaanwijzing na de montage goed bewaren, opdat eventuele latere veranderingen of aanpassingen vakkundig uitgevoerd kunnen worden.

36

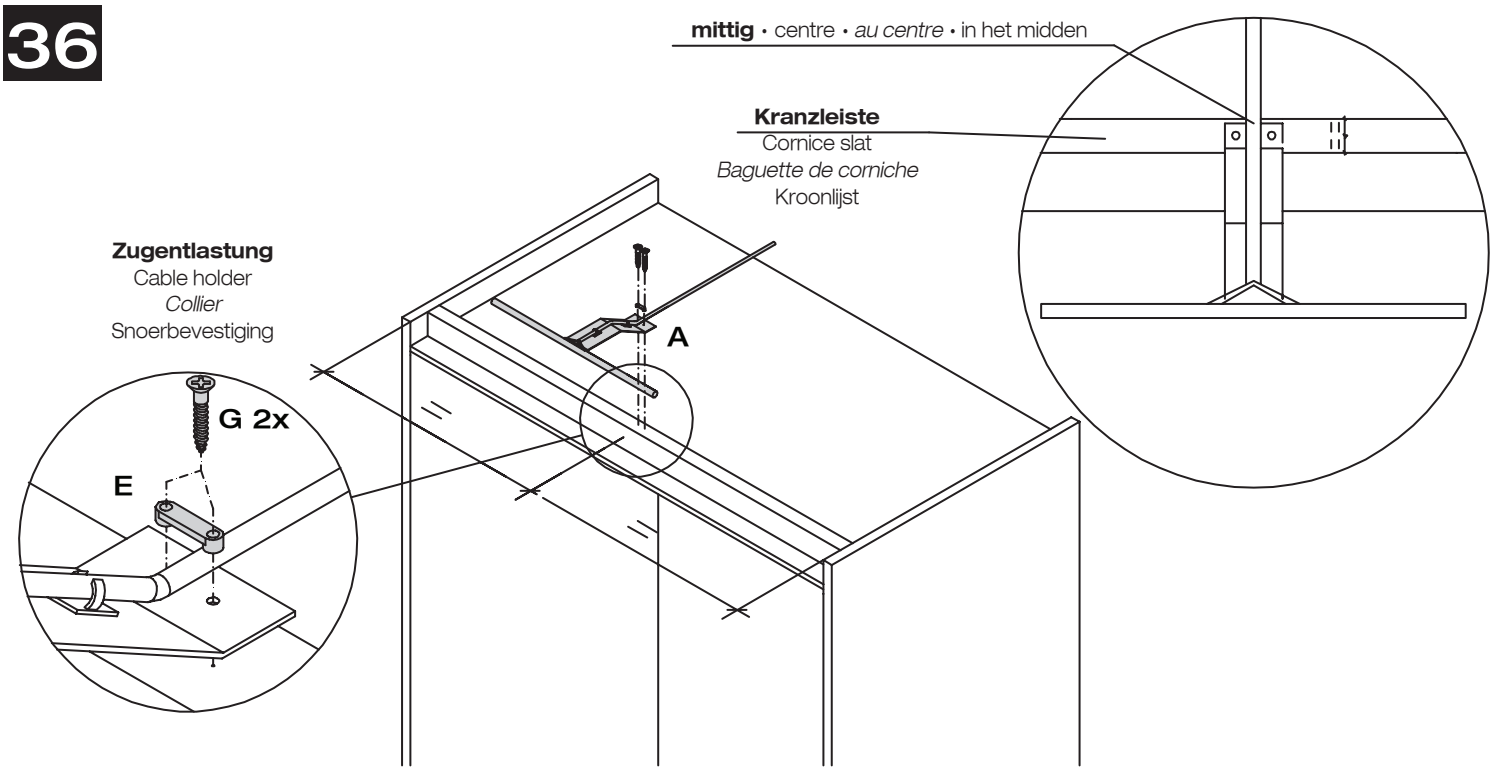

37

Verkabelungsbeipiel bis 4 Leuchten
Example of cable connections for up to 4 lamps
Exemple de câblage jusqu‘à 4 lampes
Bedradingsvoorbeeld tot max. 4 lampen

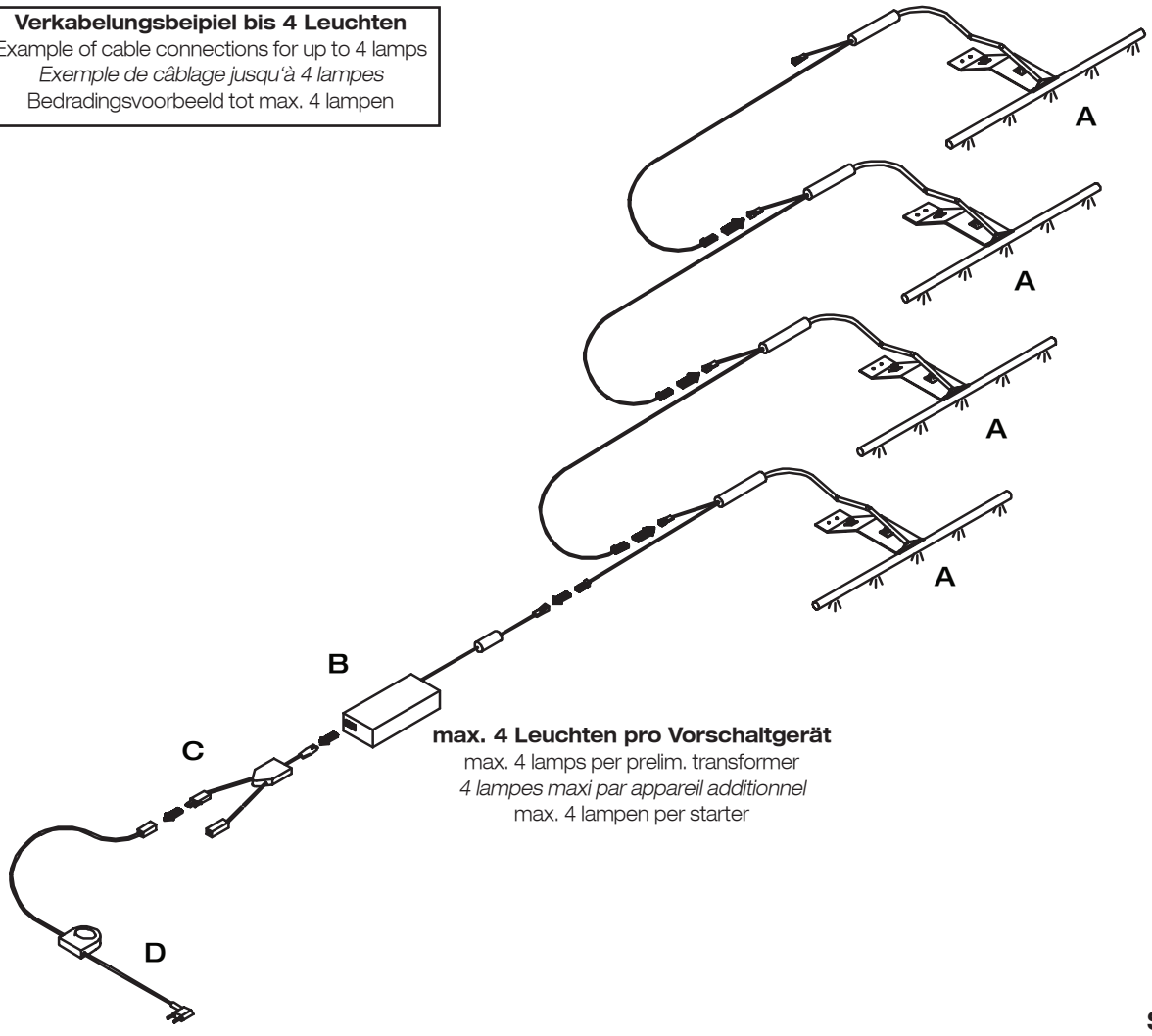

MONTAGEANLEITUNG

hülsta

GRUND– / ANBAUELEMENT DESIGN–AUFBAULEUCHTE "MINISYS"

LILAC

BASIC / EXTENSION UNIT - FRONT DESIGN LAMP "MINISYS"
ELEMENT DE BASE / COMPLEMENTAIRE - LAMPE DESIGN EN SAILLIE "MINISYS"
BASIS- / AANBOUWELEMENT - DESIGN-OPBOUWLAMP "MINISYS"

MONTAGE · ASSEMBLY · *MONTAGE* · MONTAGE

38

Verkabelungsbeipiel mehr als 4 Leuchten
Example of cable connections for more than 4 lamps
Exemple de câblage pour plus de 4 lampes
Bedradingsvoorbeeld voor meer dan 4 lampen

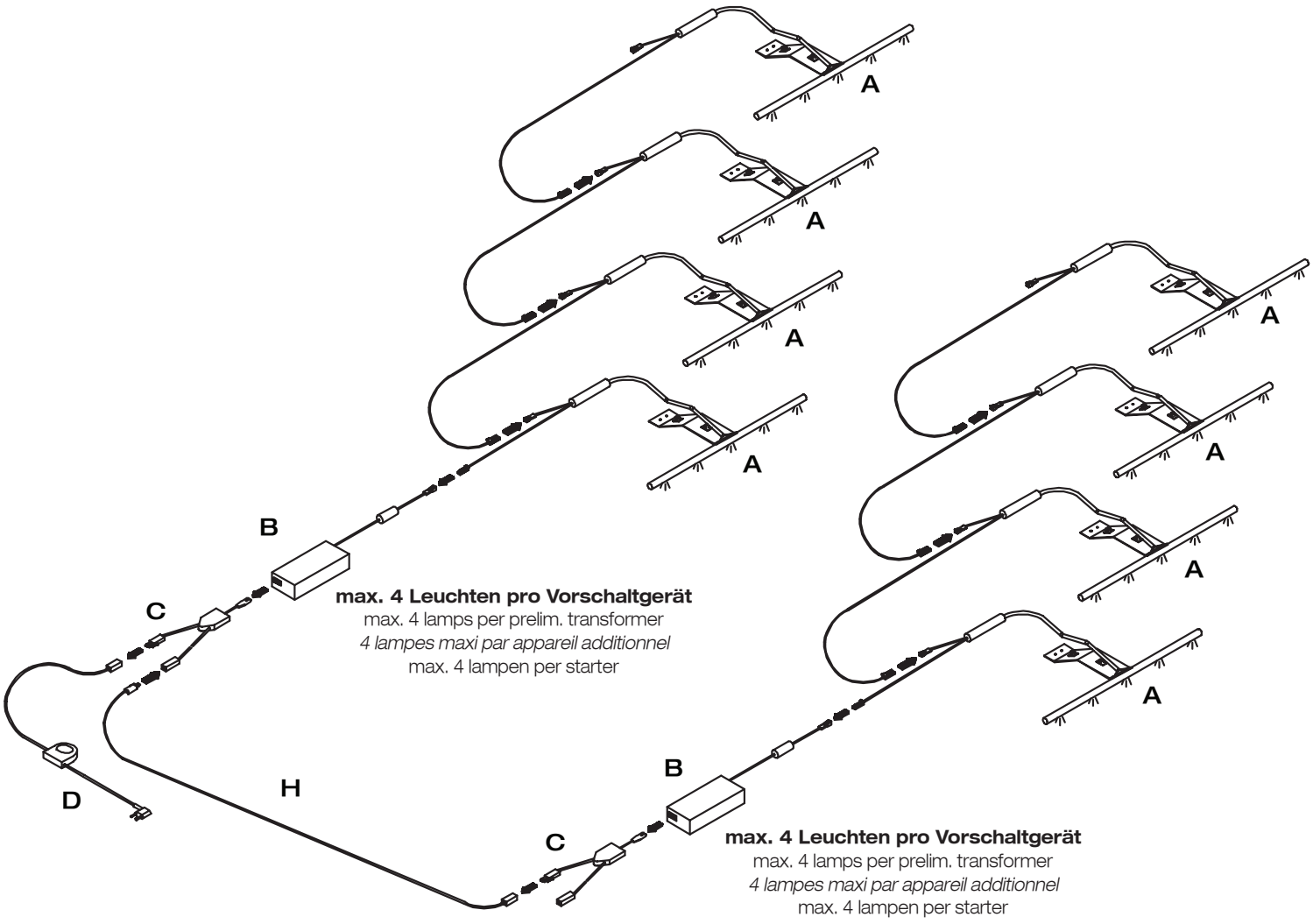

39

Verkabelungshinweis:
Die Kranzbeleuchtung und die Fachbeleuchtung für das Design-Element können an einen Stromkreis angeschlossen werden. Der Licht-Einlegeboden sollte an einem separaten Stromkreis angeschlossen werden.

Note on fitting cables:
The cornice lamp and the compartment lamp for the design unit can be connected to one circuit. The illuminated fitted shelf should be connected to a separate circuit.

Remarque concernant le câblage:
L'éclairage de corniche et l'éclairage de la compartiment pour l'élément design peuvent être raccordés en parallèle. L'éclairage des tablettes lumineuses devait être raccordé séparément.

Aanwijzing voor de bekabeling:
De kroonlijstverlichting en de vakverlichting voor het designelement kunnen in serie geschakeld worden. De lichtplanken zijn in een apart circuit te schakelen.

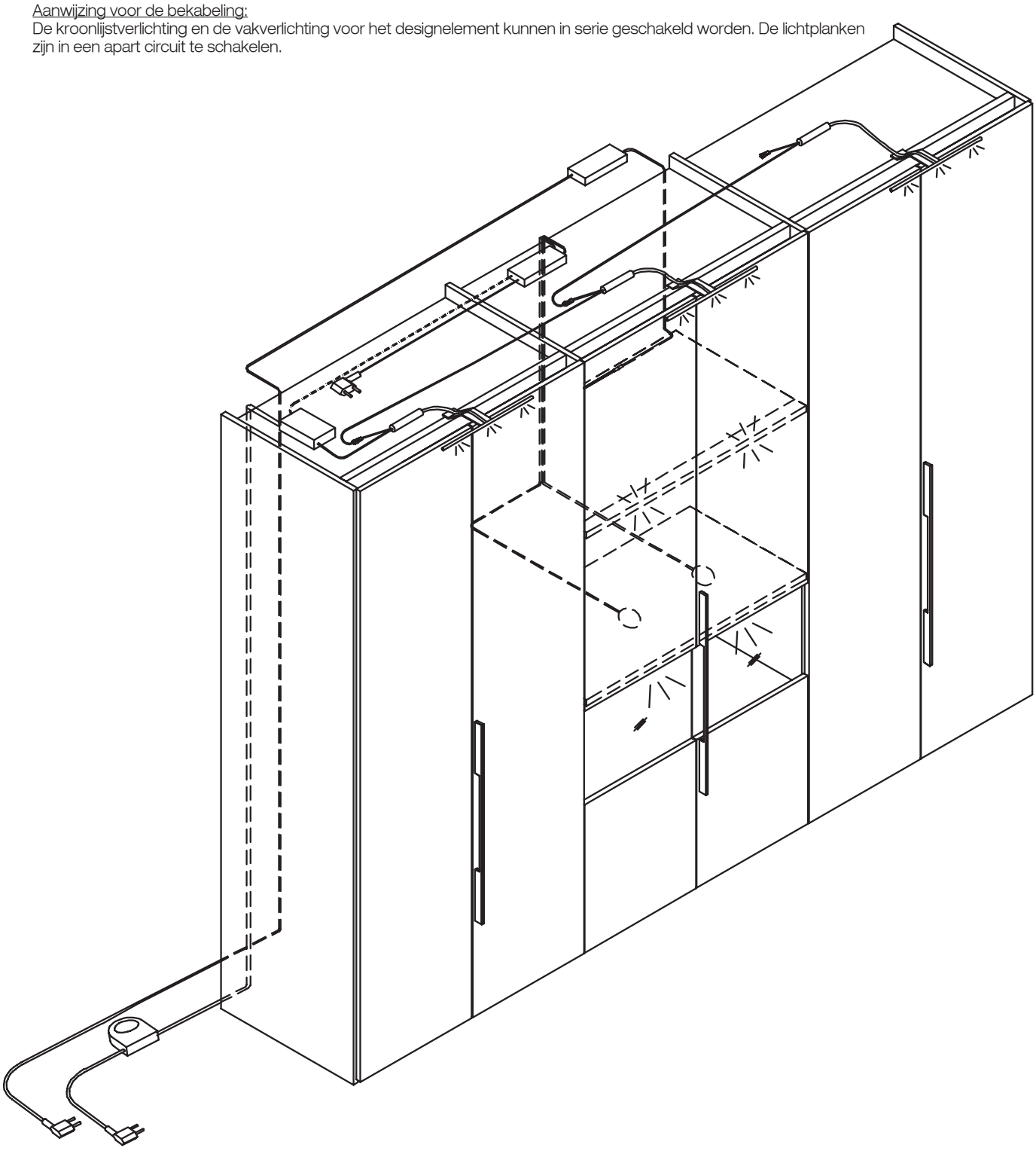

MONTAGEANLEITUNG

hülsta

STOLLENBETT

LILAC

BED-ON-LEGS
LIT SUR PIEDS
BED OP POTEN

GESAMTÜBERSICHT · SUMMARY · *VUE GENERALE* · TOTAALOVERZICHT

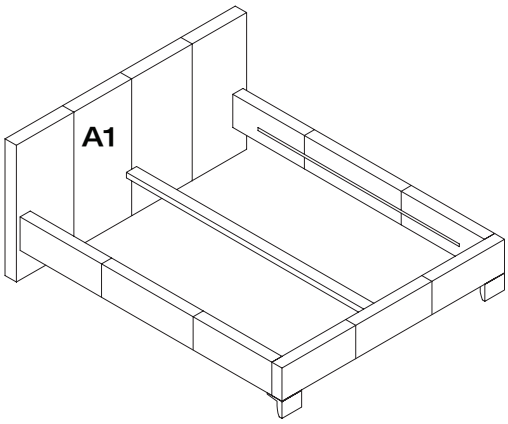

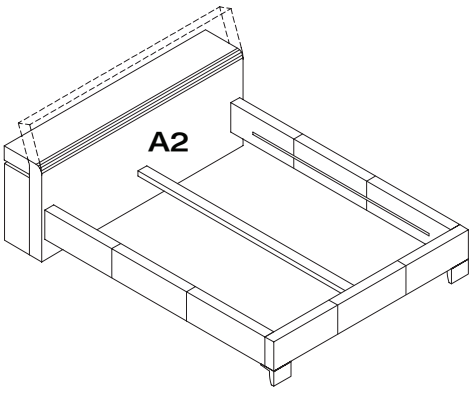

Montage darf nur durch fachkundiges Personal erfolgen

Fitting has to be done
by qualified personnel

Le montage doit uniquement être effectué par de main d´oevre spécialisée

Montage uitsluitend door
vakkundig personeel

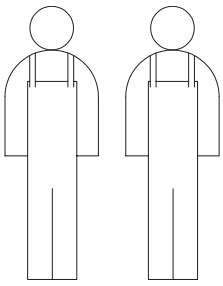

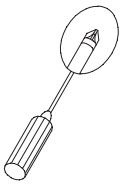

2x Beschlagbeutel 800
2x Accessories bag 800
2x Sachets de ferrures 800
2x Zakjes met beslagdelen 800

E		8x

Kopfteil
Headboard
Tête de lit
Hoofdeind

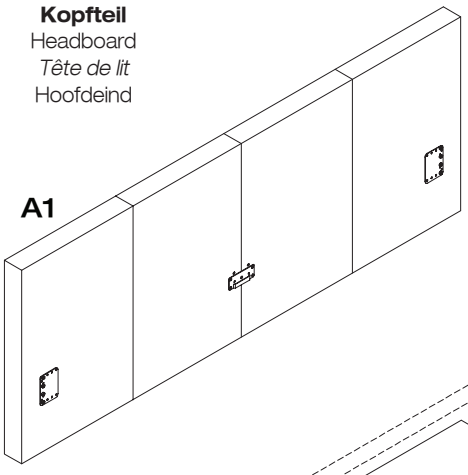

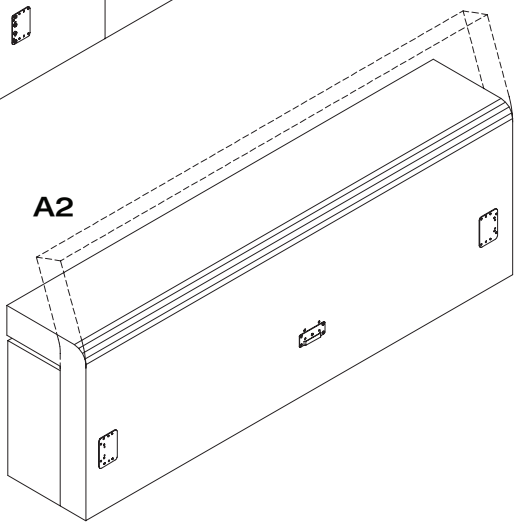

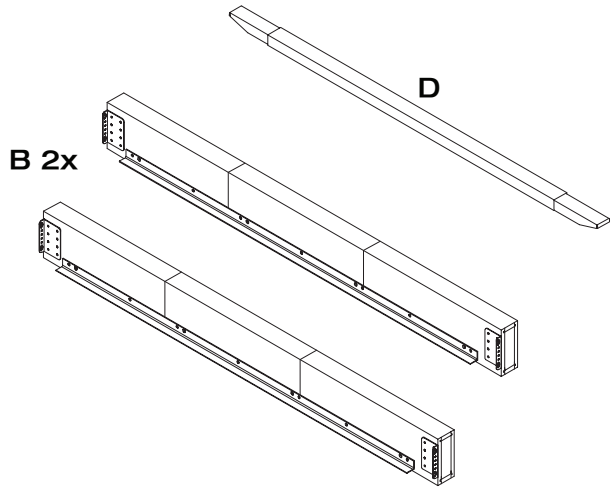

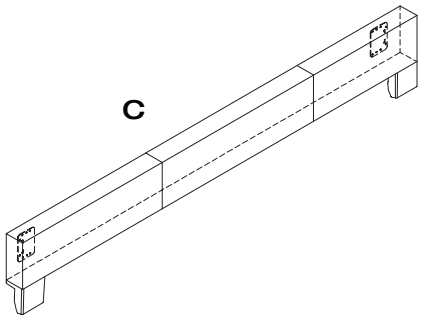

MONTAGEANLEITUNG

hülsta

STOLLENBETT

LILAC

BED-ON-LEGS
LIT SUR PIEDS
BED OP POTEN

MONTAGE · ASSEMBLY · *MONTAGE* · MONTAGE

1

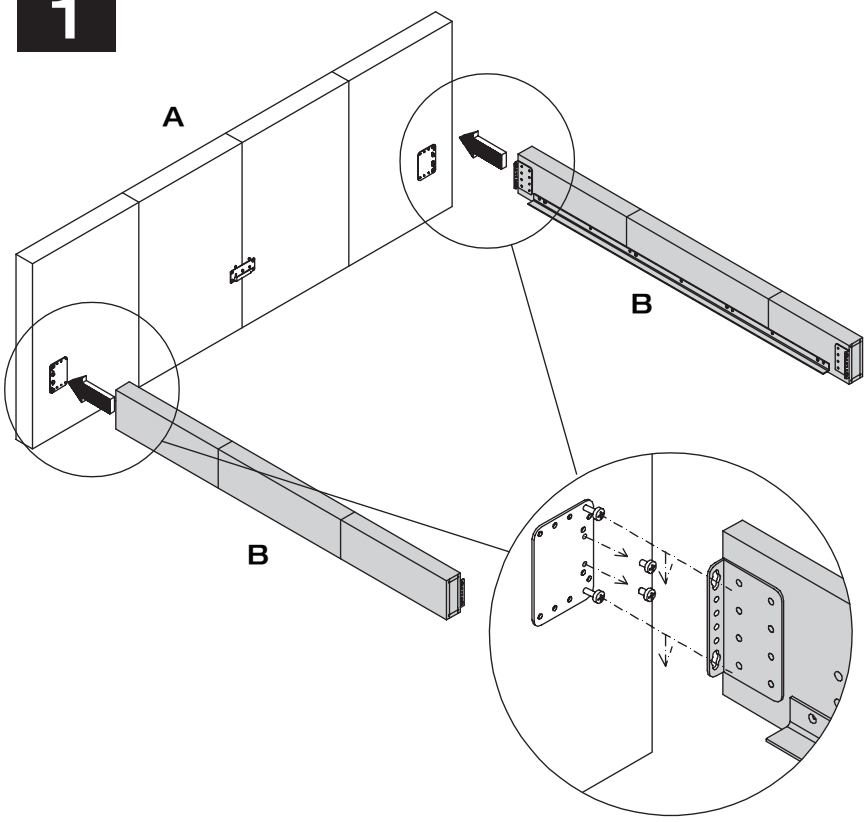

2

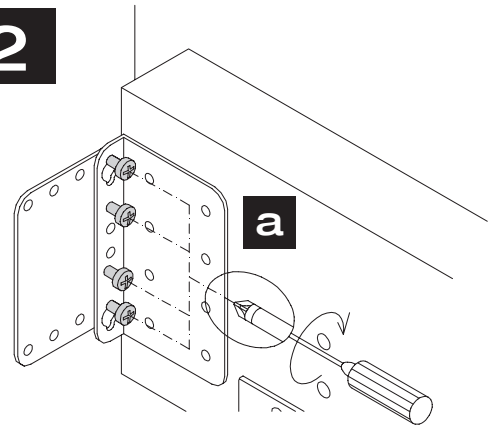

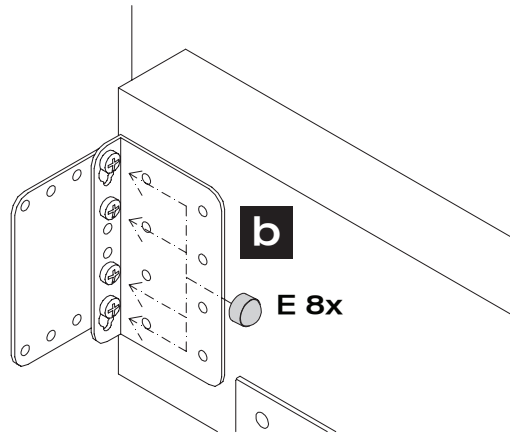

3

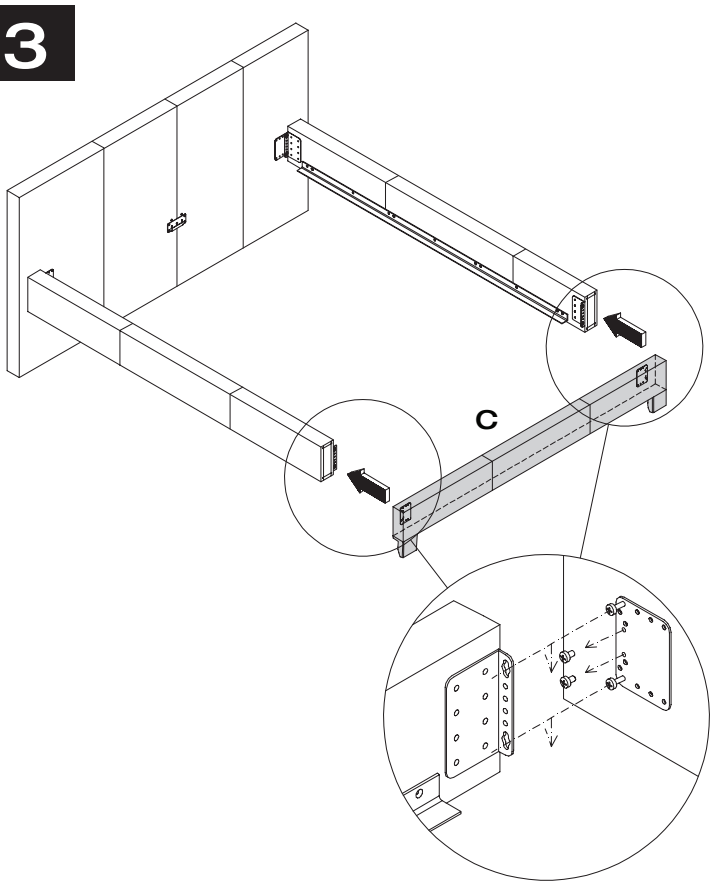

4

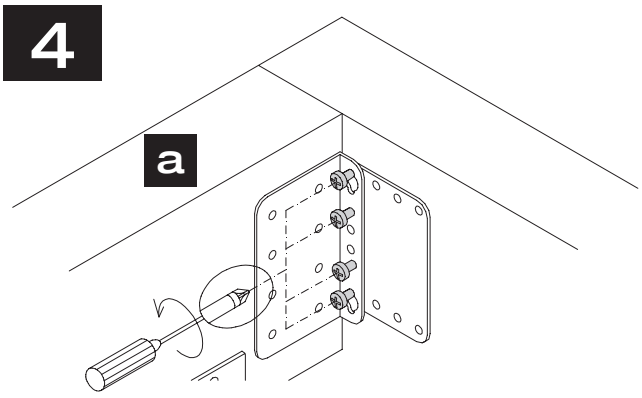

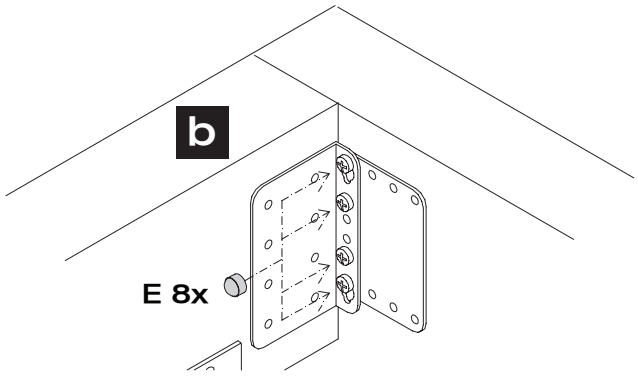

5

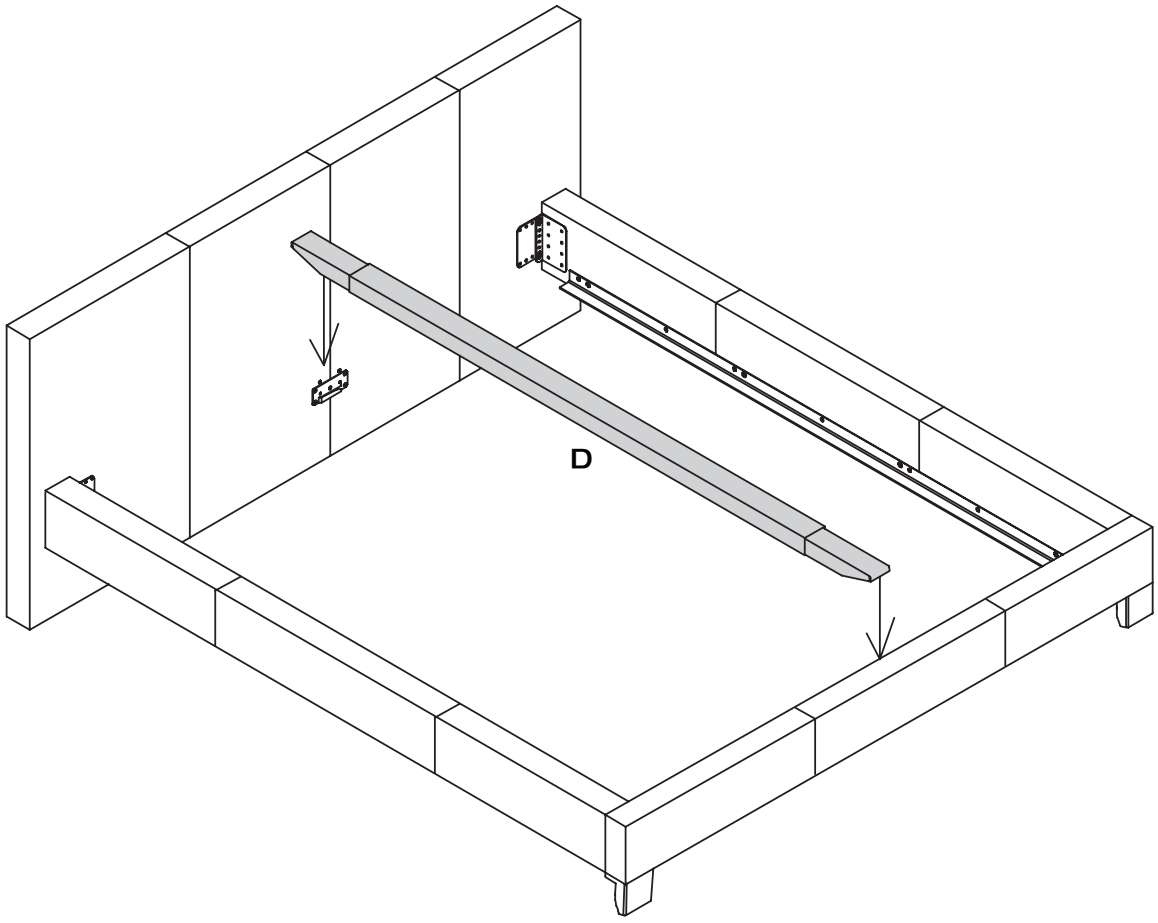

6

Höhenverstellung Funktionskopfteil
Height adjustment of functional headboard
Réglage en hauteur de la tête de lit fonctionnelle
Hoogteverstelling functiehoofdeind

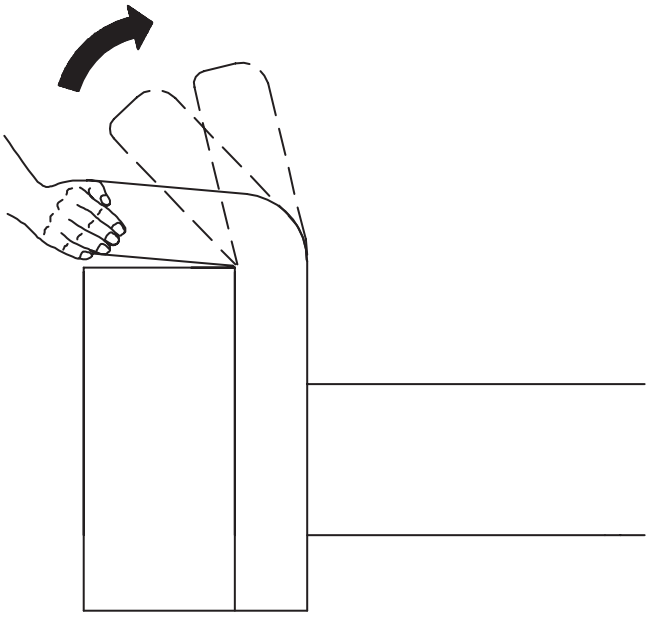

Rückstellung in Grundposition
Return to basic setting
Retour dans la position de base
Terugzetten in uitgangspositie

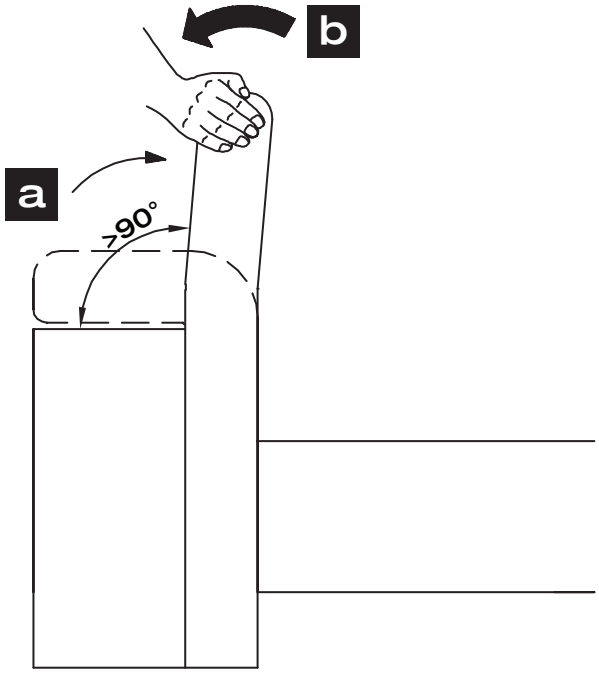

MONTAGEANLEITUNG

hülsta

PODESTBETT

LILAC

PEDESTAL BED
LIT SUR PODIUM
PLATEAUBED

GESAMTÜBERSICHT · SUMMARY · *VUE GENERALE* · TOTAALOVERZICHT

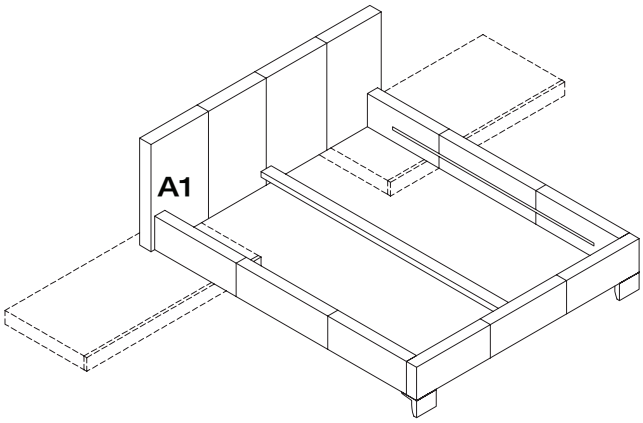

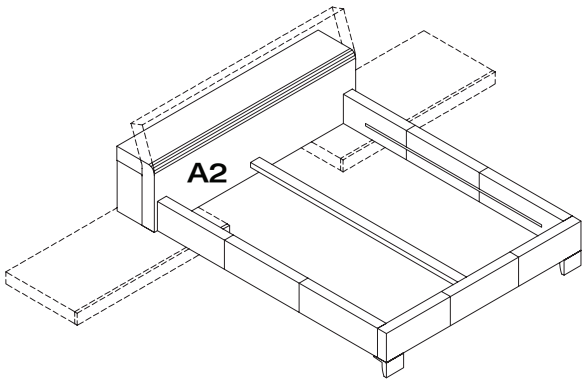

Montage darf nur durch fachkundiges Personal erfolgen

Fitting has to be done
by qualified personnel

Le montage doit uniquement être effectué par de main d´oevre spécialisée

Montage uitsluitend door
vakkundig personeel

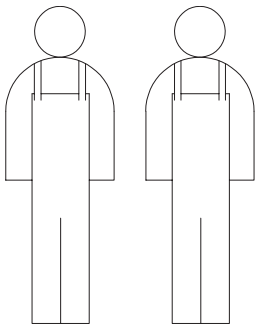

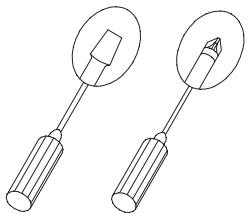

Beschlagbeutel 1538
Accessories bag 1538
Sachets de ferrures 1538
Zakjes met beslagdelen 1538

F		4x
Nußbaum · Walnut · *Noyer · Noten*		

G		4x
Chromfarbig · Chrome colour · *Couleur chrome · Chroomkleurig*		

2x Beschlagbeutel 800
2x Accessories bag 800
2x Sachets de ferrures 800
2x Zakjes met beslagdelen 800

H		8x

Kopfteil
Headboard
Tête de lit
Hoofdeind

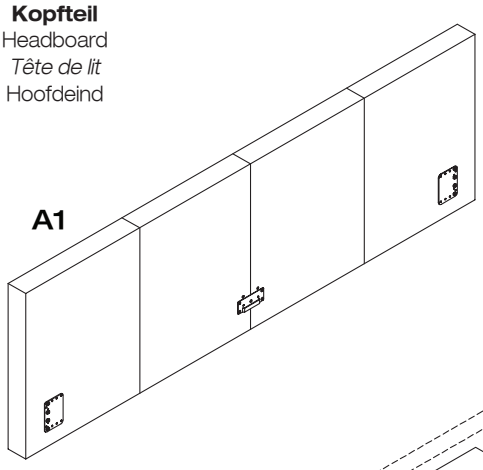

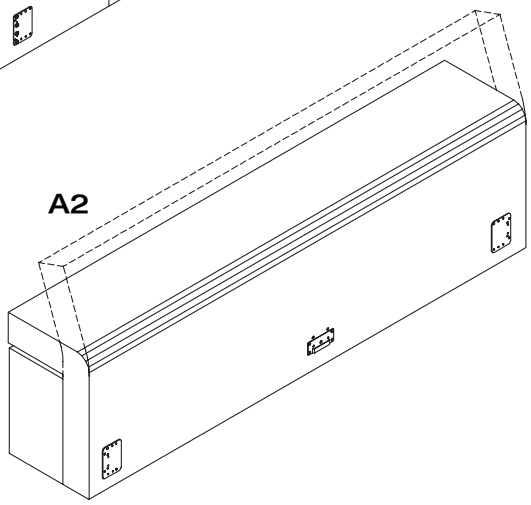

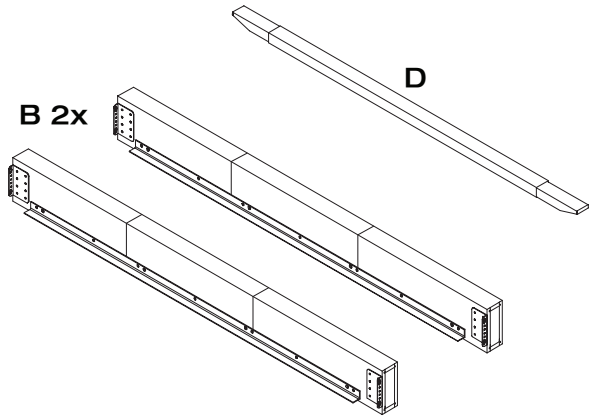

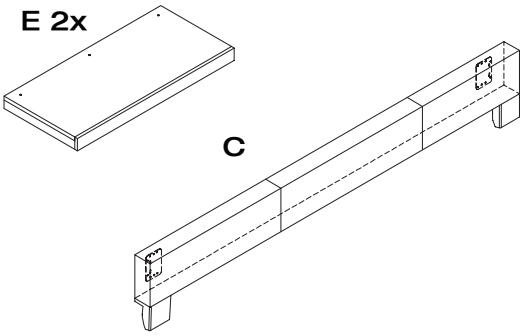

MONTAGEANLEITUNG

hülsta

PODESTBETT
PODESTMONTAGE

LILAC

PEDESTAL BED - ASSEMBLY PEDESTAL
LIT SUR PODIUM - MONTAGE DU PODIUM
PLATEAUBED - PLATEAUMONTAGE

MONTAGE · ASSEMBLY · *MONTAGE* · MONTAGE

1

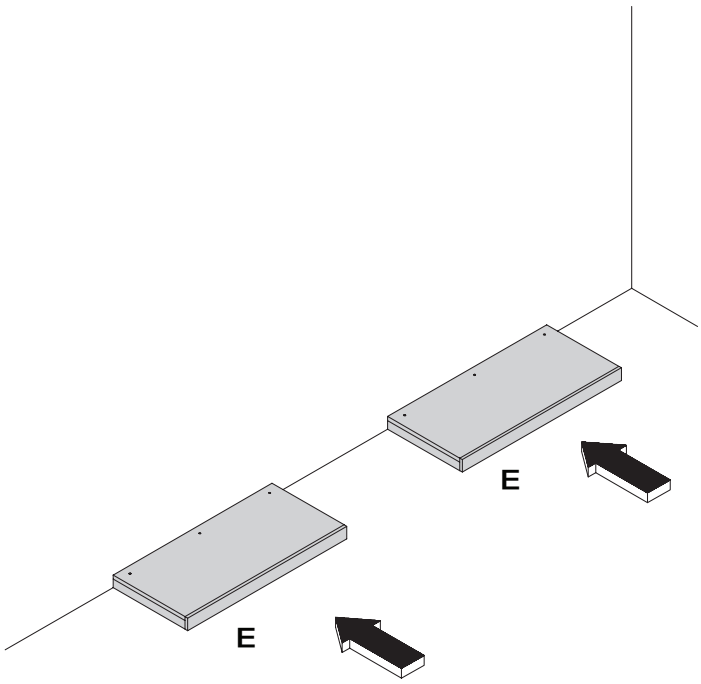

2

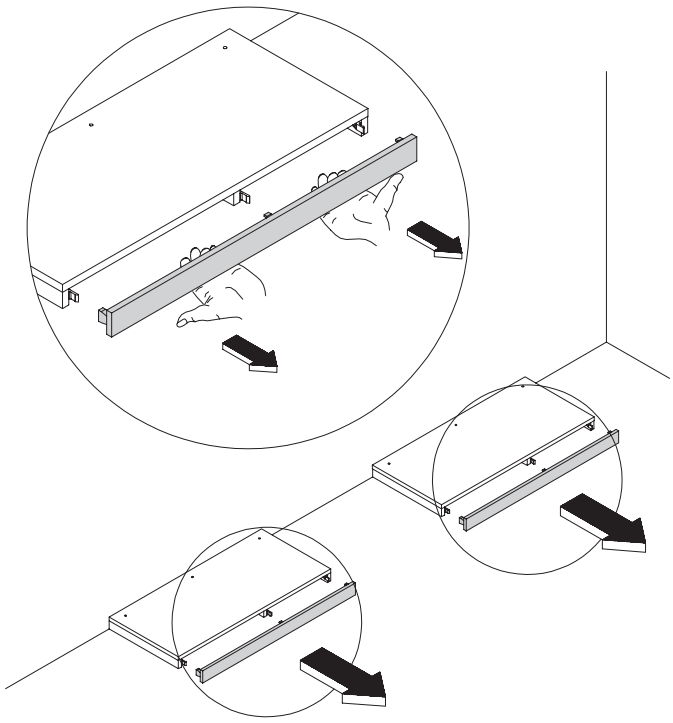

3

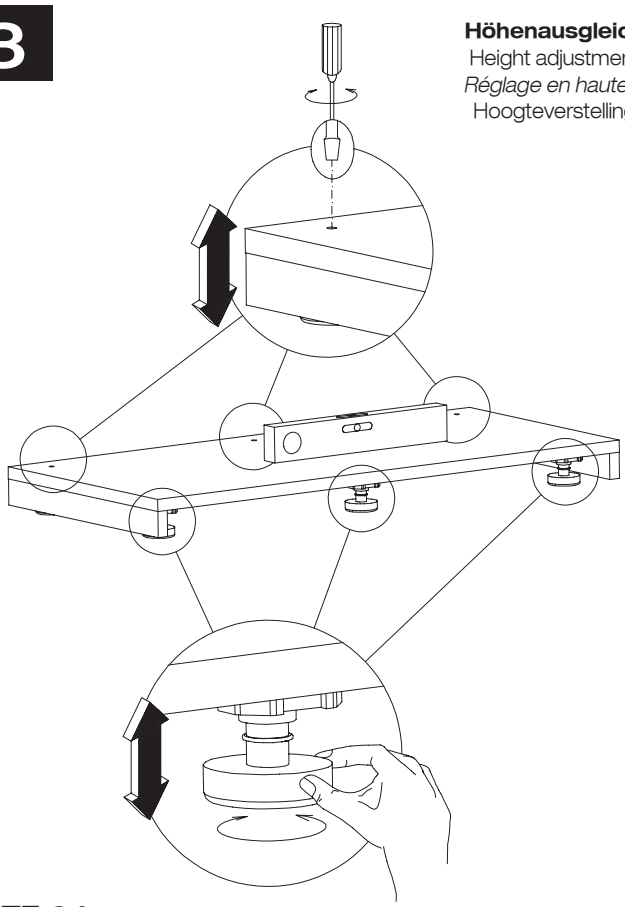

Höhenausgleich
Height adjustment
Réglage en hauteur
Hoogteverstelling

4

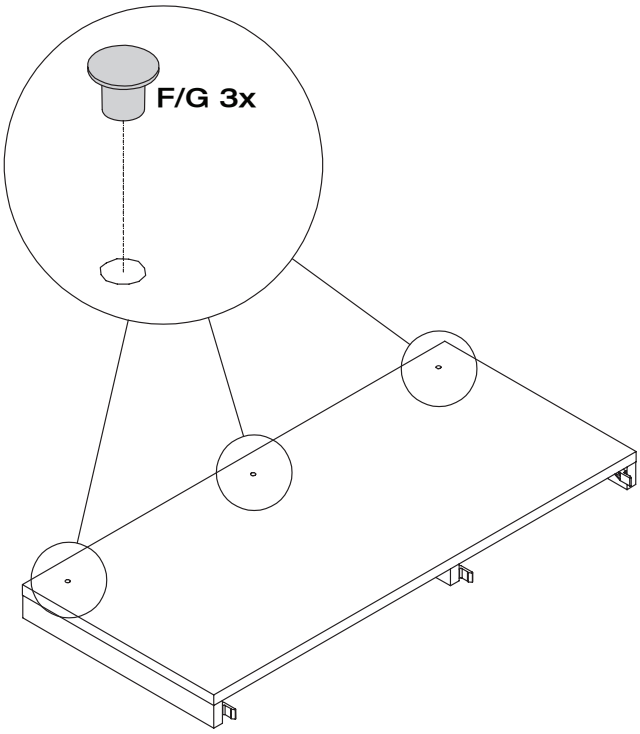

MONTAGEANLEITUNG

hülsta

PODESTBETT

LILAC

PEDESTAL BED
LIT SUR PODIUM
PLATEAUBED

MONTAGE · ASSEMBLY · *MONTAGE* · MONTAGE

5

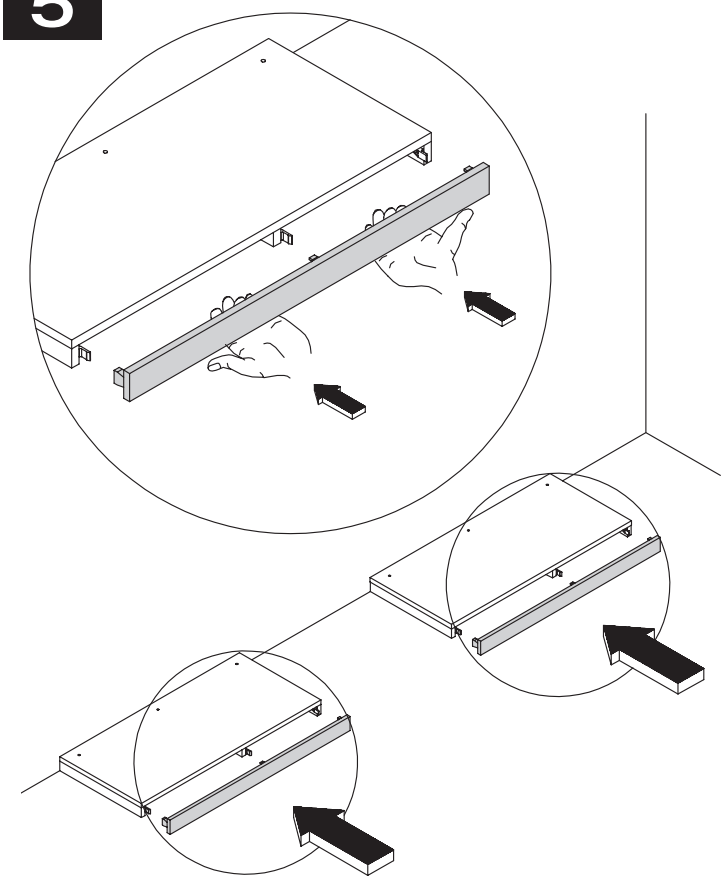

6

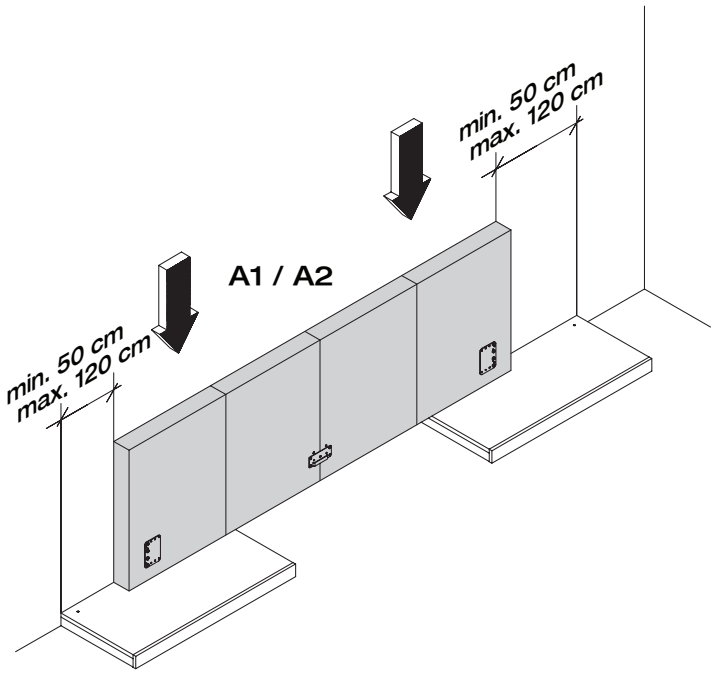

7

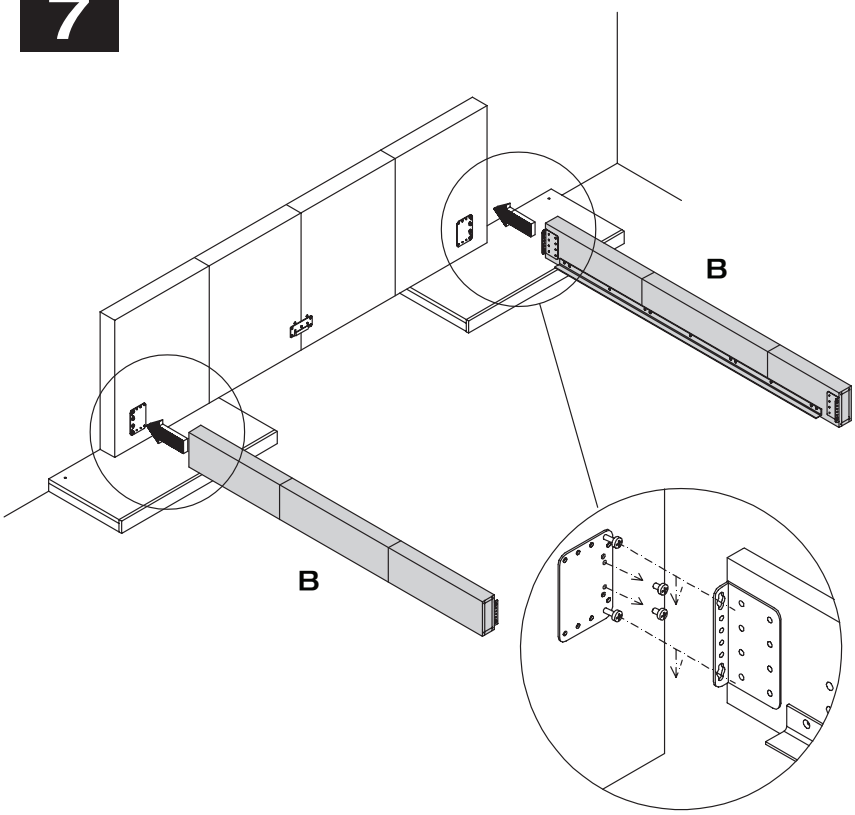

8

a

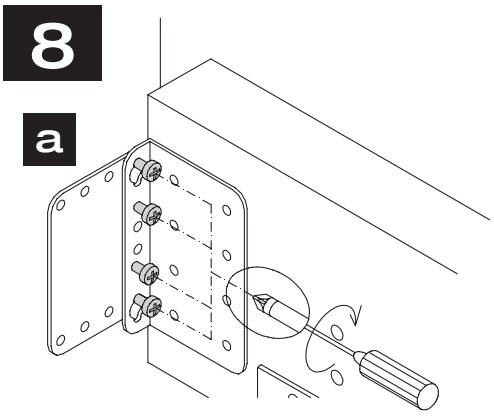

b

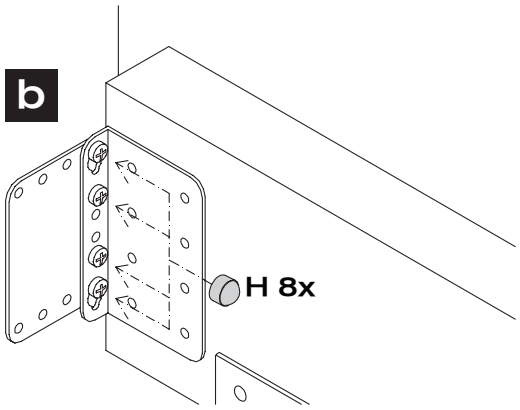

MONTAGEANLEITUNG

hülsta

PODESTBETT

LILAC

PEDESTAL BED
LIT SUR PODIUM
PLATEAUBED

MONTAGE · ASSEMBLY · *MONTAGE* · MONTAGE

9

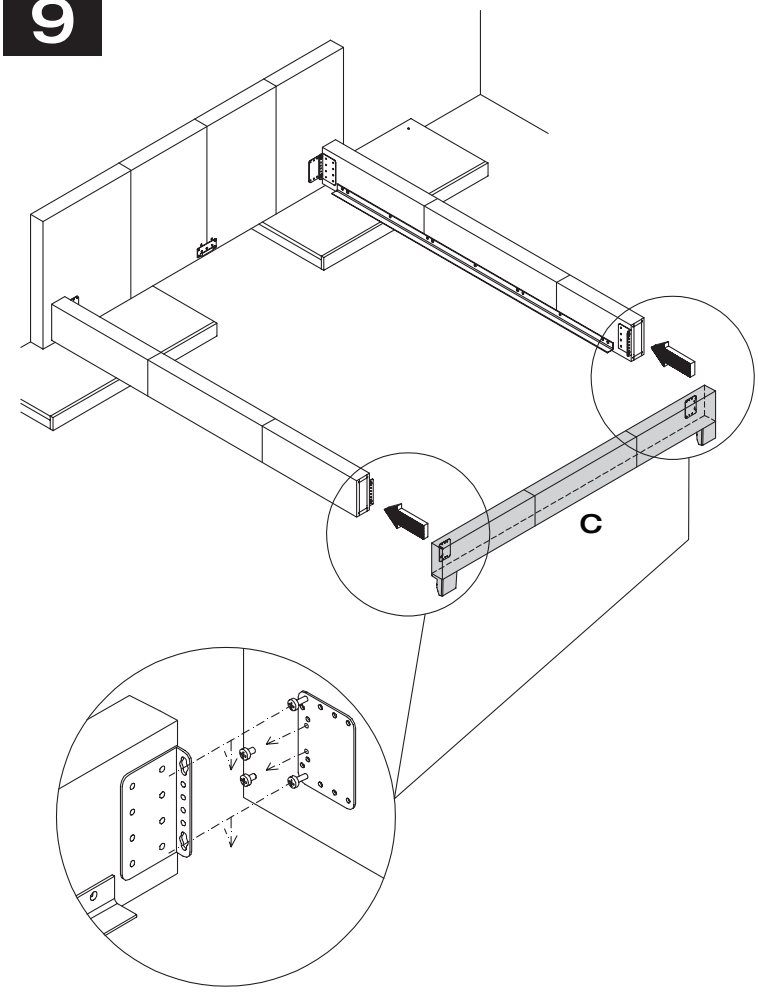

10

a

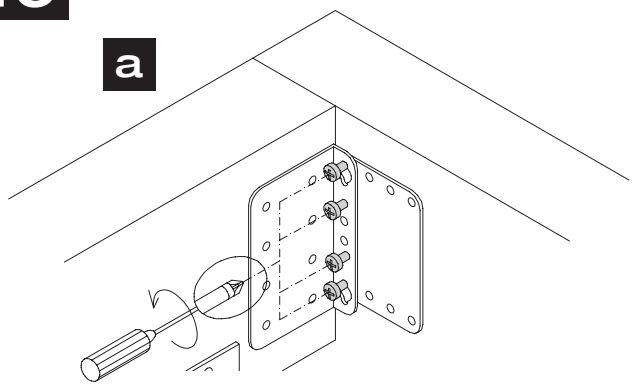

b

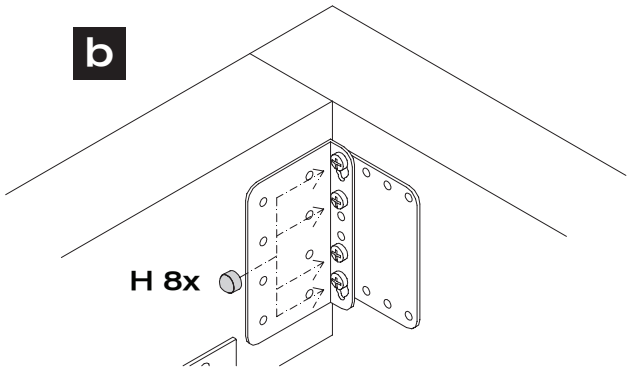

11

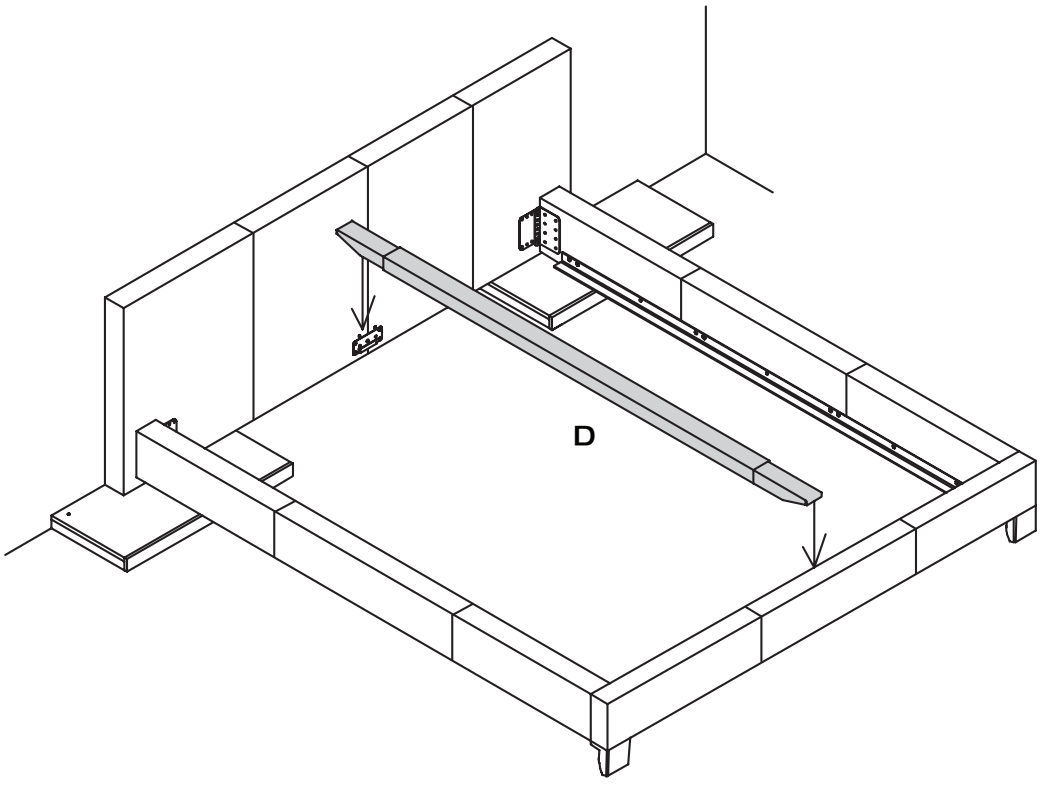

12

Höhenverstellung Funktionskopfteil
Height adjustment of functional headboard
Réglage en hauteur de la tête de lit fonctionnelle
Hoogteverstelling functiehoofdeind

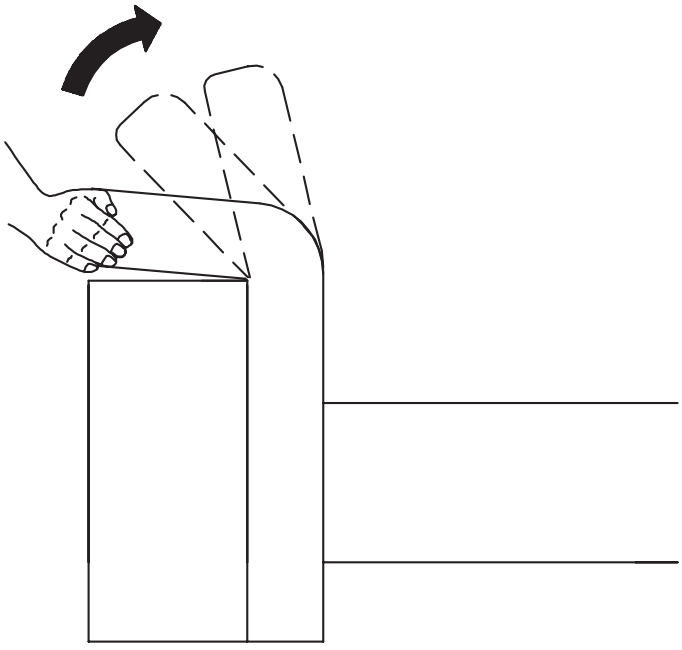

Rückstellung in Grundposition
Return to basic setting
Retour dans la position de base
Terugzetten in uitgangspositie

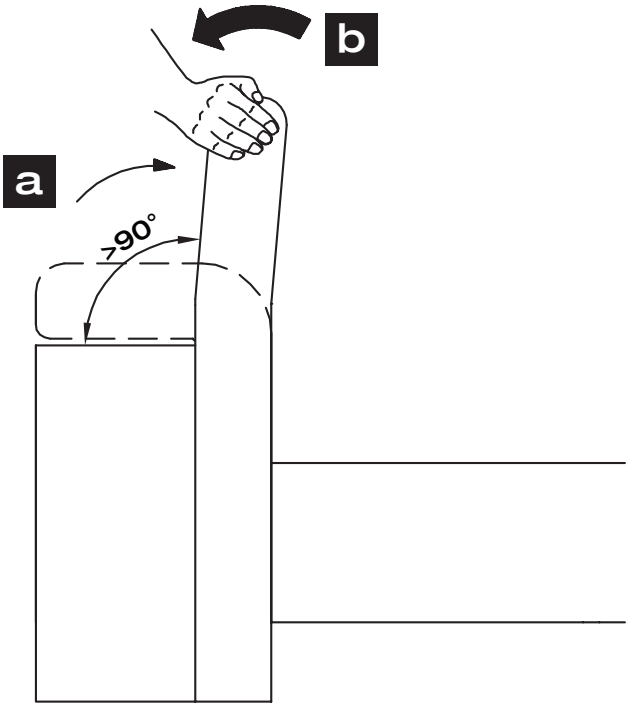

13

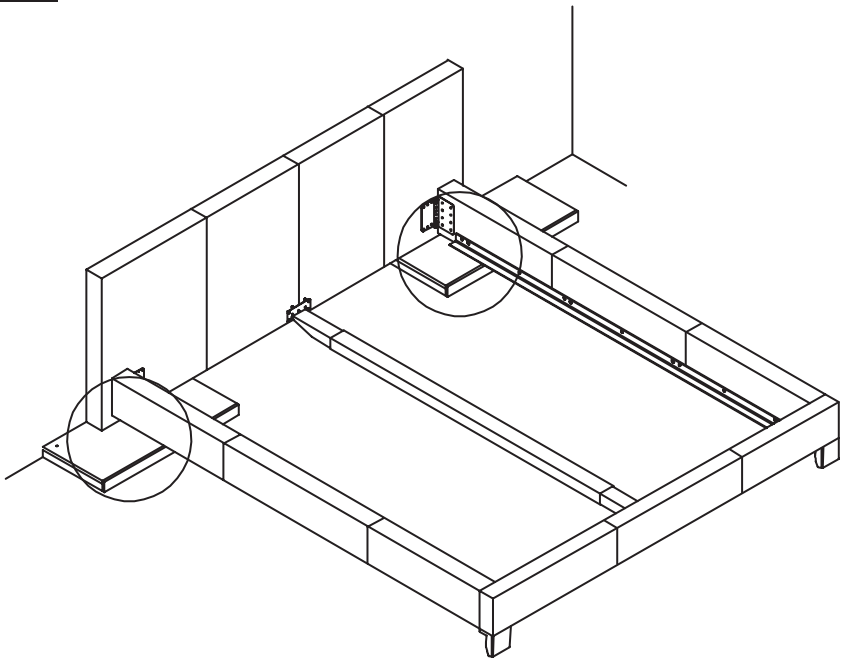

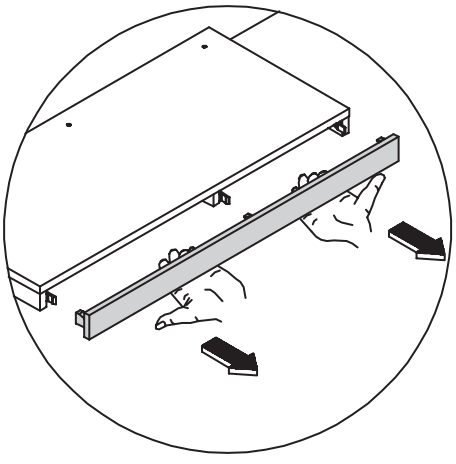

MONTAGEANLEITUNG

hülsta

PODESTBETT
LEUCHTMITTELWECHSEL

LILAC

PEDESTAL BED - EXCHANGING NEON TUBE
LIT SUR PODIUM - ECHANGE DU TUBE
PLATEAUBED - VERVANGEN VAN EEN LAMP

MONTAGE · ASSEMBLY · *MONTAGE* · MONTAGE

14

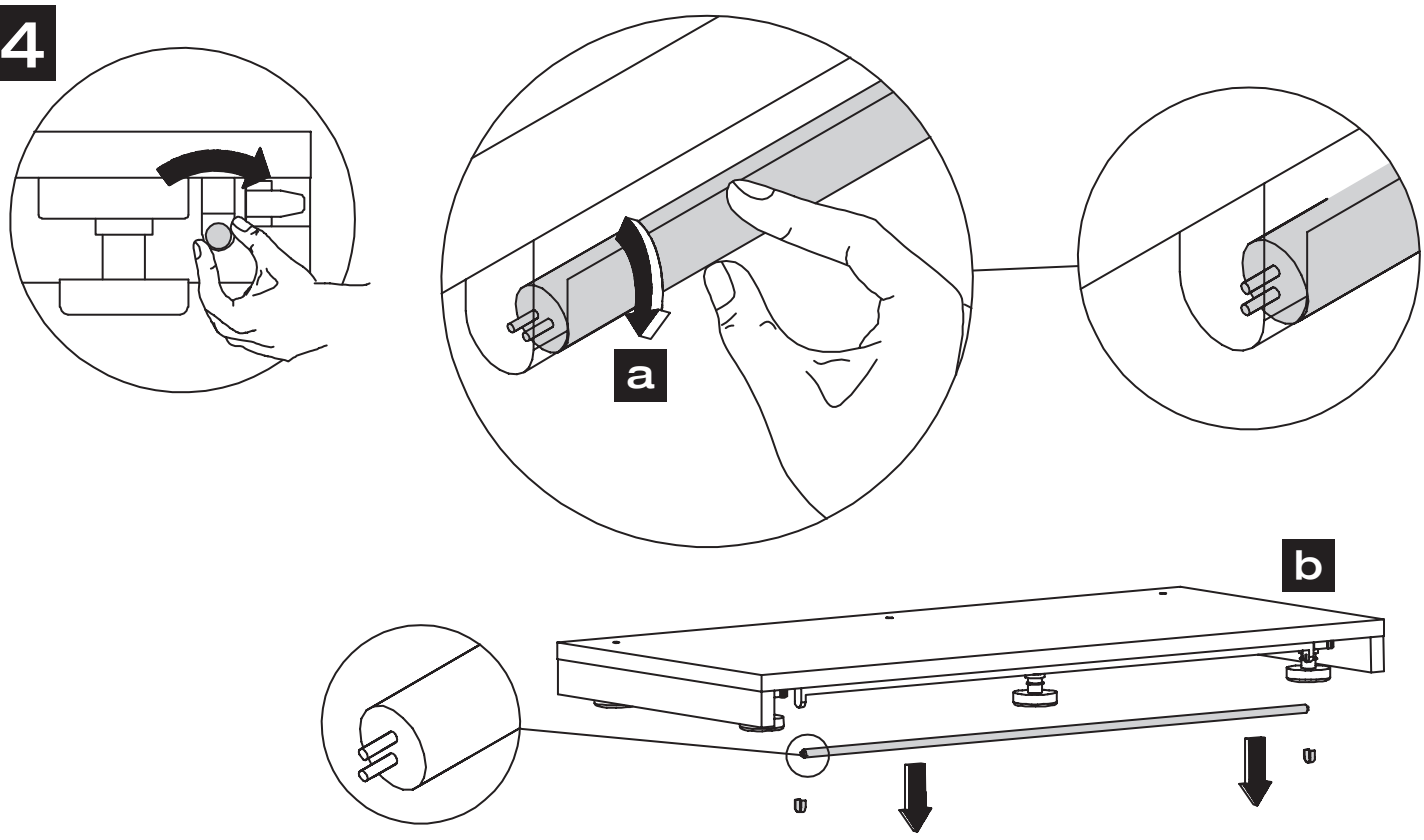

Leuchtmittel Osram FH Lumilux cool white 28W / 840 HE
Bulb Osram FH Lumilux cool white 28W / 840 HE
Lampe Osram FH Lumilux cool white 28W / 840 HE
Lamp Osram FH Lumilux cool white 28W / 840 HE

15

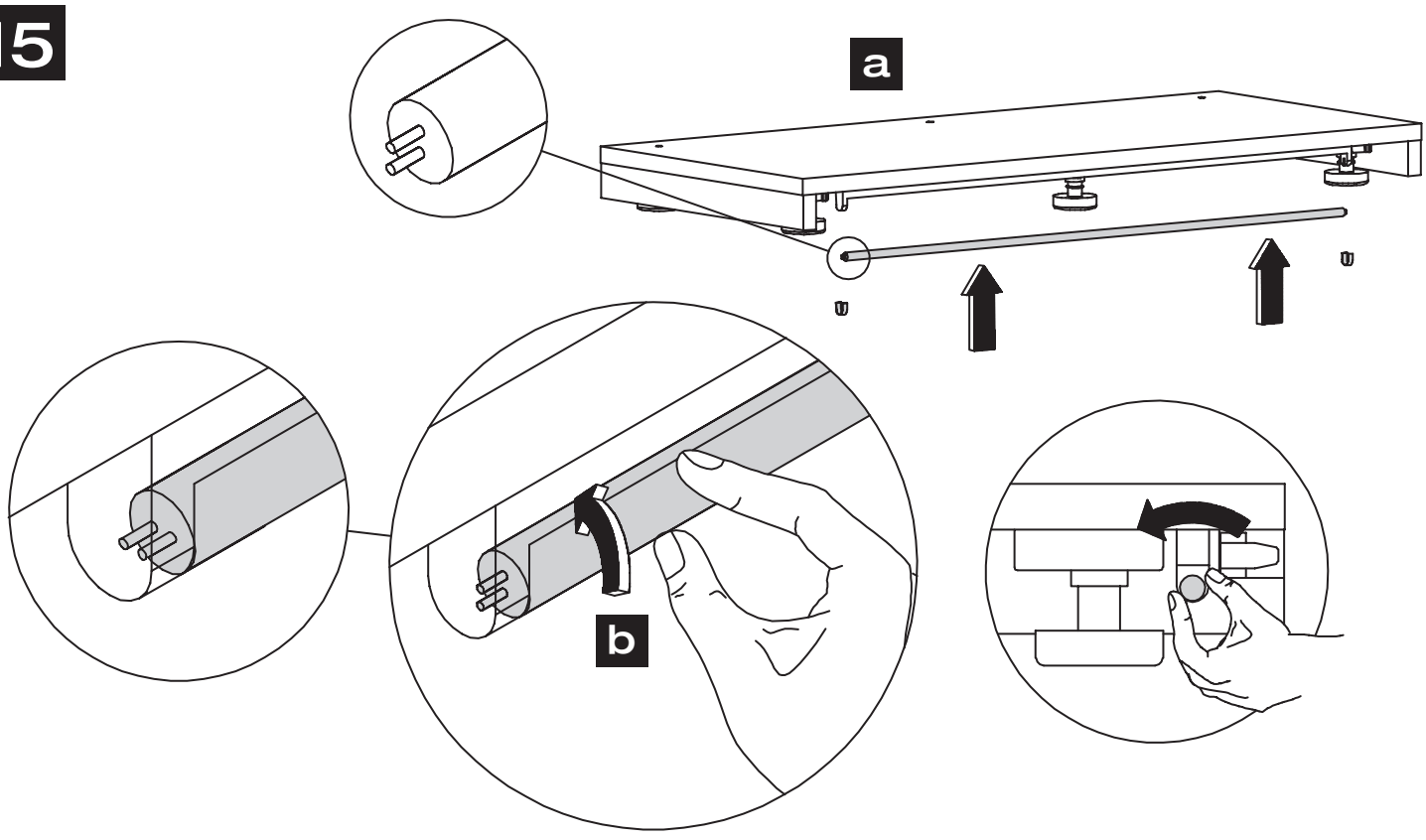

MONTAGEANLEITUNG

hülsta

PODESTBETT
LEUCHTMITTELWECHSEL

LILAC

PEDESTAL BED - EXCHANGING NEON TUBE
LIT SUR PODIUM - ECHANGE DU TUBE
PLATEAUBED - VERVANGEN VAN EEN LAMP

MONTAGE · ASSEMBLY · *MONTAGE* · MONTAGE

16

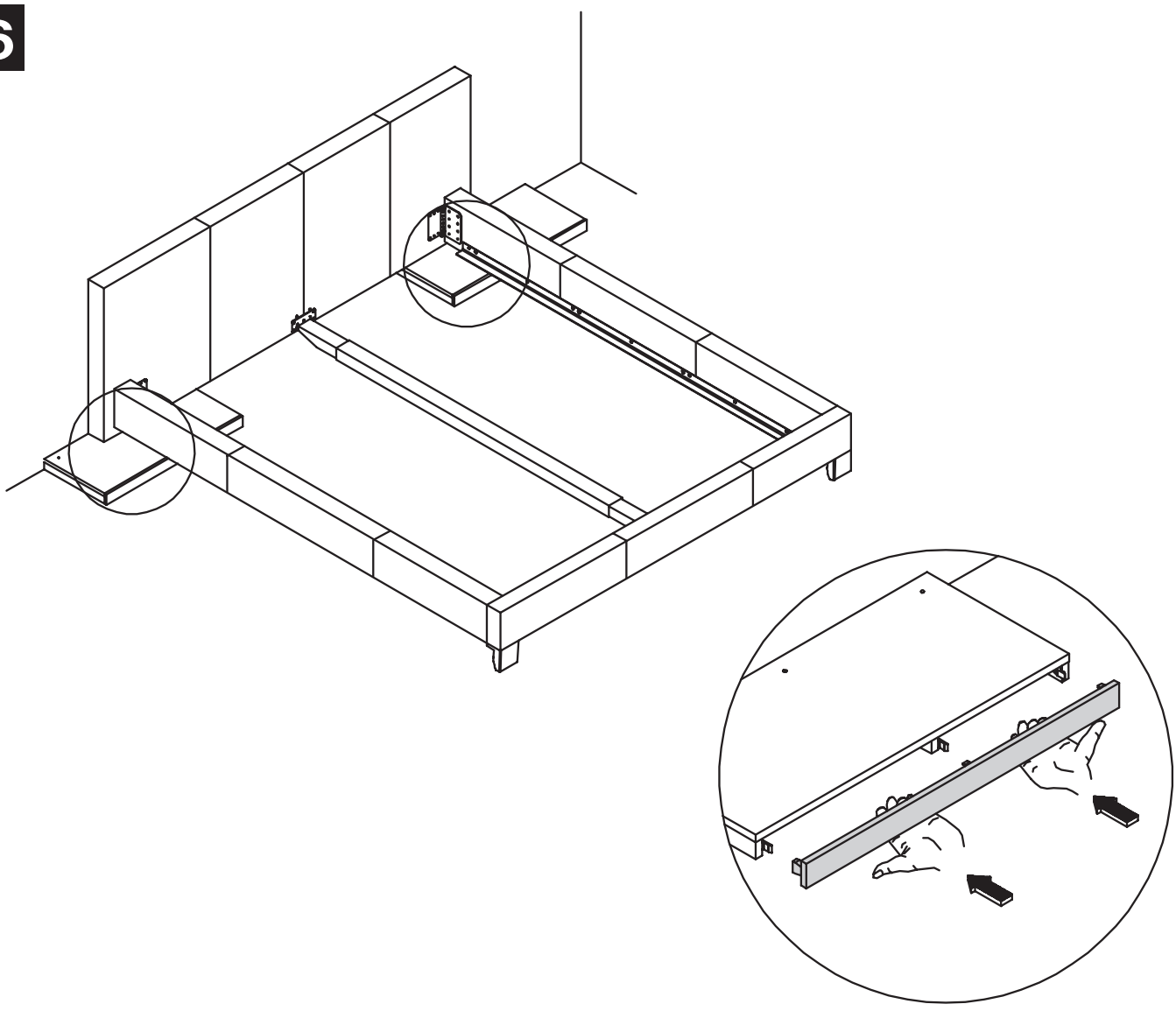

MONTAGEANLEITUNG

hülsta

KOMMODEN

LILAC

CHESTS
COMMODES
COMMODES

GESAMTÜBERSICHT · SUMMARY · *VUE GENERALE* · TOTAALOVERZICHT

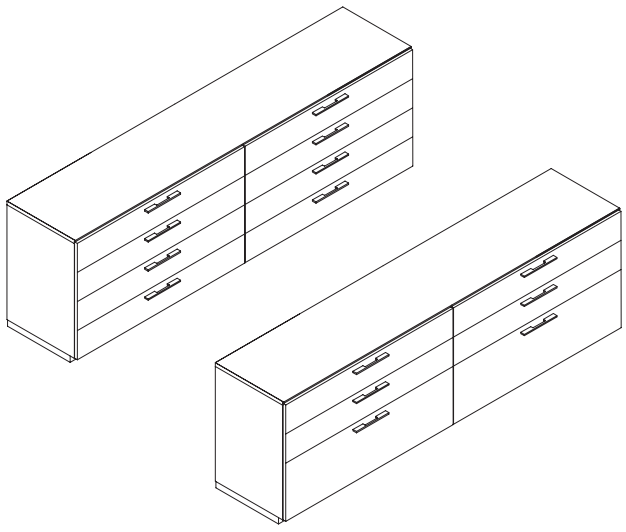

Montage darf nur durch fachkundiges Personal erfolgen

Fitting has to be done by qualified personnel

Le montage doit uniquement être effectué par de main d´oevre spécialisée

Montage uitsluitend door vakkundig personeel

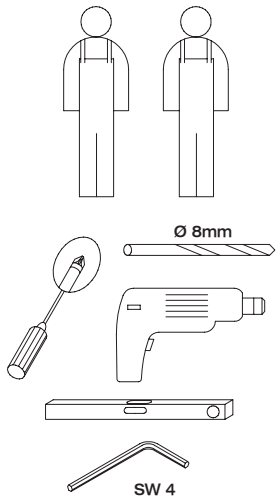

2x Beschlagbeutel 1539
2x Accessories bag 1539
2x Sachets de ferrures 1539
2x Zakjes met beslagdelen 1539

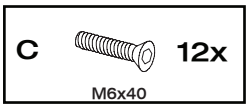

Beschlagbeutel 1465
Accessories bag 1465
Sachets de ferrures 1465
Zakjes met beslagdelen 1465

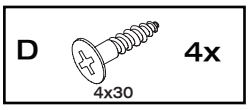

6x/8x Beschlagbeutel 1545
6x/8x Accessories bag 1545
6x/8x Sachets de ferrures 1545
6x/8x Zakjes met beslagdelen 1545

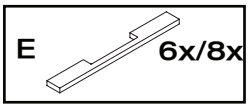

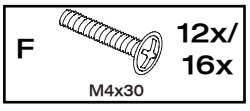

Beschlagbeutel 1845
Accessories bag 1845
Sachets de ferrures 1845
Zakjes met beslagdelen 1845

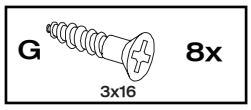

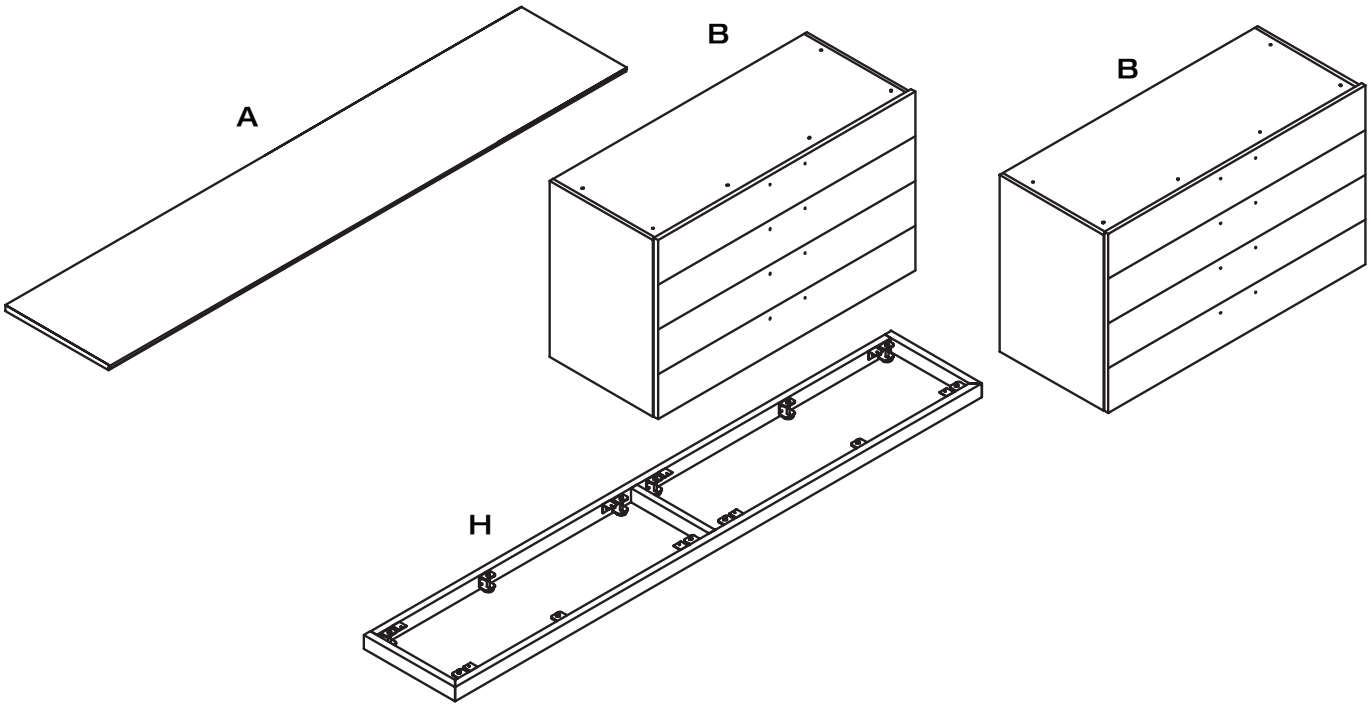

MONTAGEANLEITUNG

hülsta

KOMMODEN
MONTAGE DURCHGEHENDE ABDECKPLATTE

CHESTS - ASSEMBLY FULL-LENGTH COVER SHELF
COMMODES - MONTAGE D'UN PLATEAU SUPERIEUR D'UN SEUL TENANT
COMMODES - MONTAGE DEKBLAD UIT EEN STUK

LILAC

MONTAGE · ASSEMBLY · *MONTAGE* · MONTAGE

1

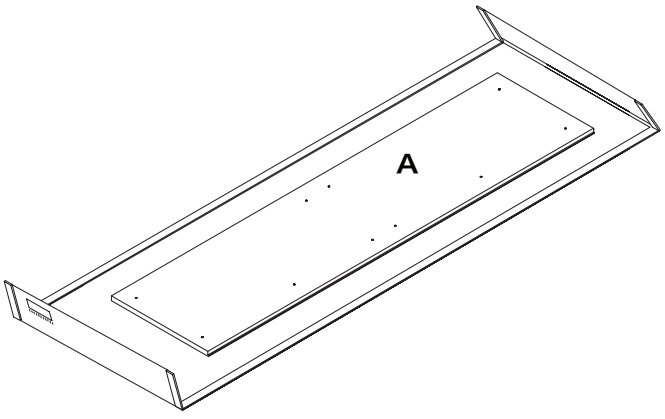

2

Aushängen des Schubkastens
Detaching the drawer
Dépose du tiroir
Lade demonteren

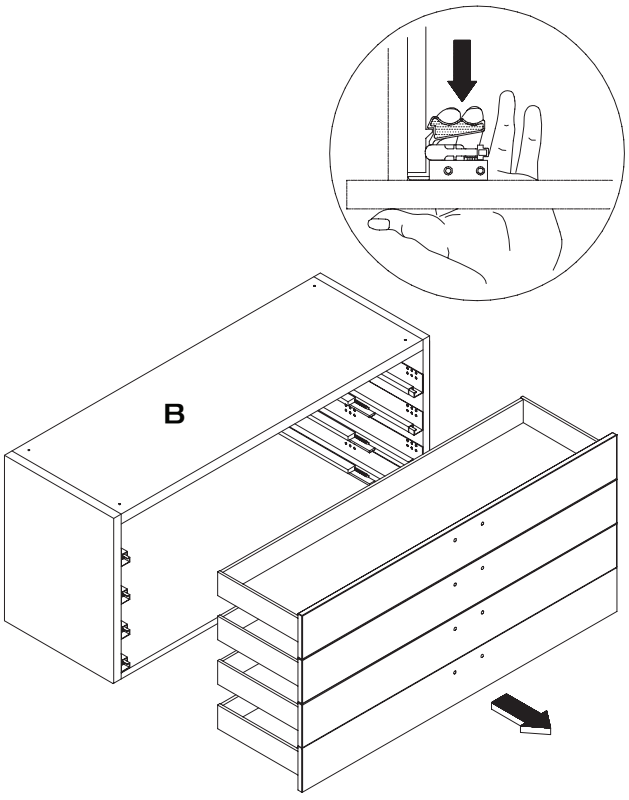

3

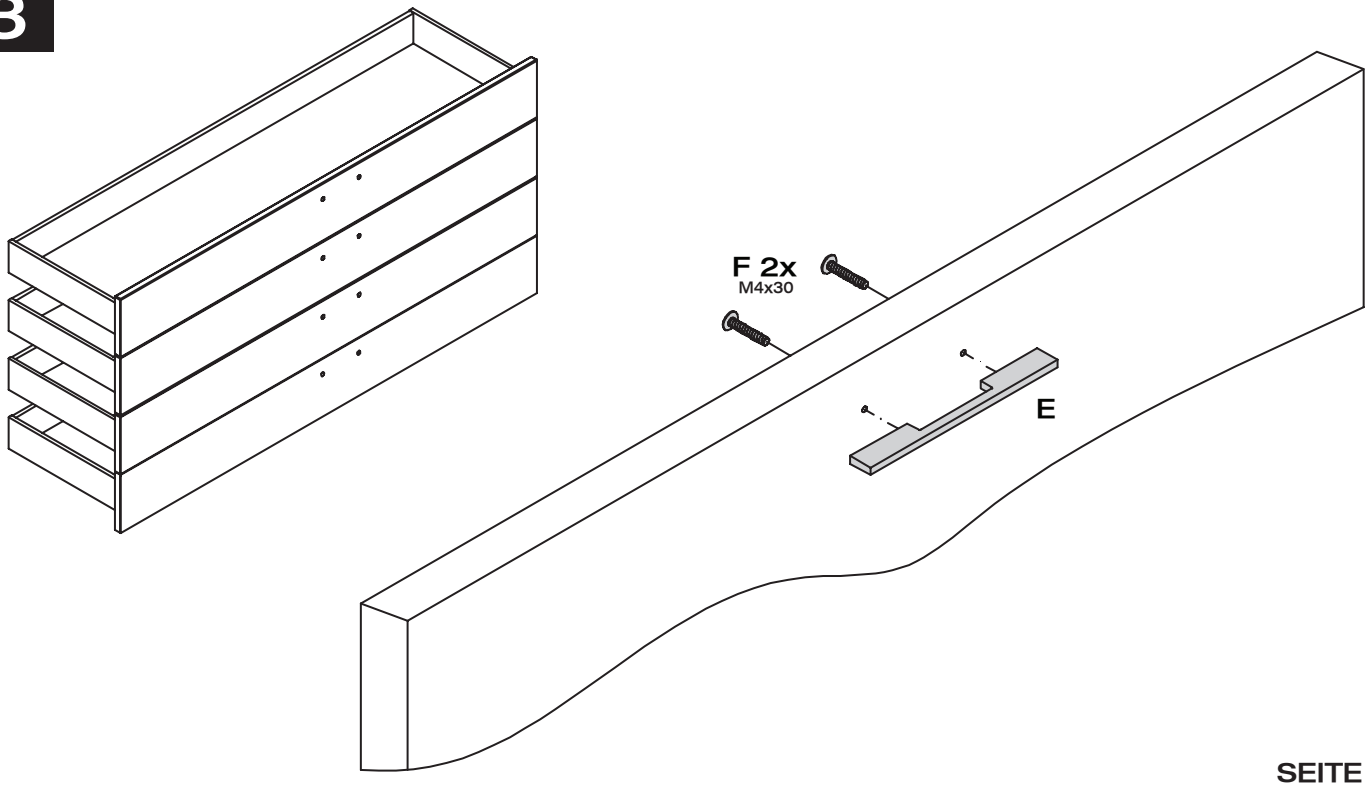

MONTAGEANLEITUNG

hülsta

KOMMODEN
MONTAGE DURCHGEHENDE ABDECKPLATTE

LILAC

CHESTS - ASSEMBLY FULL-LENGTH COVER SHELF
COMMODES - MONTAGE D'UN PLATEAU SUPERIEUR D'UN SEUL TENANT
COMMODES - MONTAGE DEKBLAD UIT EEN STUK

MONTAGE · ASSEMBLY · *MONTAGE* · MONTAGE

4

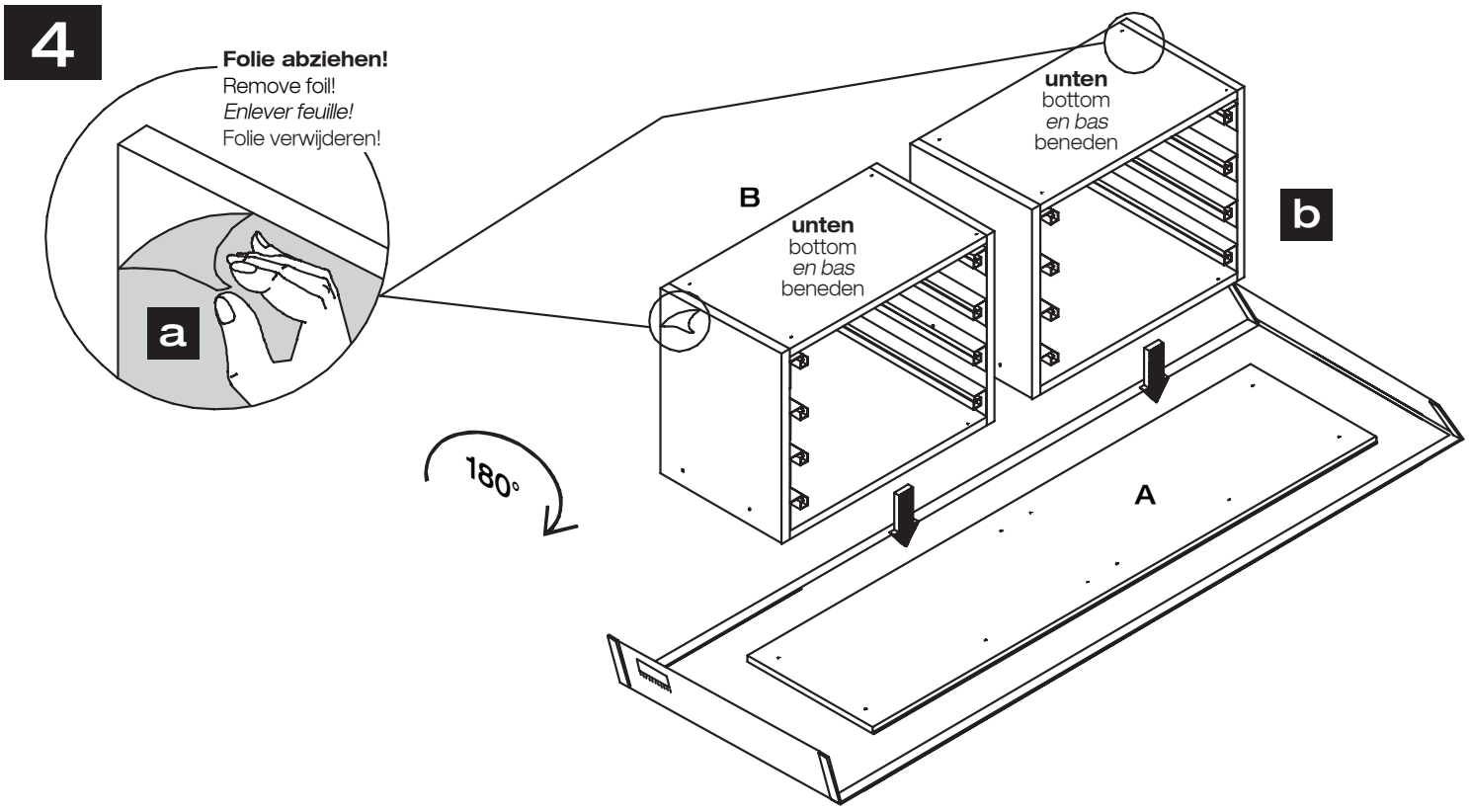

5

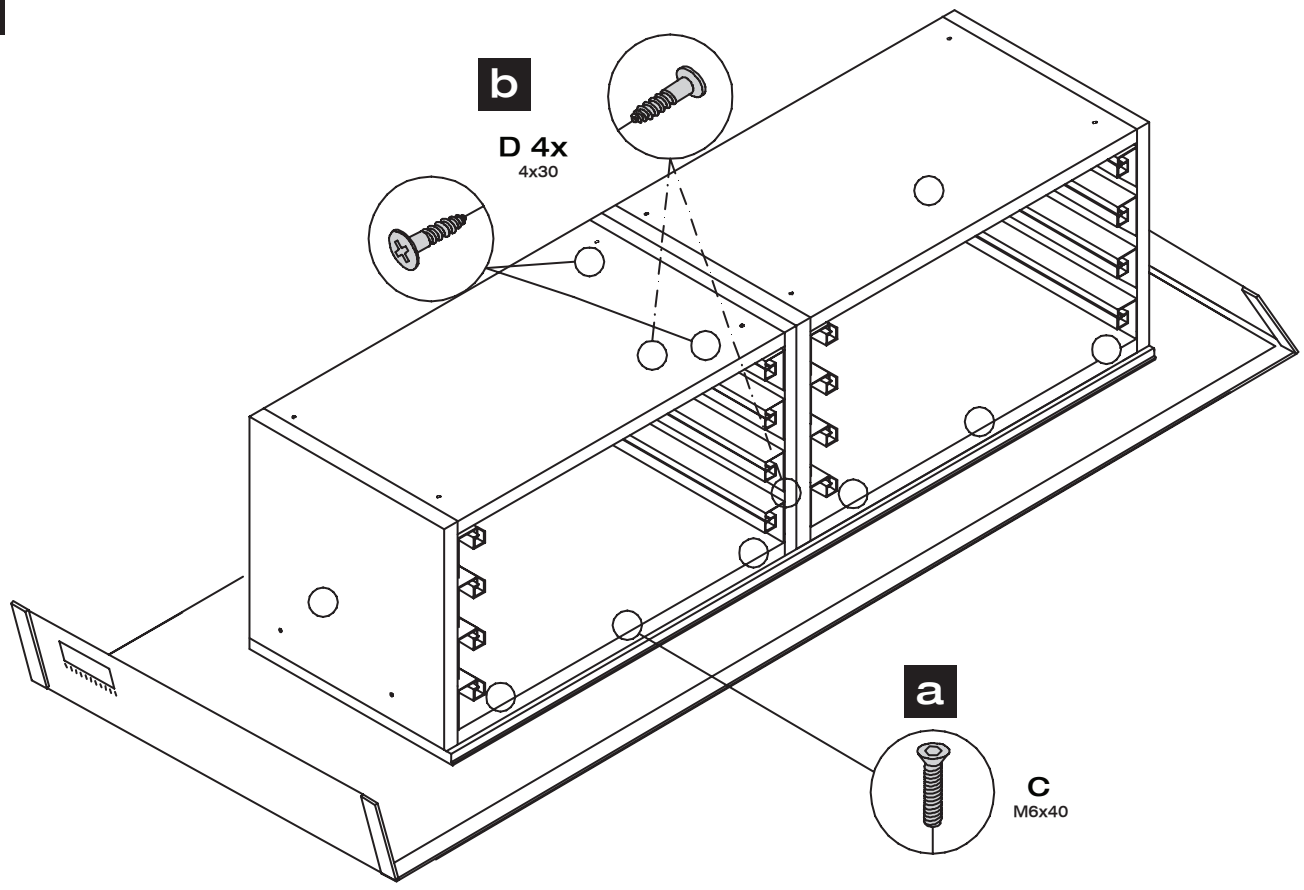

6

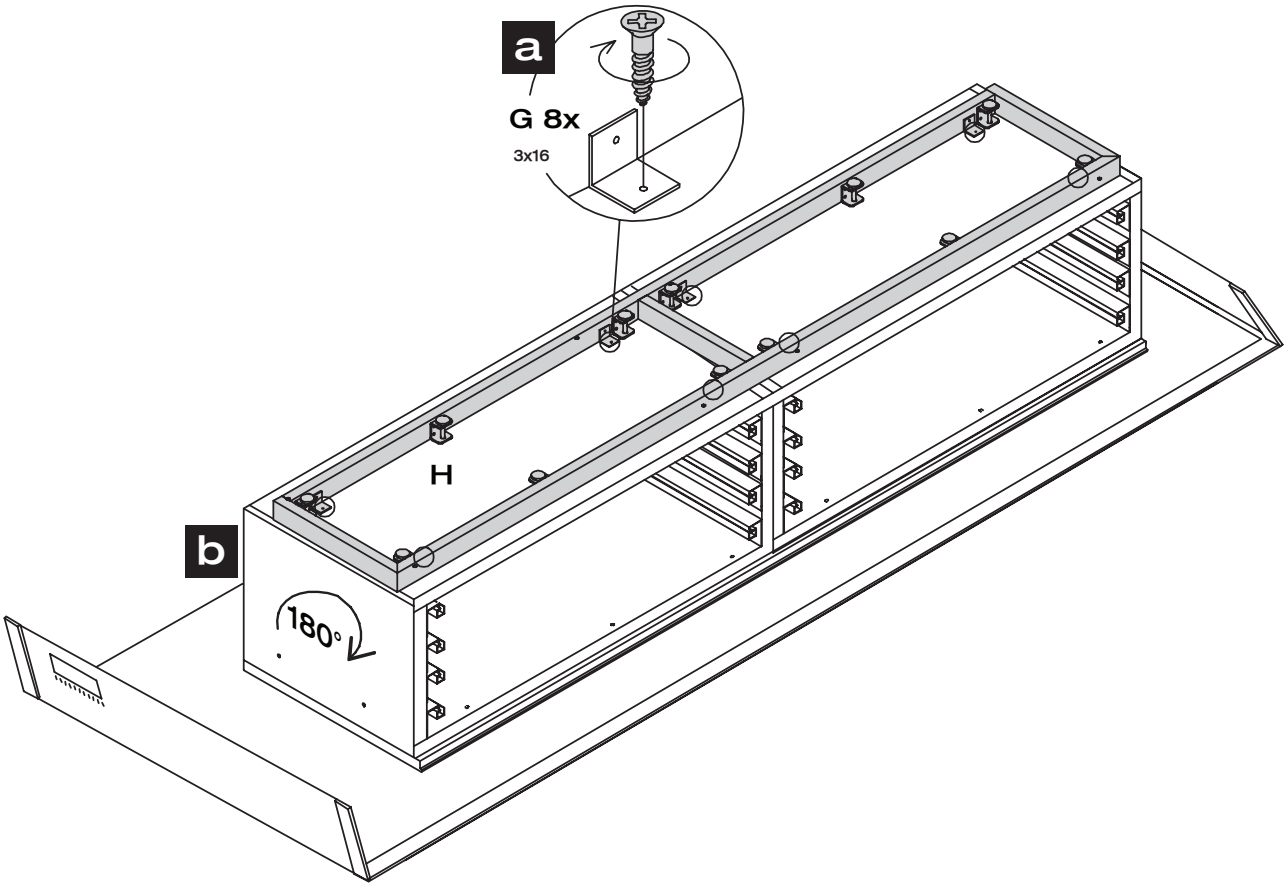

MONTAGEANLEITUNG

hülsta

KOMMODEN SOCKELMONTAGE

LILAC

CHESTS - ASSEMBLY PLINTH
COMMODES - MONTAGE DU SOCLE
COMMODES - SOKKELMONTAGE

MONTAGE · ASSEMBLY · *MONTAGE* · MONTAGE

7

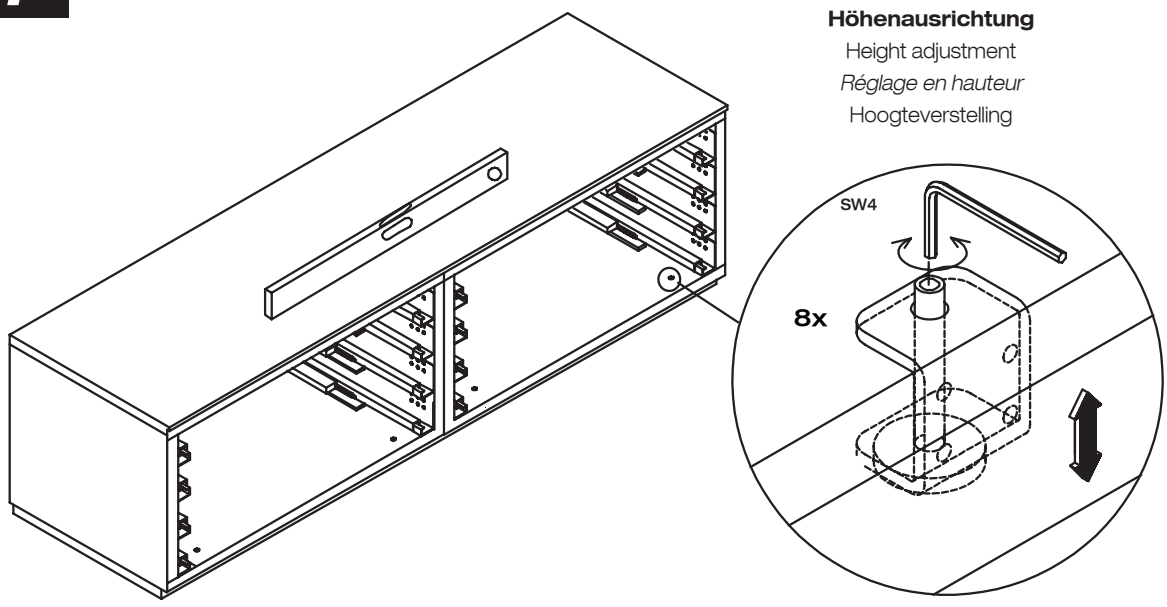

Höhenausrichtung
Height adjustment
Réglage en hauteur
Hoogteverstelling

8

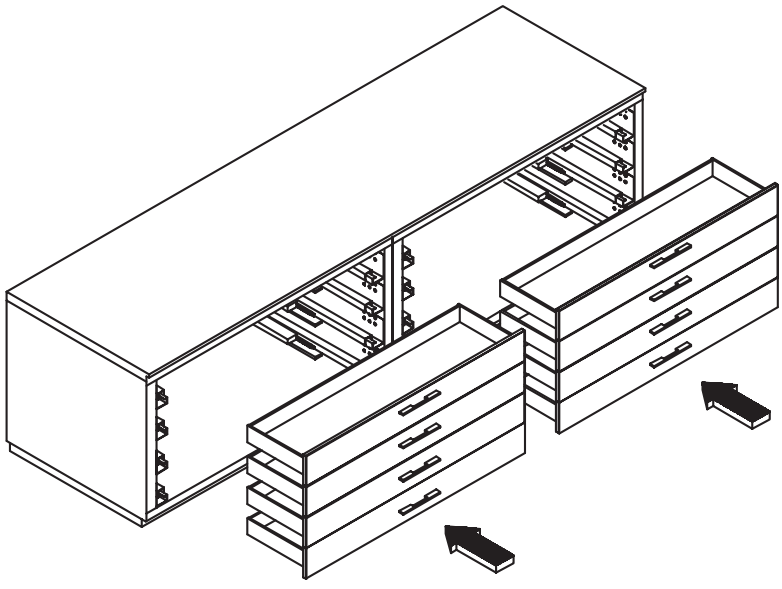

Höhenverstellung Schubkasten
Height adjustment of drawers
Réglage en hauteur des tiroirs
Hoogteverstelling laden

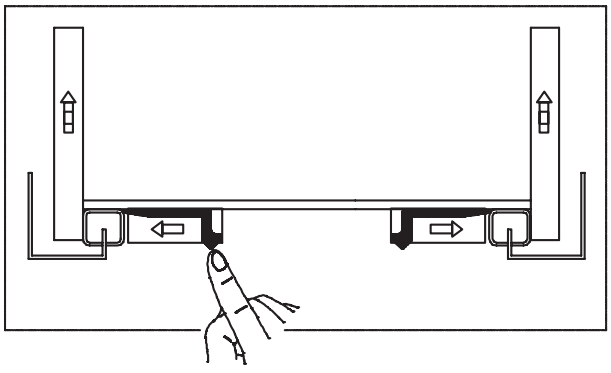

MONTAGEANLEITUNG

hülsta

KONSOLEN, KOMMODEN UND HOCHKOMMODEN SOCKELMONTAGE

CONSOLES, CHESTS AND HIGH CHESTS - ASSEMBLY PLINTH
CHEVETS, COMMODES ET COMMODES HAUTES - MONTAGE DU SOCLE
NACHTKASTJES, COMMODES EN HOGE COMMODES - SOKKELMONTAGE

LILAC

GESAMTÜBERSICHT · SUMMARY · *VUE GENERALE* · TOTAALOVERZICHT

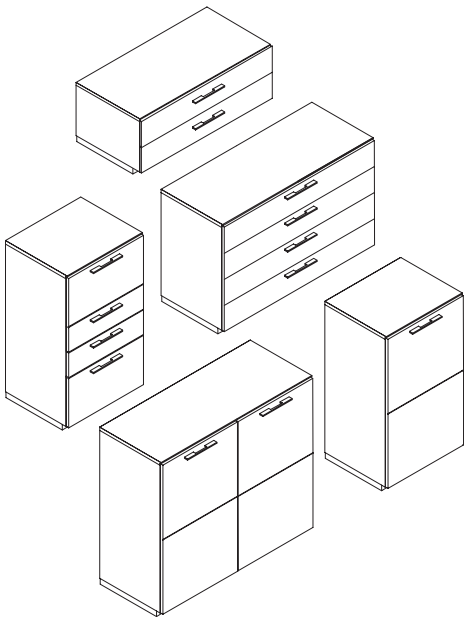

Montage darf nur durch fachkundiges Personal erfolgen

Fitting has to be done by qualified personnel

Le montage doit uniquement être effectué par de main d´oevre spécialisée

Montage uitsluitend door vakkundig personeel

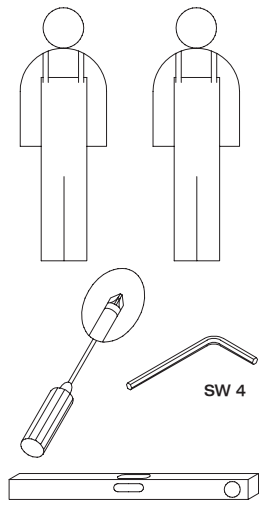

Beschlagbeutel 1545
Accessories bag 1545
Sachets de ferrures 1545
Zakjes met beslagdelen 1545

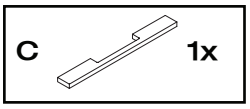

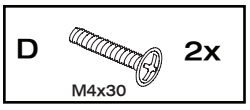

Beschlagbeutel 1845
Accessories bag 1845
Sachets de ferrures 1845
Zakjes met beslagdelen 1845

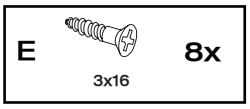

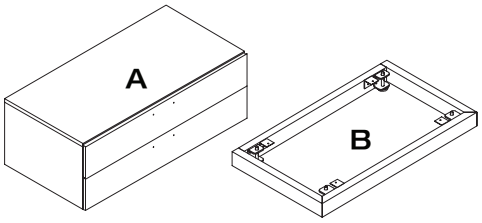

1

Aushängen des Schubkastens
Detaching the drawer
Dépose du tiroir
Lade demonteren

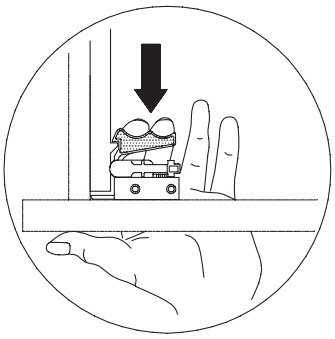

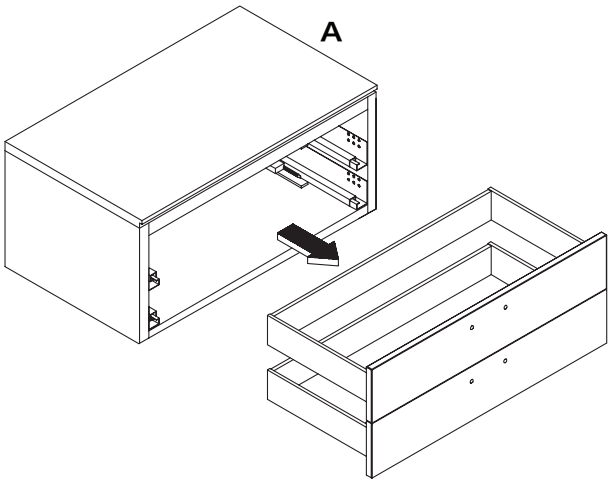

2

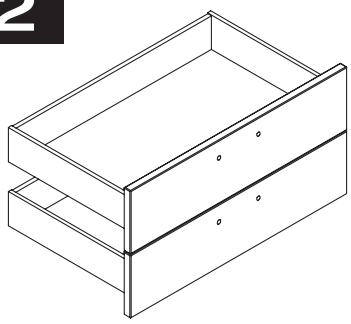

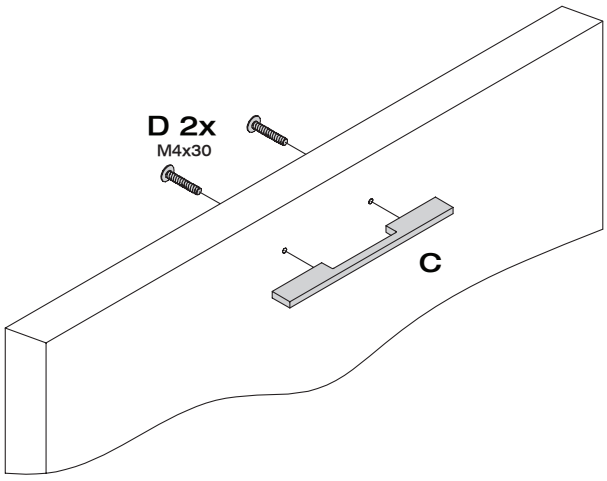

3

a

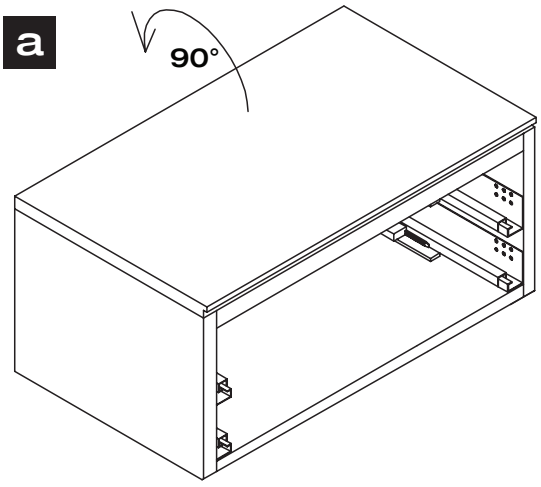

b

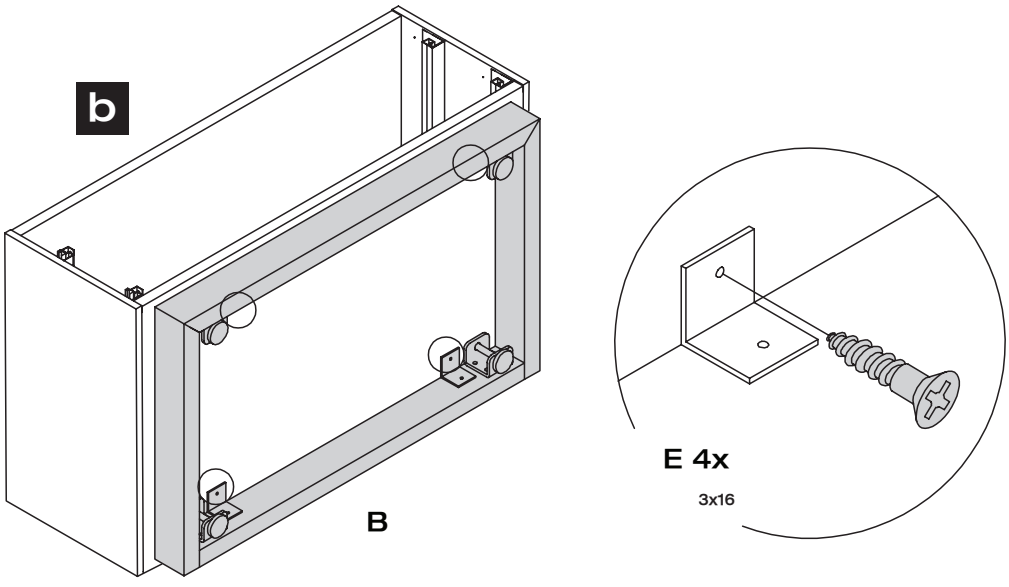

4

Höhenausrichtung
Height adjustment
Réglage en hauteur
Hoogteverstelling

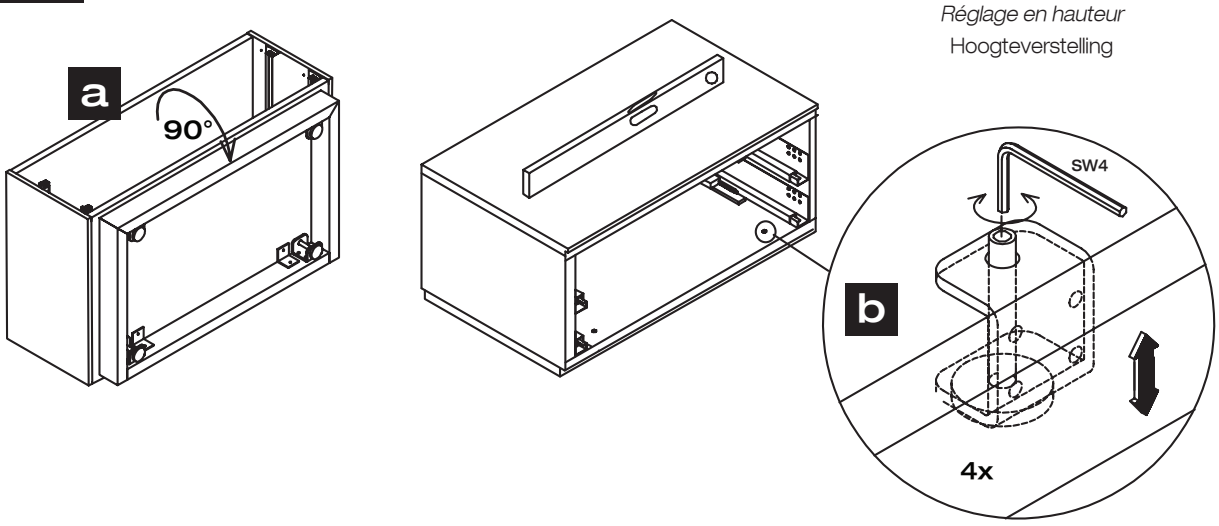

5

Höhenverstellung Schubkasten
Height adjustment of drawers
Réglage en hauteur des tiroirs
Hoogteverstelling laden

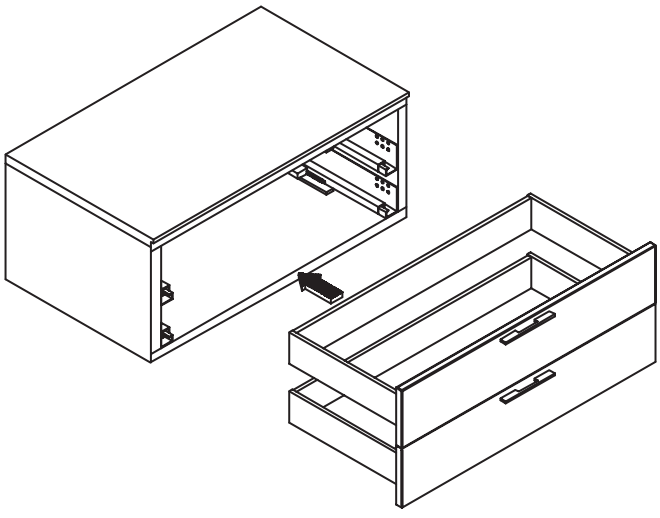

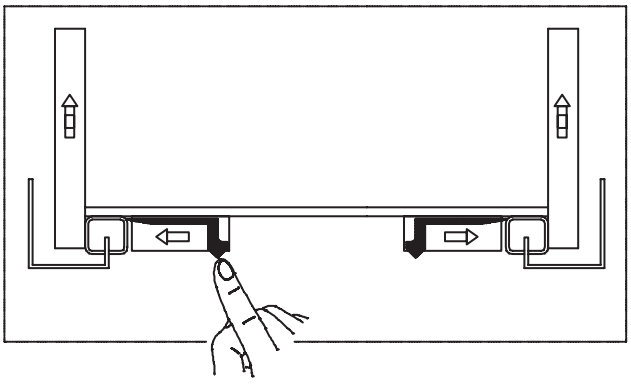

MONTAGEANLEITUNG

hülsta

KIPPSICHERUNG KOMMODE

LILAC

ANTI-TILT DEVICE OF CHESTS
PROTECTION CONTRE LE BASCULEMENT DES COMMODES
OMKIEPBEVEILIGING COMMODES

MONTAGE · ASSEMBLY · *MONTAGE* · MONTAGE

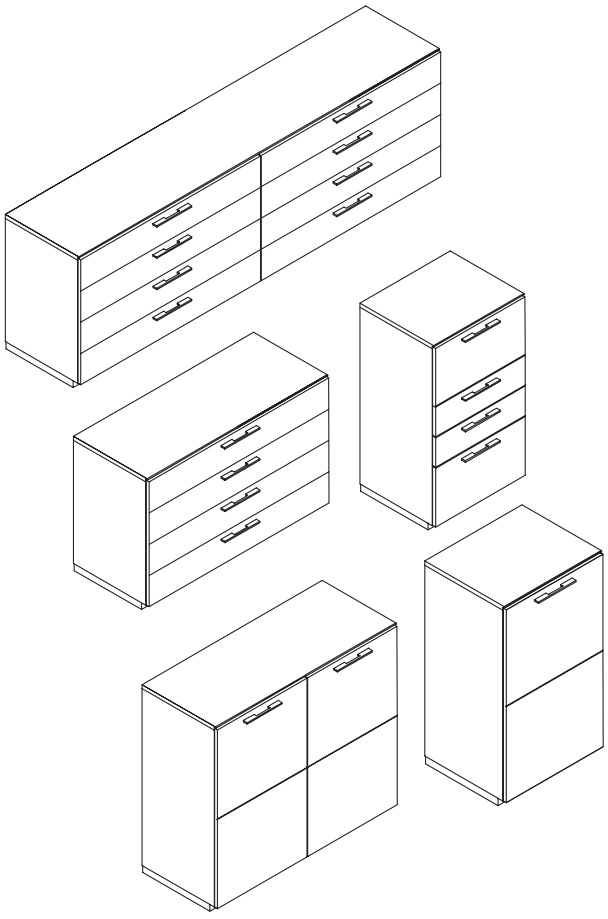

Montage darf nur durch fachkundiges Personal erfolgen

Fitting has to be done by qualified personnel

Le montage doit uniquement être effectué par de main d´oevre spécialisée

Montage uitsluitend door vakkundig personeel

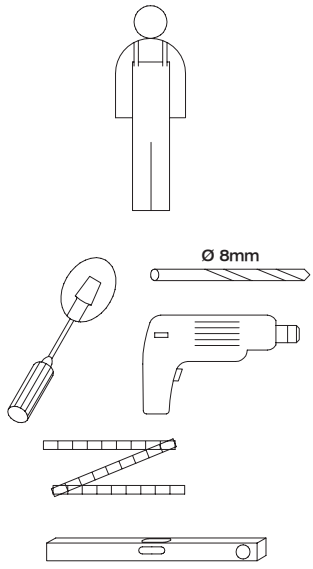

55–110 cm Breite
55-110 cm width
largeur de 55-110 cm
55-110 cm breedte

1x (2x)Beschlagbeutel 624
1x (2x) Accessories bag 624
1x (2x) Sachets de ferrures 624
1x (2x) Zakjes met beslagdelen 624

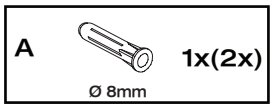

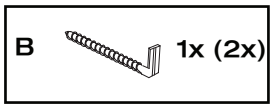

220 cm Breite
220 cm width
largeur de 220 cm
220 cm breedte

Beschlagbeutel 181
Accessories bag 181
Sachets de ferrures 181
Zakjes met beslagdelen 181

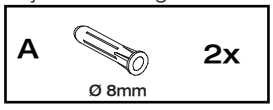

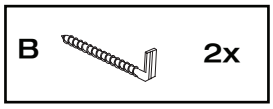

1

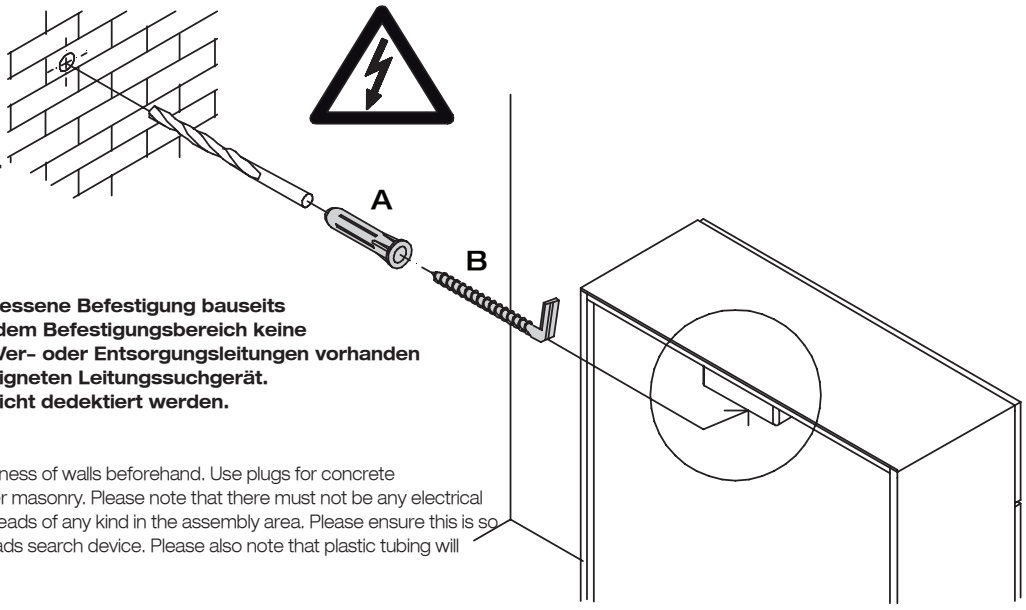

Wandbefestigung
Achtung! Die Wandbeschaffenheit ist vor der Montage unbedingt zu prüfen. Verwendung von Dübeln bei Beton und/oder festem Mauerwerk. Bei abweichender Beschaffenheit (z.B. Rahmenbauweise mit Gipskartonplatten, Leichtbausteinen etc.) ist eine andere, der Belastung angemessene Befestigung bauseits vorzunehmen. Beachten Sie, dass in dem Befestigungsbereich keine Elektro-Installationszonen und keine Ver- oder Entsorgungsleitungen vorhanden sein dürfen. Prüfen Sie mit einem geeigneten Leitungssuchgerät. Beachten Sie, dass Kunststoffrohre nicht dedektiert werden.

Wall mounting
Please note! Please be sure to test the soundness of walls beforehand. Use plugs for concrete and solid walls. Use different method for lighter masonry. Please note that there must not be any electrical installations nor any electrical connections or leads of any kind in the assembly area. Please ensure this is so by testing the area with a suitable electrical leads search device. Please also note that plastic tubing will not be detected.

Fixation murale
Attention! La composition du mur doit absolument être contrôlée. Utilisation de chevilles pour le béton et/ou la maçonnerie dure. Pour les autres types de construction (cloisons en placoplâtre, maçonnerie légère, etc...), il faut prévoir un autre mode de fixation en rapport avec la charge. Veuillez contrôler l'absence d'installations électriques et de conduits dans le secteur de la fixation à l'aide d'un appareil. Veuillez noter que les tubes en matière synthétiques ne sont pas détectés.

Bevestiging aan de muur
Attentie! Kontroleer het materiaal waarvan de muur vervaardigd is. I.g.v. beton en schoon metselwerk zijn standaard pluggen voldoende. Voor muren van gips, gasbetonblokken e.d. zijn speciale bevestigingsmaterialen te gebruiken. Let u er a.u.b. op, dat in het muurgedeelte geen elektrische- en afvoerleidingen lopen. U kunt dit controleren met een desbetreffend opspoorapparaat. N.B.! Kunststofleidingen zijn helaas niet op te sporen.

MONTAGEANLEITUNG

hülsta

TÜR UND SCHUBKASTEN-EINSTELLUNGEN

LILAC

DOOR AND DRAWER ADJUSTMENT
REGLAGE PORTE ET TIROIR
AFSTELLING DEUR EN LADE

MONTAGE · ASSEMBLY · *MONTAGE* · MONTAGE

1

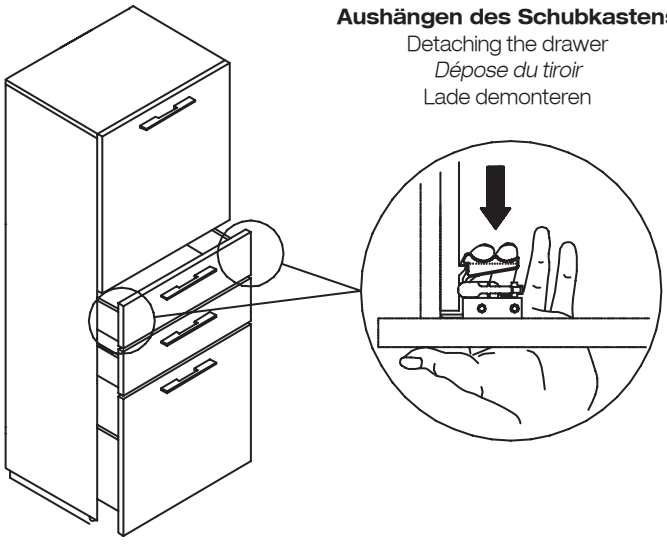

Aushängen des Schubkastens
Detaching the drawer
Dépose du tiroir
Lade demonteren

Höhenverstellung Schubkasten
Height adjustment of drawers
Réglage en hauteur des tiroirs
Hoogteverstelling laden

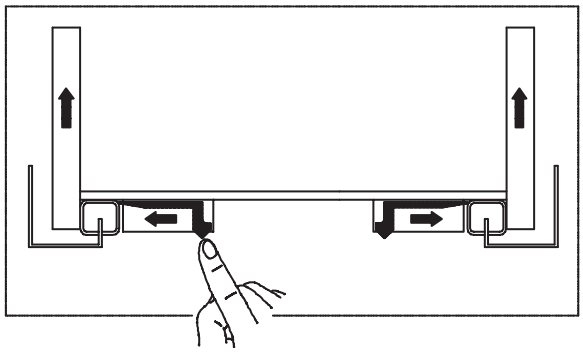

2

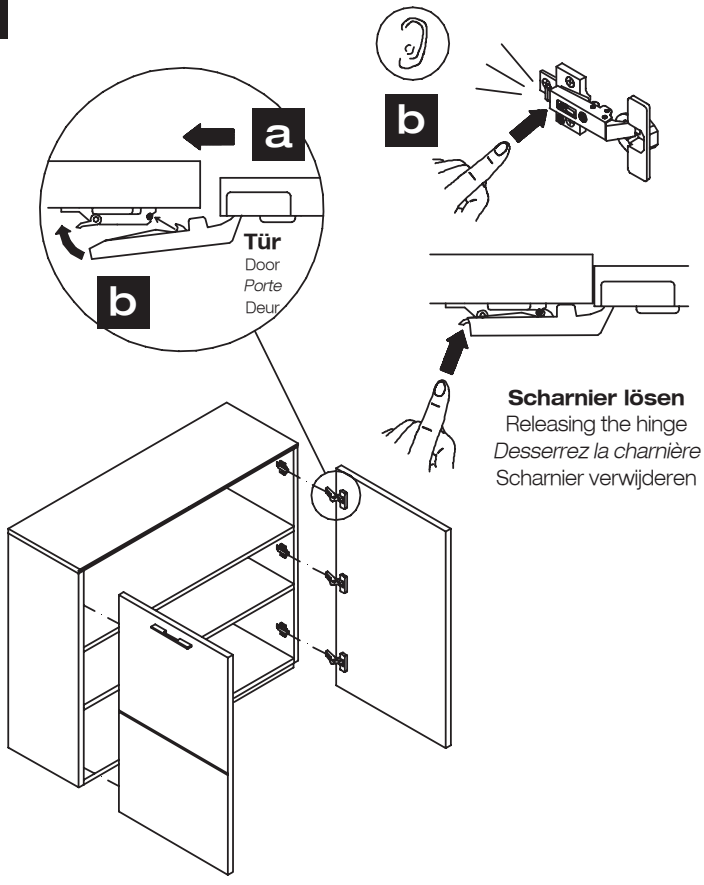

Scharnier lösen
Releasing the hinge
Desserrez la charnière
Scharnier verwijderen

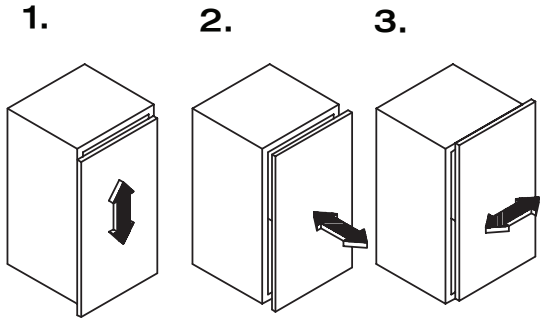

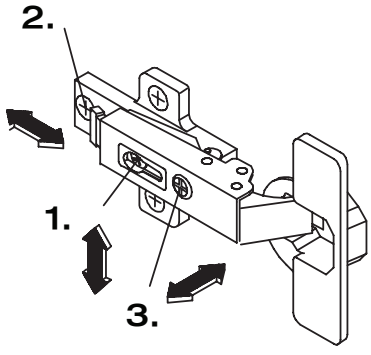

Scharnierverstellung
Hinge adjustment
Réglage de la charnière
Scharnierverstelling

MONTAGEANLEITUNG

hülsta

HÄNGEELEMENT

LILAC

WALL UNIT
ELEMENT SUSPENDU
HANGELEMENT

GESAMTÜBERSICHT · SUMMARY · *VUE GENERALE* · TOTAALOVERZICHT

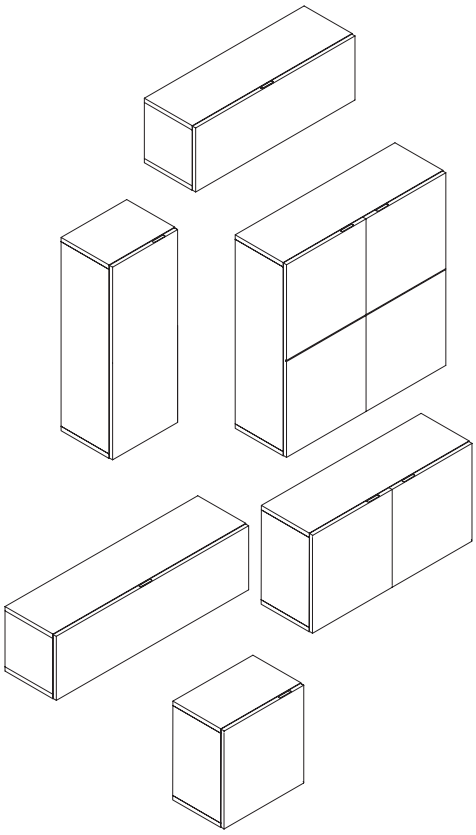

Montage darf nur durch fachkundiges Personal erfolgen

Fitting has to be done by qualified personnel

Le montage doit uniquement être effectué par de main d´oevre spécialisée

Montage uitsluitend door vakkundig personeel

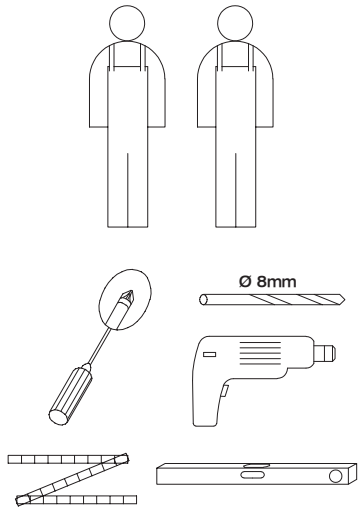

2x Beschlagbeutel 1437
2x Accessories bag 1437
2x Sachets de ferrures 1437
2x Zakjes met beslagdelen 1437

C	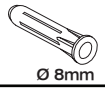 Ø 8mm	4x
D	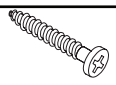 5.5x60	4x

1x /2x Beschlagbeutel 1538
1x /2x Accessories bag 1538
1x /2x Sachets de ferrures 1538
1x/2x Zakjes met beslagdelen 1538

E	Ø 12mm	4x (8x)

1x/2x Beschlagbeutel 1541
1x/2x Accessories bag 1541
1x /2x Sachets de ferrures 1541
1x/2x Zakjes met beslagdelen 1541

F		3x (6x)

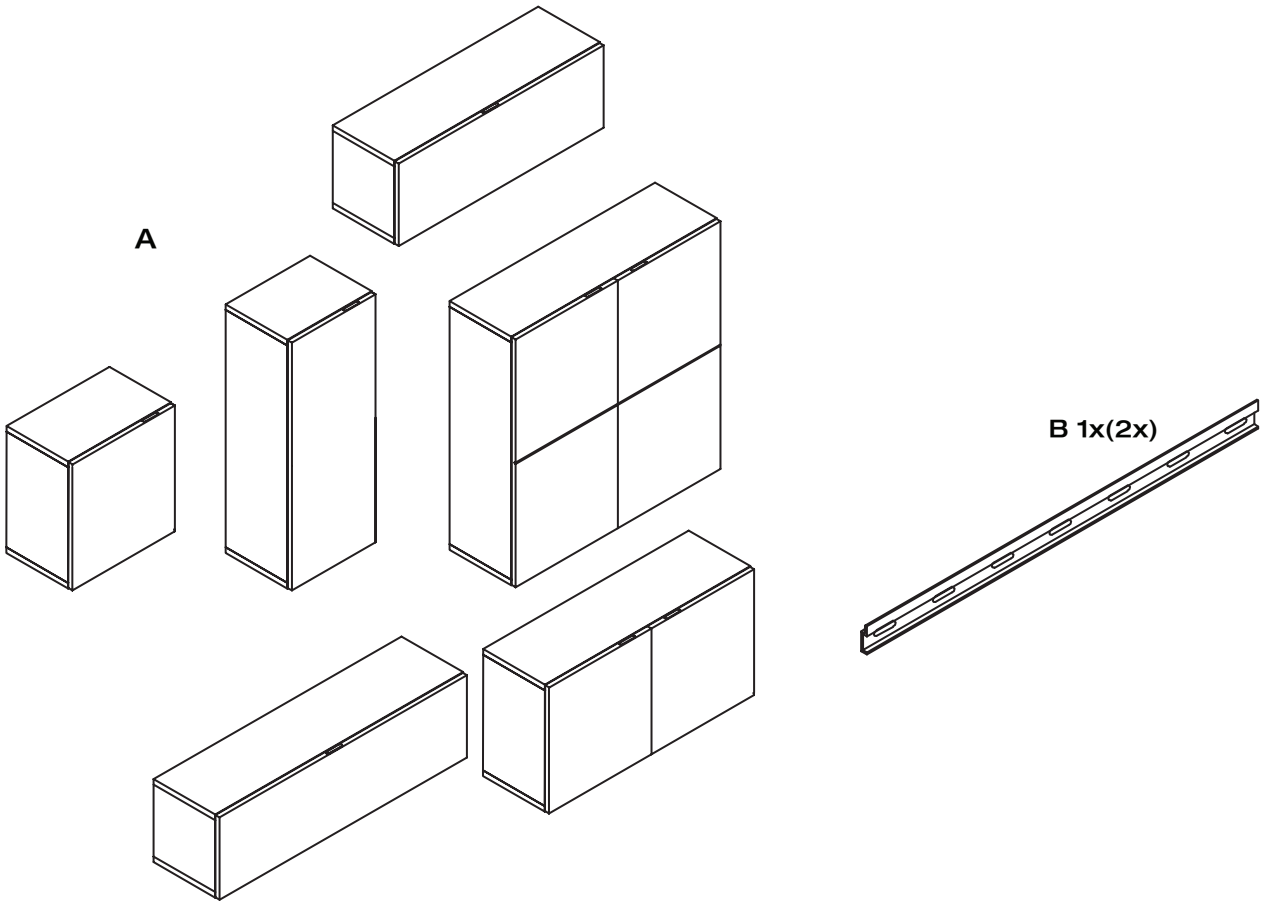

MONTAGEANLEITUNG

hülsta

HÄNGEELEMENT

LILAC

WALL UNIT
ELEMENT SUSPENDU
HANGELEMENT

MONTAGE · ASSEMBLY · *MONTAGE* · MONTAGE

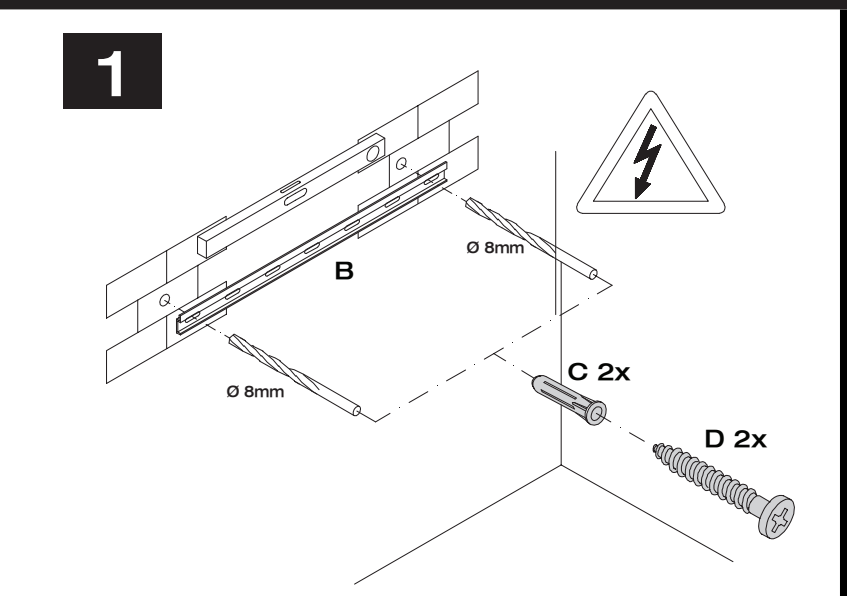

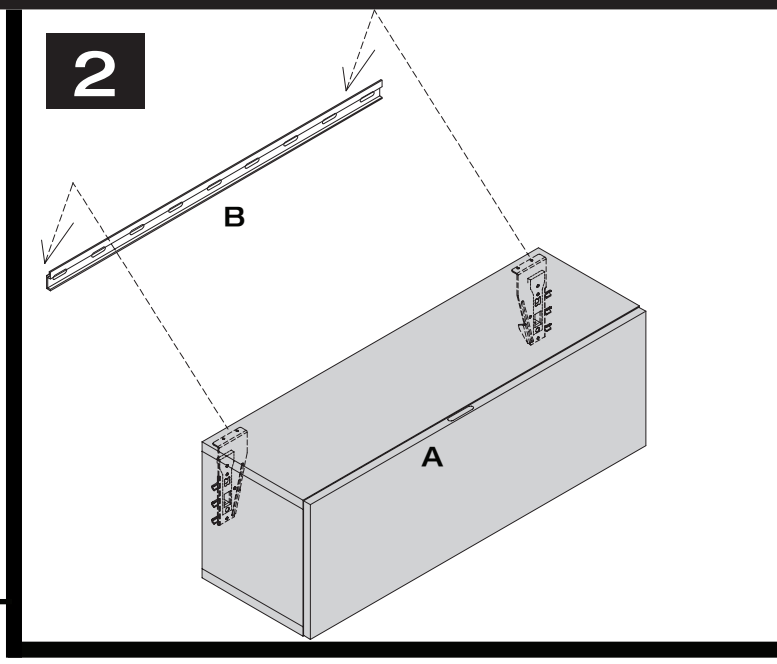

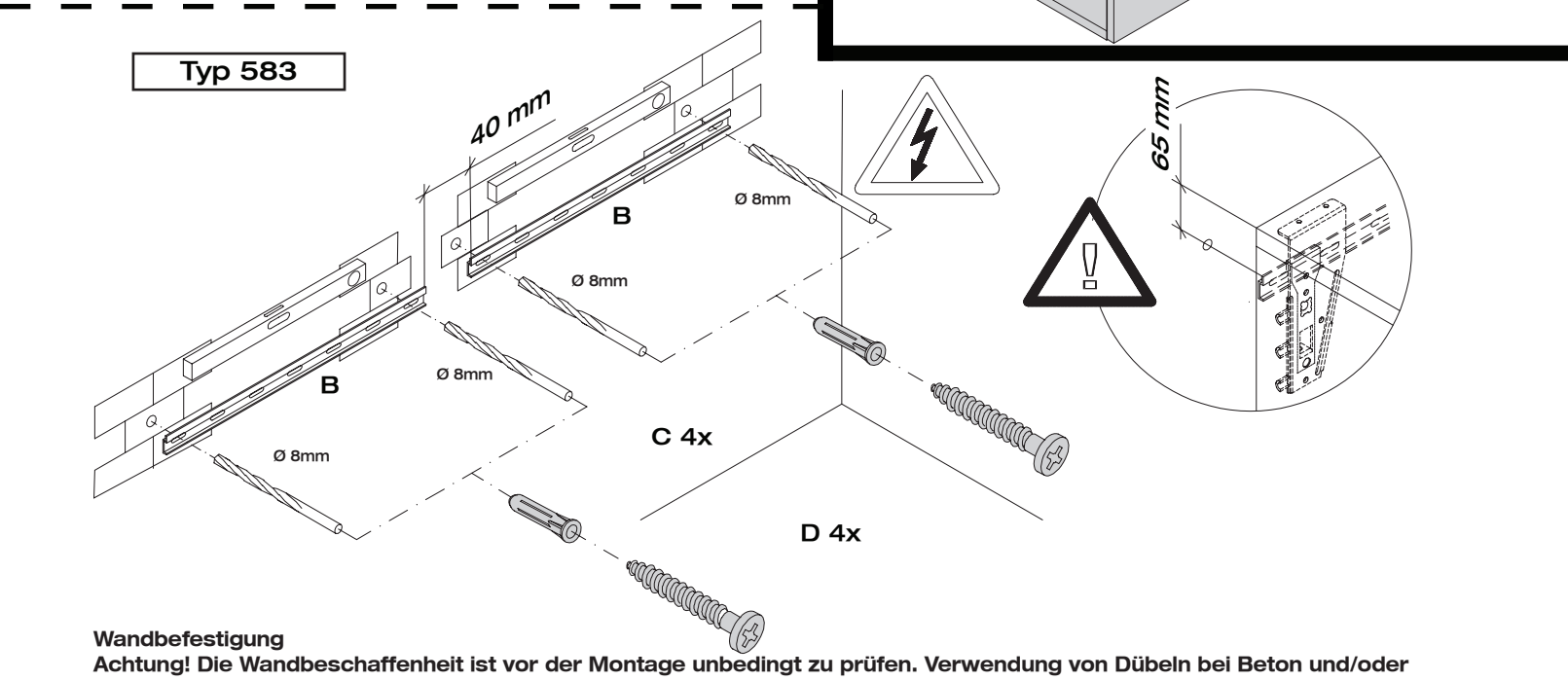

Wandbefestigung
Achtung! Die Wandbeschaffenheit ist vor der Montage unbedingt zu prüfen. Verwendung von Dübeln bei Beton und/oder festem Mauerwerk. Bei abweichender Beschaffenheit (z.B. Rahmenbauweise mit Gipskartonplatten, Leichtbausteinen etc.) ist eine andere, der Belastung angemessene Befestigung bauseits vorzunehmen. Beachten Sie, dass in dem Befestigungs-bereich keine Elektro-Installationszonen und keine Ver- oder Entsorgungsleitungen vorhanden sein dürfen. Prüfen Sie mit einem geeigneten Leitungssuchgerät. Beachten Sie, dass Kunststoffrohre nicht dedektiert werden.

Wall mounting
Please note! Please be sure to test the soundness of walls beforehand. Use plugs for concrete and solid walls. Use different method for lighter masonry. Please note that there must not be any electrical installations nor any electrical connections or leads of any kind in the assembly area. Please ensure this is so by testing the area with a suitable electrical leads search device. Please also note that plastic tubing will not be detected.

Fixation murale
Attention! La composition du mur doit absolument être contrôlée. Utilisation de chevilles pour le béton et/ou la maçonnerie dure. Pour les autres types de construction (cloisons en placoplâtre, maçonnerie légère, etc...), il faut prévoir un autre mode de fixation en rapport avec la charge. Veuillez contrôler l'absence d'installations électriques et de conduits dans le secteur de la fixation à l'aide d'un appareil. Veuillez noter que les tubes en matière synthétiques ne sont pas détectés.

Bevestiging aan de muur
Attentie! Kontroleer het materiaal waarvan de muur vervaardigd is. I.g.v. beton en schoon metselwerk zijn standaard pluggen voldoende. Voor muren van gips, gasbetonblokken e.d. zijn speciale bevestigingsmaterialen te gebruiken. Let u er a.u.b. op, dat in het muurgedeelte geen elektrische- en afvoerleidingen lopen. U kunt dit controleren met een desbetreffend opspoorapparaat. N.B.! Kunststofleidingen zijn helaas niet op te sporen.

MONTAGEANLEITUNG

hülsta

HÄNGEELEMENT
MONTAGE / EINSTELLUNG
KLAPPENBESCHLAG

LILAC

WALL UNIT - ASSEMBLY/ADJUSTMENT FLAP BRACKET
ELEMENT SUSPENDU - MONTAGE/REGLAGE DES FERRURES ABATTANT
HANGELEMENT - MONTAGE/AFSTELLING VAN KLEPBESLAG

MONTAGE · ASSEMBLY · *MONTAGE* · MONTAGE

3

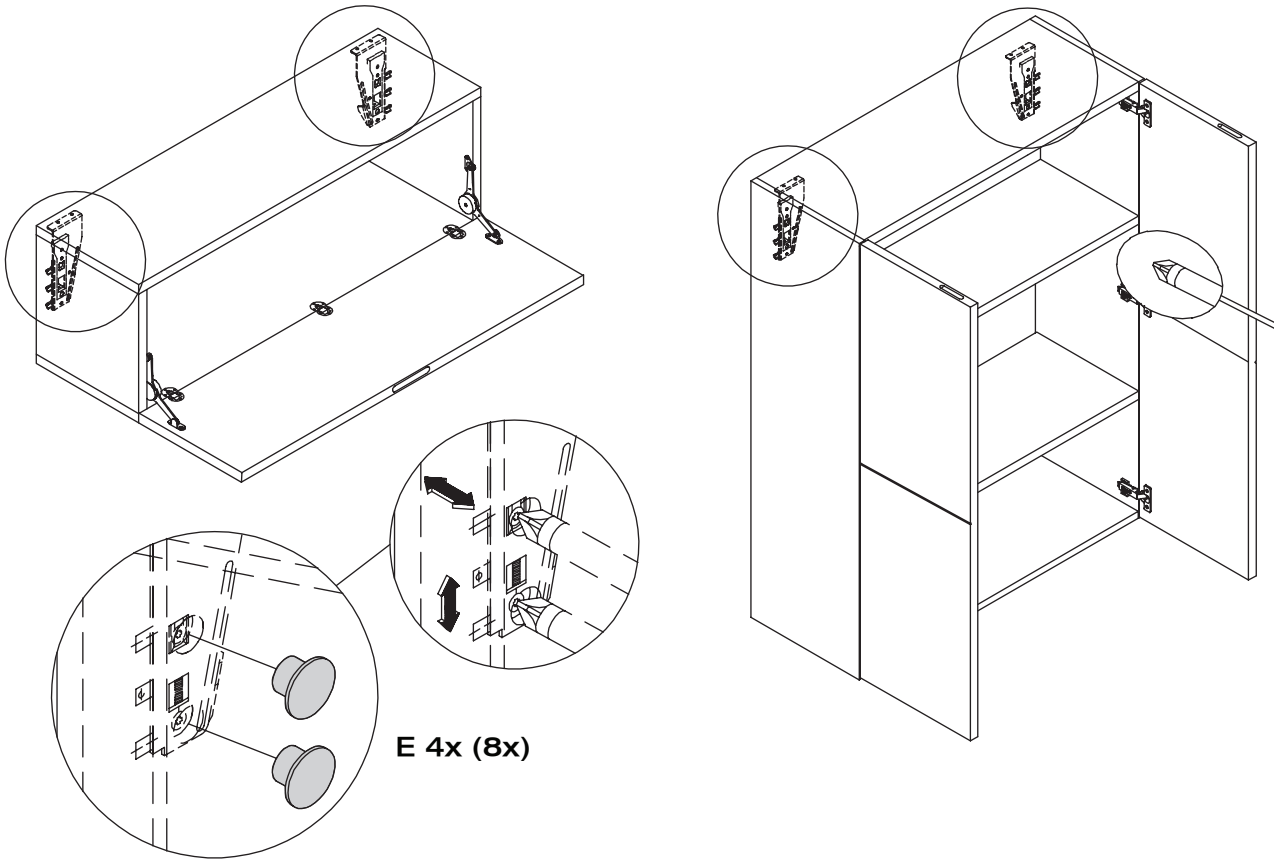

4

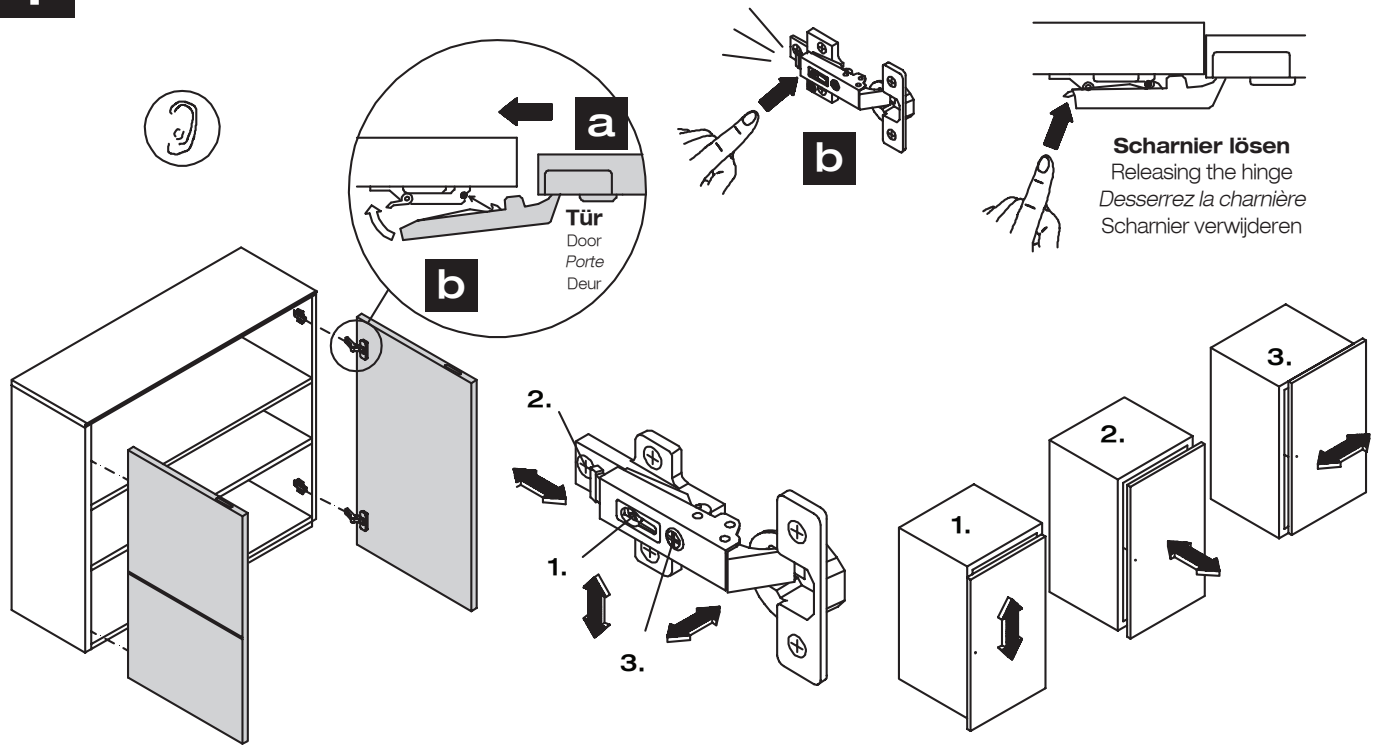

hülsta

HÄNGEELEMENT MONTAGE / EINSTELLUNG KLAPPENBESCHLAG

LILAC

WALL UNIT - ASSEMBLY/ADJUSTMENT FLAP BRACKET

ELEMENT SUSPENDU - MONTAGE/REGLAGE DES FERRURES ABATTANT

HANGELEMENT - MONTAGE/AFSTELLING VAN KLEPBESLAG

MONTAGE · ASSEMBLY · *MONTAGE* · MONTAGE

5

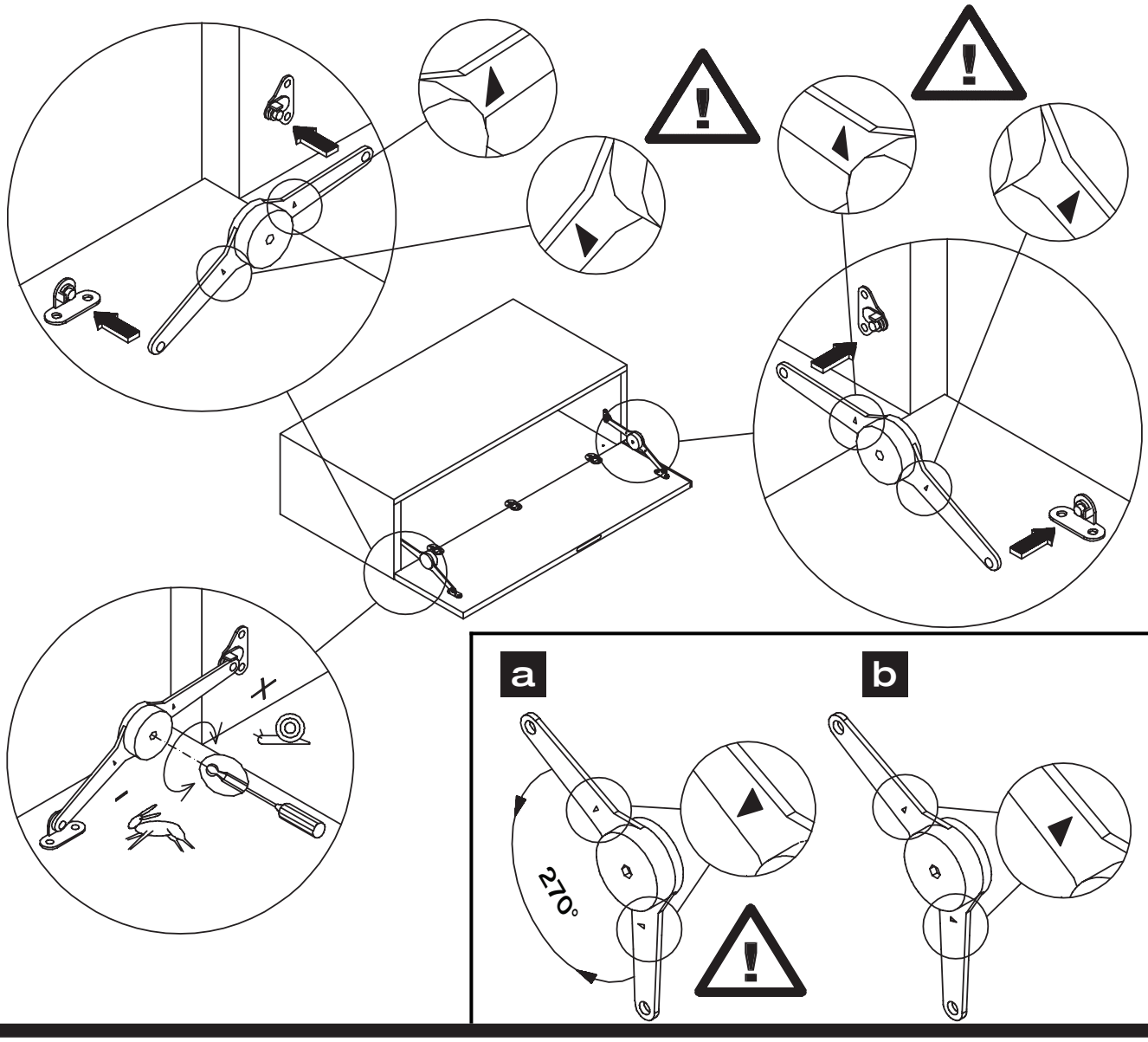

6

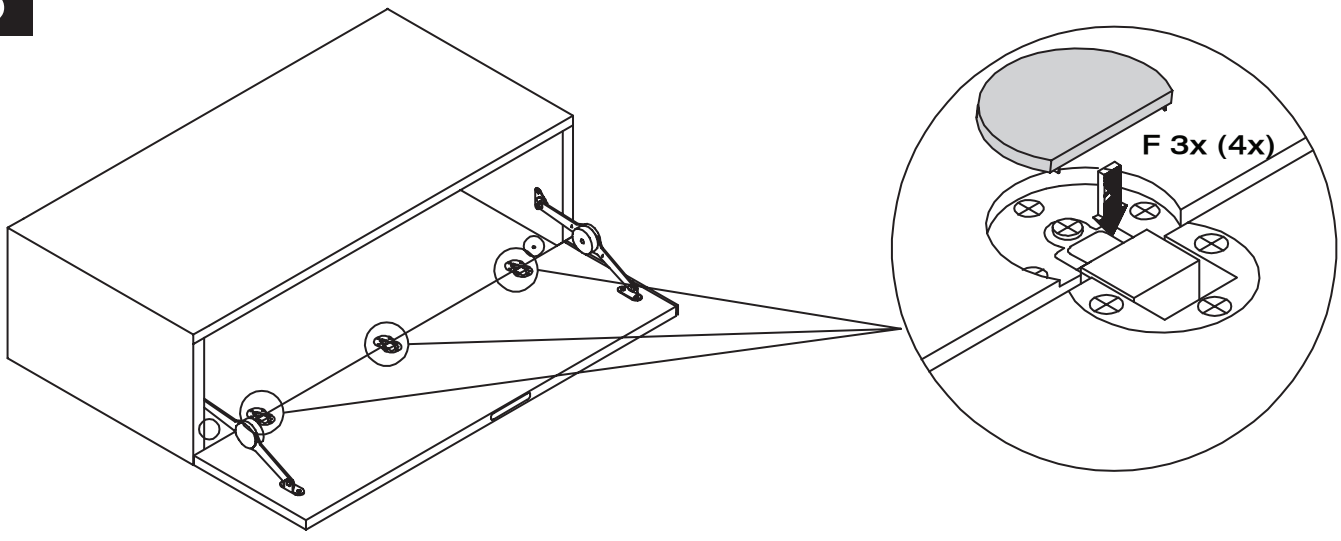

MONTAGEANLEITUNG

hülsta

WINKELBORD

LILAC

ANGULAR SHELF
TABLETTE EN EQUERRE
GEHOEKTE PLANK

GESAMTÜBERSICHT · SUMMARY · *VUE GENERALE* · TOTAALOVERZICHT

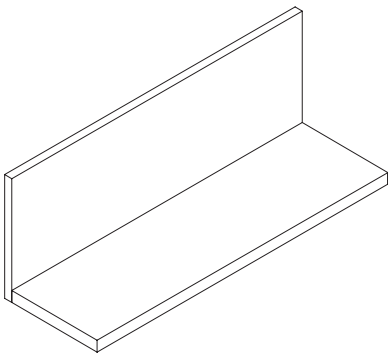

Montage darf nur durch fachkundiges Personal erfolgen

Fitting has to be done by qualified personnel

Le montage doit uniquement être effectué par de main d'oevre spécialisée

Montage uitsluitend door vakkundig personeel

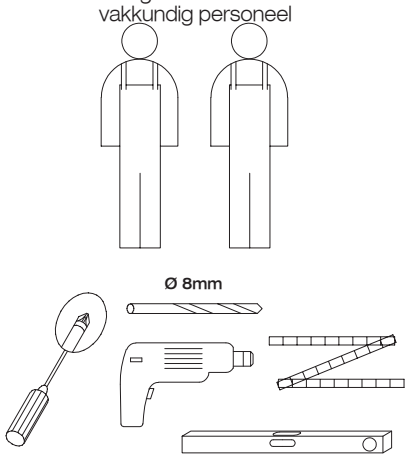

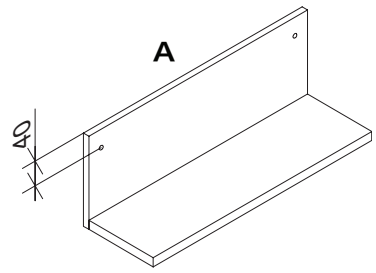

2x Beschlagbeutel 181
2x Accessories bag 181
2x Sachets de ferrures 181
2x Zakjes met beslagdelen 181

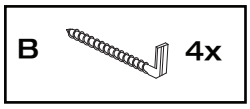

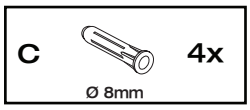

1

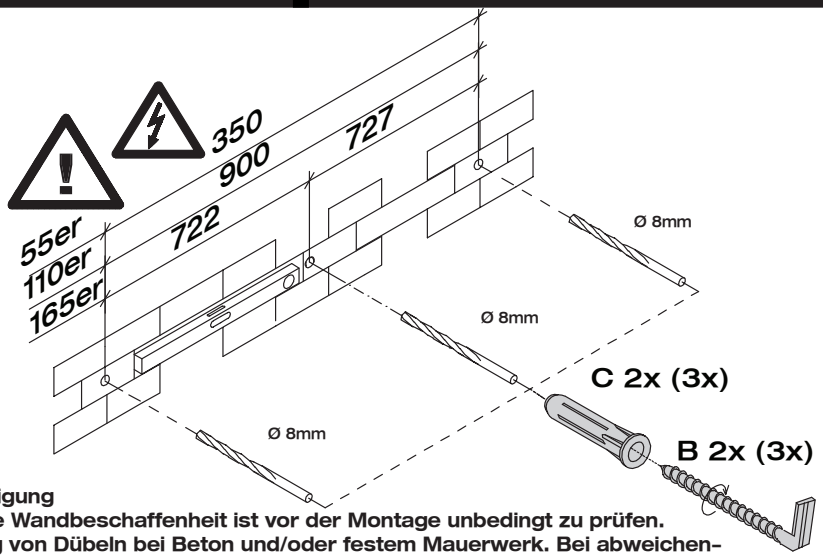

Wandbefestigung
Achtung! Die Wandbeschaffenheit ist vor der Montage unbedingt zu prüfen. Verwendung von Dübeln bei Beton und/oder festem Mauerwerk. Bei abweichender Beschaffenheit (z.B. Rahmenbauweise mit Gipskartonplatten, Leichtbausteinen etc.) ist eine andere, der Belastung angemessene Befestigung bauseits vorzunehmen. Beachten Sie, dass in dem Befestigungsbereich keine Elektro-Installationszonen und keine Ver- oder Entsorgungsleitungen vorhanden sein dürfen. Prüfen Sie mit einem geeigneten Leitungssuchgerät. Beachten Sie, dass Kunststoffrohre nicht dedektiert werden.

Wall mounting
Please note! Please be sure to test the soundness of walls beforehand. Use plugs for concrete and solid walls. Use different method for lighter masonry. Please note that there must not be any electrical installations nor any electrical connections or leads of any kind in the assembly area. Please ensure this is so by testing the area with a suitable electrical leads search device. Please also note that plastic tubing will not be detected.

Fixation murale
Attention! La composition du mur doit absolument être contrôlée. Utilisation de chevilles pour le béton et/ou la maçonnerie dure. Pour les autres types de construction (cloisons en placoplâtre, maçonnerie légère, etc...), il faut prévoir un autre mode de fixation en rapport avec la charge. Veuillez contrôler l'absence d'installations électriques et de conduits dans le secteur de la fixation à l'aide d'un appareil. Veuillez noter que les tubes en matière synthétiques ne sont pas détectés.

Bevestiging aan de muur
Attentie! Kontroleer het materiaal waarvan de muur vervaardigd is. I.g.v. beton en schoon metselwerk zijn standaard pluggen voldoende. Voor muren van gips, gasbetonblokken e.d. zijn speciale bevestigingsmaterialen te gebruiken. Let u er a.u.b. op, dat in het muurgedeelte geen elektrische- en afvoerleidingen lopen. U kunt dit controleren met een desbetreffend opspoorapparaat. N.B.! Kunststofleidingen zijn helaas niet op te sporen.

2

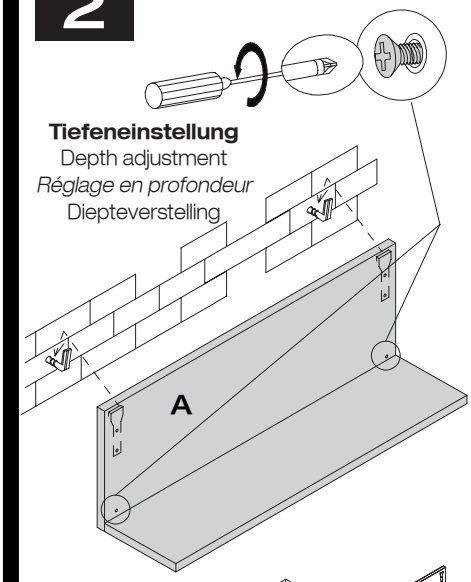

Tiefeneinstellung
Depth adjustment
Réglage en profondeur
Diepteverstelling

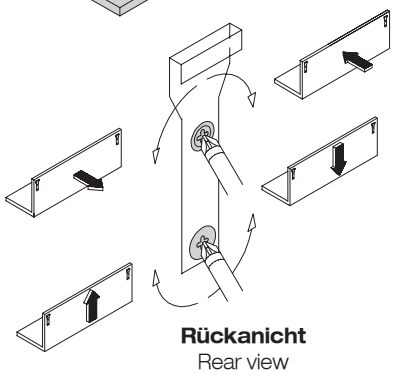

Rückanicht
Rear view
Vue arrière
Achteraanzicht

MONTAGEANLEITUNG

hülsta

WINKELBORD

LILAC

ANGULAR SHELF
TABLETTE EN EQUERRE
GEHOEKTE PLANK

GESAMTÜBERSICHT · SUMMARY · *VUE GENERALE* · TOTAALOVERZICHT

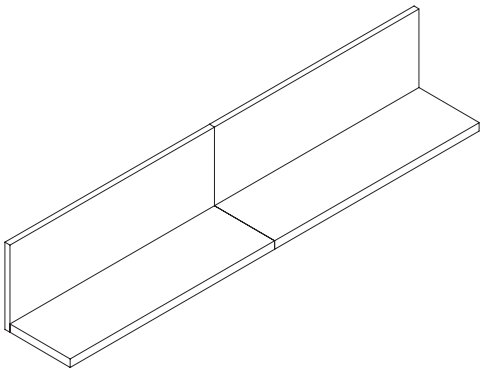

Montage darf nur durch fachkundiges Personal erfolgen

Fitting has to be done by qualified personnel

Le montage doit uniquement être effectué par de main d'oevre spécialisée

Montage uitsluitend door vakkundig personeel

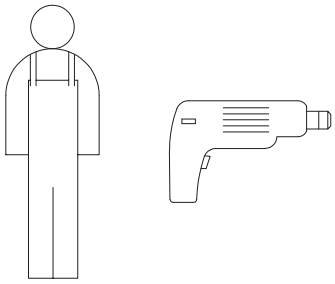

Beschlagbeutel 1512
Accessories bag 1512
Sachets de ferrures 1512
Zakjes met beslagdelen 1512

A		1x
B	24x5	10x
C	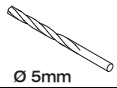 Ø 5mm	1x

1

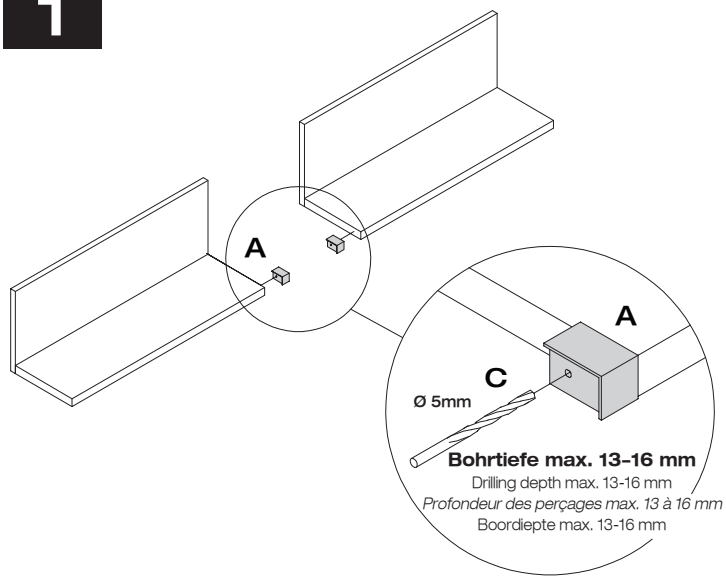

2

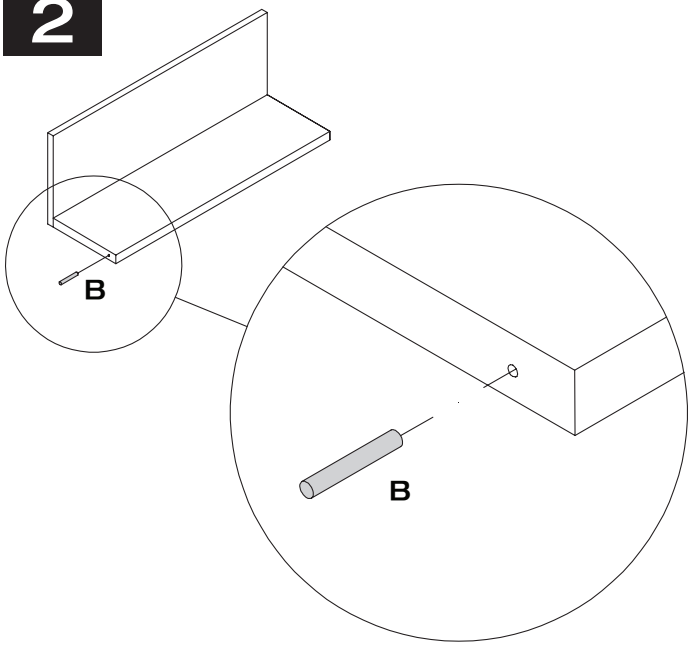

3

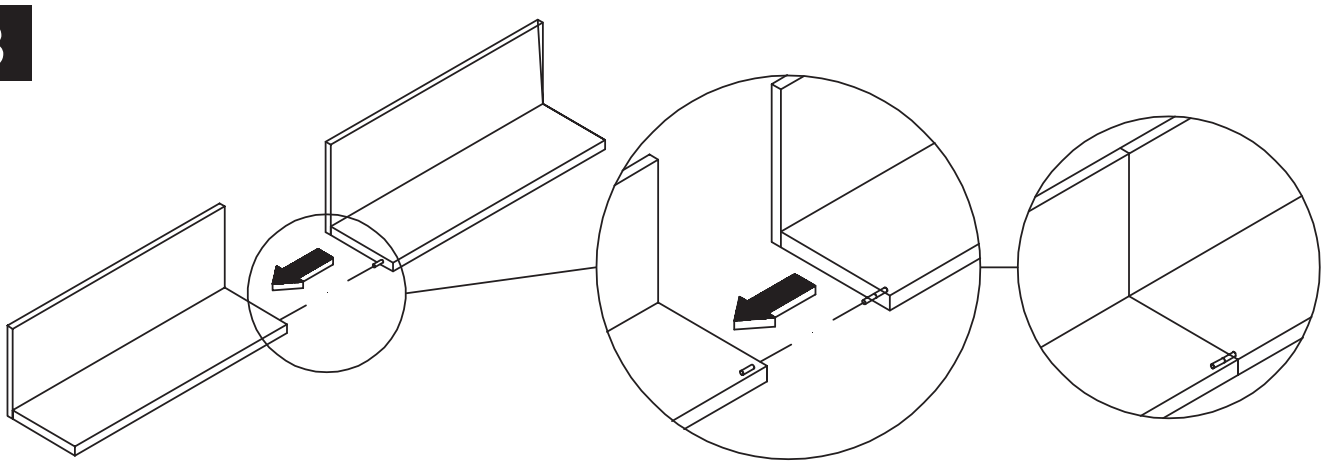

MONTAGEANLEITUNG

hülsta

GLAS–HÄNGEELEMENT

LILAC

GLASS WALL UNIT
ELEMENT SUSPENDU EN VERRE
GLAS-HANGELEMENT

GESAMTÜBERSICHT · SUMMARY · *VUE GENERALE* · TOTAALOVERZICHT

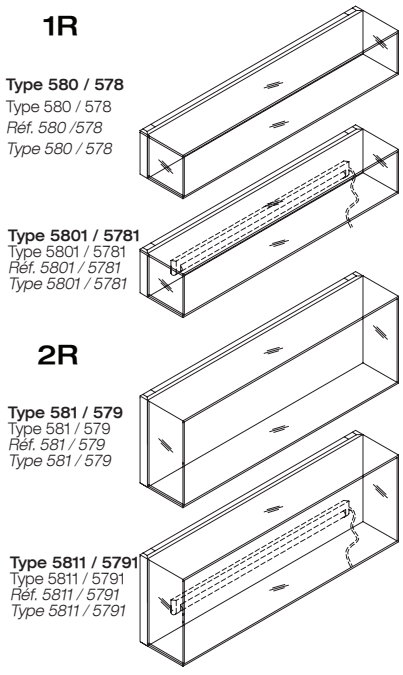

Montage darf nur durch fachkundiges Personal erfolgen

Fitting has to be done by qualified personnel

Le montage doit uniquement être effectué par de main d'oevre spécialisée

Montage uitsluitend door vakkundig personeel

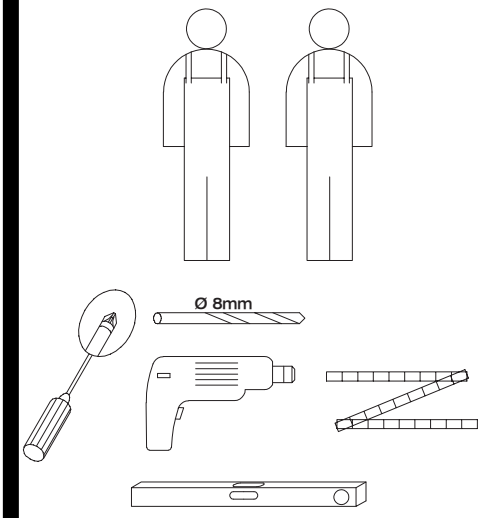

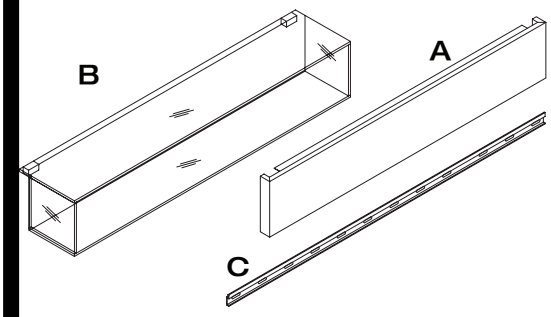

2x Beschlagbeutel 1437
2x Accessories bag 1437
2x Sachets de ferrures 1437
2x Zakjes met beslagdelen 1437

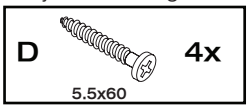

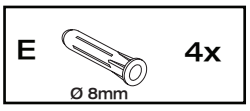

1

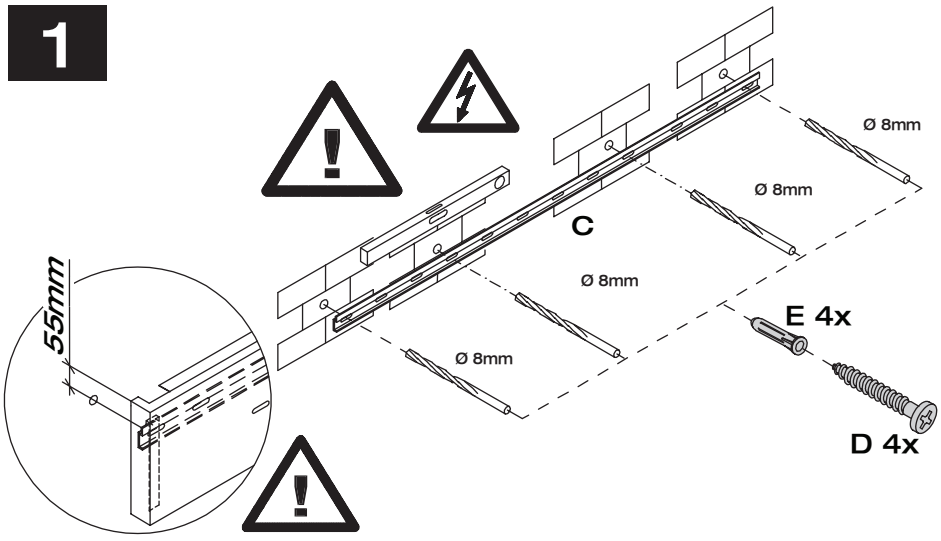

2

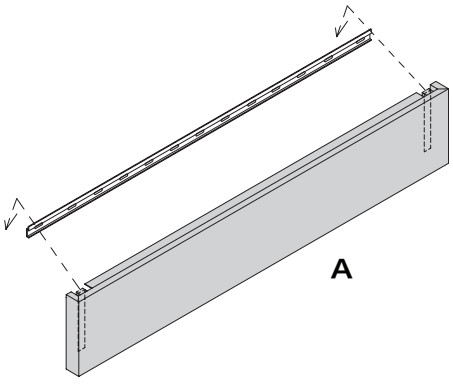

Wandbefestigung
Achtung! Die Wandbeschaffenheit ist vor der Montage unbedingt zu prüfen. Verwendung von Dübeln bei Beton und/oder festem Mauerwerk. Bei abweichender Beschaffenheit (z.B. Rahmenbauweise mit Gipskartonplatten, Leichtbausteinen etc.) ist eine andere, der Belastung angemessene Befestigung bauseits vorzunehmen. Beachten Sie, dass in dem Befestigungsbereich keine Elektro–Installationszonen und keine Ver- oder Entsorgungsleitungen vorhanden sein dürfen. Prüfen Sie mit einem geeigneten Leitungssuchgerät. Beachten Sie, dass Kunststoffrohre nicht dedektiert werden.

Wall mounting
Please note! Please be sure to test the soundness of walls beforehand. Use plugs for concrete and solid walls. Use different method for lighter masonry. Please note that there must not be any electrical installations nor any electrical connections or leads of any kind in the assembly area. Please ensure this is so by testing the area with a suitable electrical leads search device. Please also note that plastic tubing will not be detected.

Fixation murale
Attention! La composition du mur doit absolument être contrôlée. Utilisation de chevilles pour le béton et/ou la maçonnerie dure. Pour les autres types de construction (cloisons en placoplâtre, maçonnerie légère, etc...), il faut prévoir un autre mode de fixation en rapport avec la charge. Veuillez contrôler l'absence d'installations électriques et de conduits dans le secteur de la fixation à l'aide d'un appareil. Veuillez noter que les tubes en matière synthétiques ne sont pas détectés.

Bevestiging aan de muur
Attentie! Kontroleer het materiaal waarvan de muur vervaardigd is. I.g.v. beton en schoon metselwerk zijn standaard pluggen voldoende. Voor muren van gips, gasbetonblokken e.d. zijn speciale bevestigingsmaterialen te gebruiken. Let u er a.u.b. op, dat in het muurgedeelte geen elektrische- en afvoerleidingen lopen. U kunt dit controleren met een desbetreffend opspoorapparaat. N.B.! Kunststofleidingen zijn helaas niet op te sporen.

MONTAGEANLEITUNG

hülsta

GLAS–HÄNGEELEMENT

LILAC

GLASS WALL UNIT
ELEMENT SUSPENDU EN VERRE
GLAS-HANGELEMENT

MONTAGE · ASSEMBLY · *MONTAGE* · MONTAGE

3

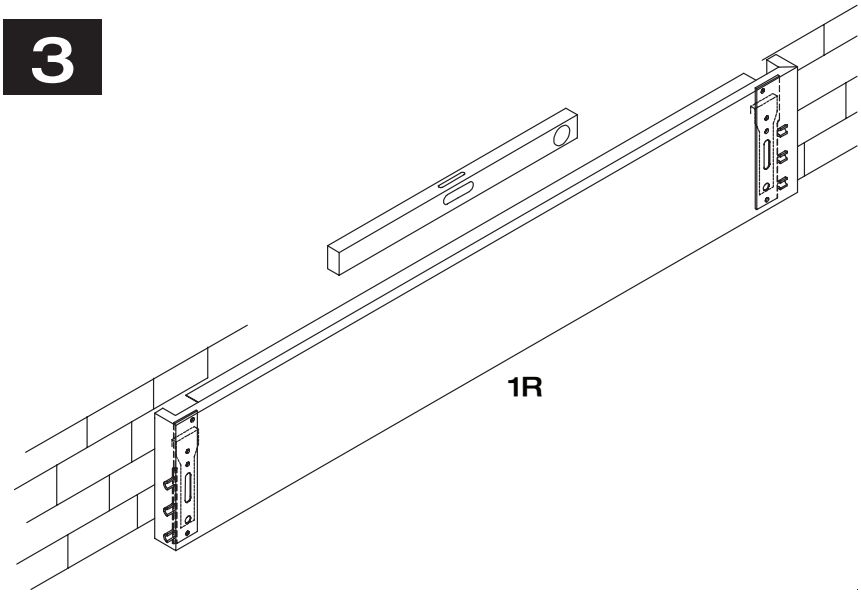

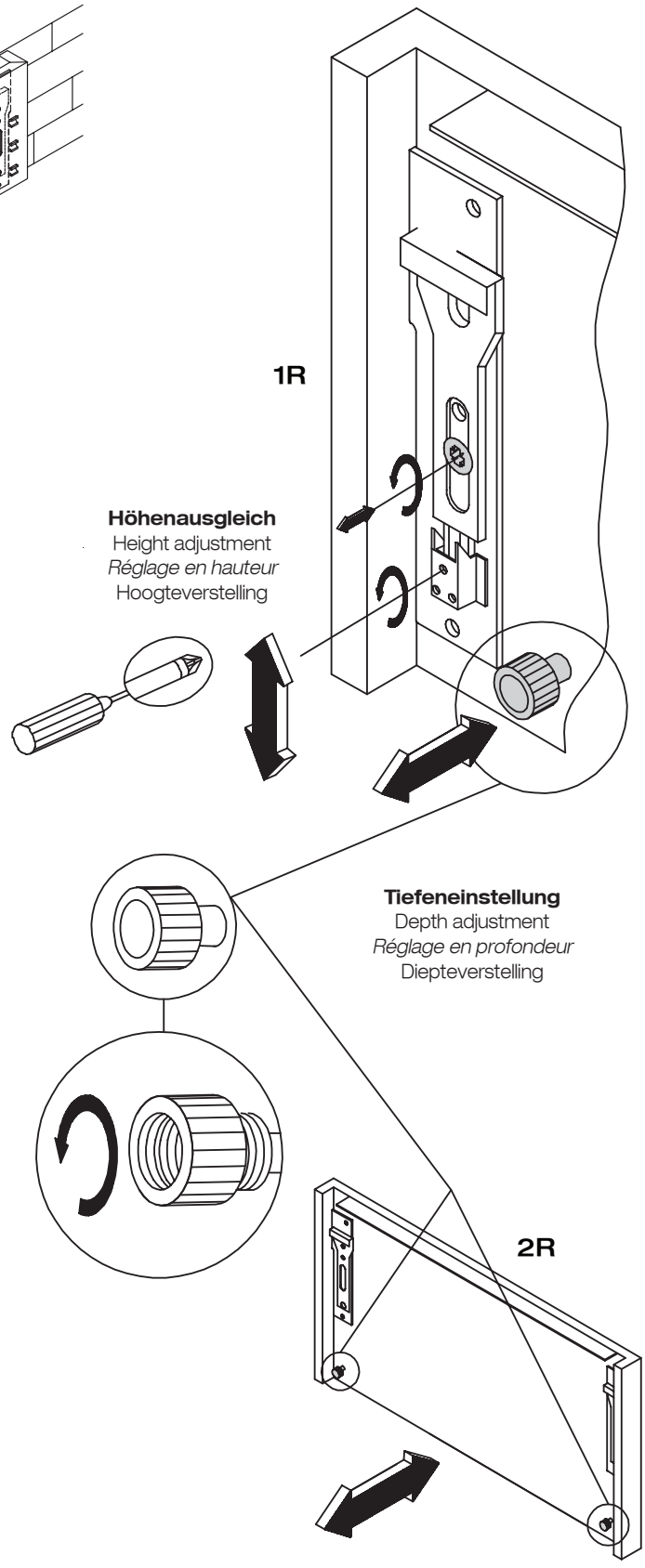

Höhenausgleich
Height adjustment
Réglage en hauteur
Hoogteverstelling

Tiefeneinstellung
Depth adjustment
Réglage en profondeur
Diepteverstelling

4

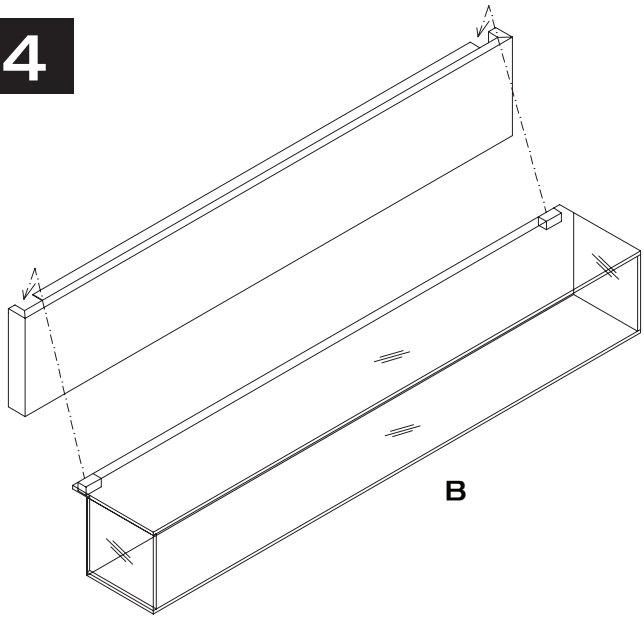

5

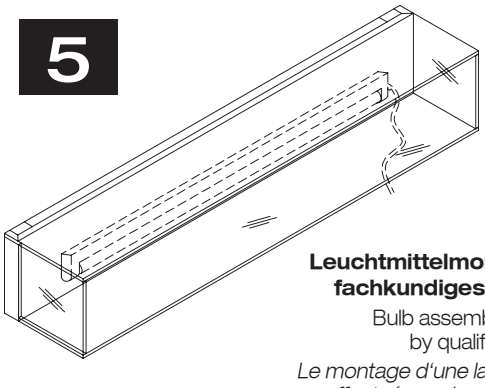

Type 5801 / 5781 / 5811 / 5791
Type 5801 / 5781 / 5811 / 5791
Réf. 5801 / 5781 / 5811 / 5791
Type 5801 / 5781 / 5811 / 5791

Leuchtmittelmontage darf nur durch fachkundiges Personal erfolgen!
Bulb assembly has to be done by qualified personnel!
Le montage d'une lampe doit uniquement être effectué par de main d'oevre spécialisée!
Lampmontage uitsluitend door vakkundig personeel!

SERVICE